Grundriss Innenseite / Pianta intradosso
1:25

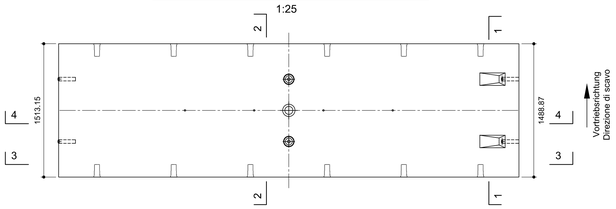

Grundriss Innenseite / Pianta intradosso
1:25

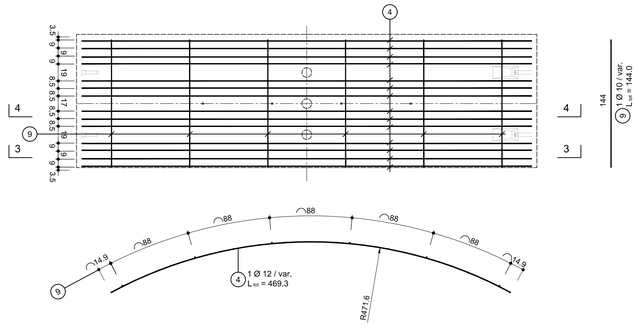

Ansicht B-B, Innenseite / Vista B-B, intradosso
1:25

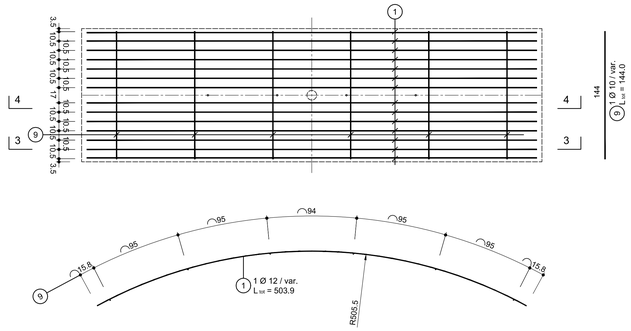

Stirnseitige Verbügelung, Grundriss / Staffe laterali, pianta
1:25

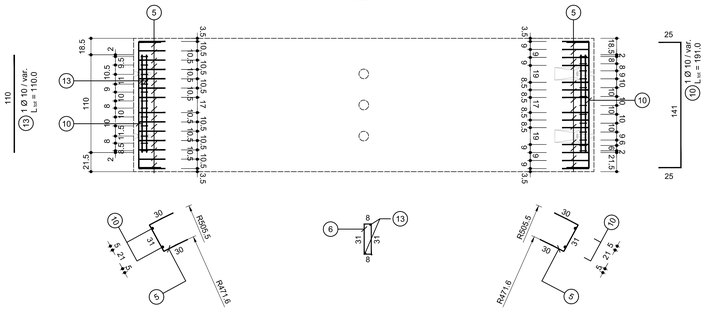

Längsseitige Verbügelung, Grundriss / Staffe longitudinali, pianta
1:25

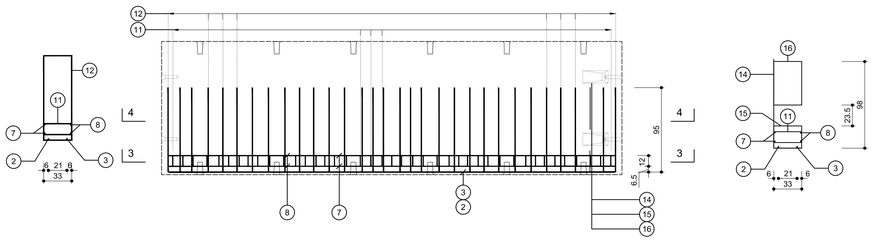

Ansicht Segment / Vista segmento
1:10

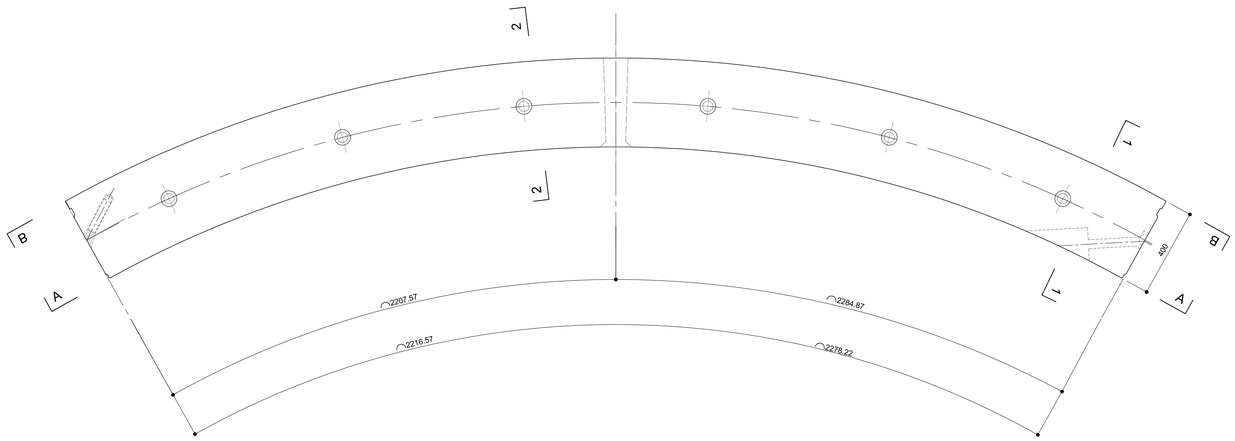

SEGMENT B2
SEGMENTO B2
in Vortriebsrichtung
in direzione di scavo

Schnitt 1-1 / Sezione 1-1
1:10

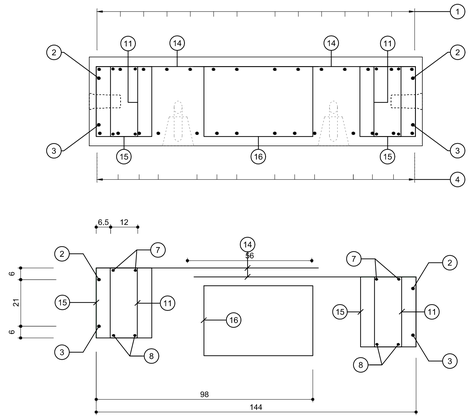

Schnitt 2-2 / Sezione 2-2
1:10

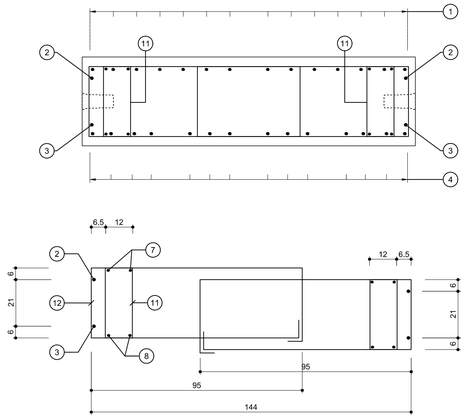

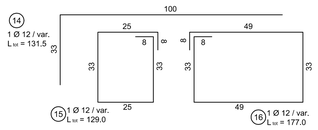

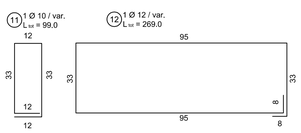

Schnitt 3-3 / Sezione 3-3
1:25

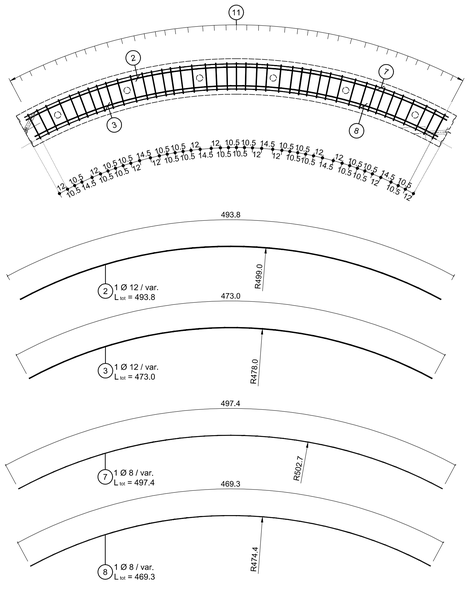

Schnitt 4-4 / Sezione 4-4
1:25

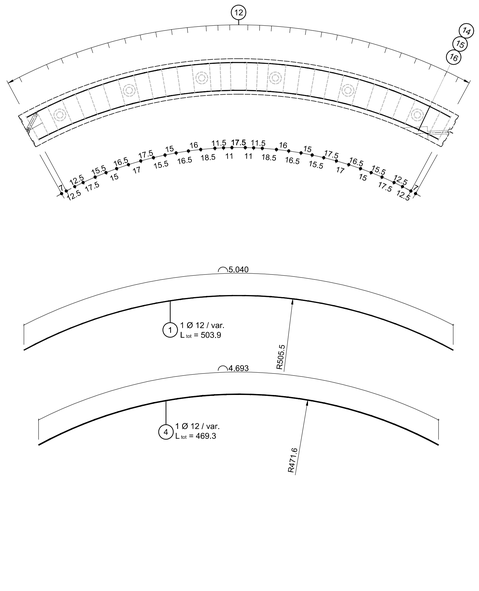

MATERIALEIGENSCHAFTEN UND TECHNISCHE SPEZIFIKATIONEN

- BEWEHRUNGSSTAHL:
  Stabstahl B450C
- BETONDECKUNG:
  Betondeckung der äußeren Bewehrung =4cm
- ÜBERGREIFUNGSLÄNGE:
  Übergreifungslängen für Verteilungs- und/oder Längseisen >50Ø
- SCHWEIßVERBINDUNGEN:
  Kehlnähte a ≥ 0.4 t (t=minimale Dicke der zu verschweißenden Elemente)
- SCHRAUBEN:
  Schrauben und Schraubenmuttern Klasse 8.8

CARATTERISTICHE DEI MATERIALI E SPECIFICHE TECNICHE

- ACCIAIO PER ARMATURE:
  Barre in acciaio B450C
- COPRIFERRO:
  Copriferro su armatura esterna =4cm
- SOVRAPPOSIZIONI:
  Sovrapposizioni per ferri ripartitori e/o longitudinali >50Ø
- SALDATURE:
  Saldature a cordoni d'angolo a ≥ 0.4 t (t=spessore minimo degli elementi da saldare)
- BULLONI:
  Dadi e bulloni classe 8.8

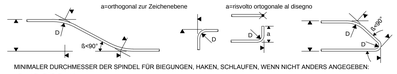

MINIMALER DURCHMESSER DER SPINDEL FÜR BIEGUNGEN, HAKEN, SCHLAUFEN, WENN NICHT ANDERS ANGEGEBEN:
- D = 4Ø; FÜR Ø ≤ 16
- D = 7Ø; FÜR Ø > 16

DIAMETRO MINIMO DEL MANDRINO PER PIEGATURE, UNCINI, CAPPI, SE NON DIVERSAMENTE INDICATO:
- D = 4Ø; PER Ø ≤ 16
- D = 7Ø; PER Ø > 16

Referenzdokumente
Documenti di riferimento

02_H61_TM_030_KSC_D0700_23400	Schalung Tübbingring GL-MS, d=40cm, Übersicht	Carpenteria conci GL-MS, d=40cm, visione generale
02_H61_TM_030_KSC_D0700_23404	Schalung Tübbingring GL-MS, d=40cm, Segment B2	Carpenteria conci GL-MS, d=40cm, segmento B2

Bearbeitungsstand
Stato di elaborazione

Revision Revisione	Änderungen Modifiche	Verantwortlicher Änderung Responsabile modifica	Datum Data
00	Erstversion / Primera Visione	Guzik	22.05.2014
10	Endabgabe / Consegna Definitiva	Guzik	31.07.2014
11	Projektvervollständigung und Umsetzung der Verbesserungen aus dem Prüfverfahren / Completamento progetto e recepimento istuttoria	Guzik	09.10.2014
20	Überarbeitung infolge Dienstanweisung Nr. 1 vom 17.10.2014. / Revisione a seguito ODS n°1 del 17.10.14	Correa	04.12.2014
21	Abgabe für die Ausschreibung / Emissione per Appalto	Correa	30.01.2015

Mit Beteiligung der Europäischen Union aus dem Haushalt der Transeuropäischen Verkehrsnetze finanziertes Vorhaben
Opera finanziata con la partecipazione dell' Unione Europea attraverso il bilancio della reti di transporto transeuropee

Ausbau Eisenbahnachse München-Verona
BRENNER BASISTUNNEL
Ausführungsplanung

Potenziamento asse ferroviario Monaco - Verona
GALLERIA DI BASE DEL BRENNERO
Progettazione esecutiva

D0700: Baulos Mauls 2-3 | D0700: Lotto Mules 2-3

Projekteinheit: Haupttunnel	WBS: Gallerie principali
Dokumentenart: Bewehrungsplan	Tipo documento: Armatura
Titel: Bewehrung Tübbingring GL-MS, d=40cm, Segment B2	Titolo: Armatura conci GL-MS, d=40cm, segmento B2

RTI 4P *Raggruppamento Temporaneo di Ingegneri 4P*
Via Cimarosa 13, 00141 Roma, Samuela Ancona, Via Cimarosa 13, 00141 Roma, Tel.+39.0687600700, Fax.+39.0687600701

Generalplaner / Responsabile integrazioni prestazioni specialistiche
Ing. Enrico Maria Pizzarotti
Ord. Ingg. Milano N° A 20470

Mandataria	Mandante	Mandante	Mandante
PROTIER Consulenza e Progettazione	PÖYRY	pini swiss engineers	PASQUALI-RAUSA ENGINEERING s.r.l. & n.a.s.
Fachplaner / I progettista specialista	Fachplaner / I progettista specialista	Fachplaner / I progettista specialista	Fachplaner / I progettista specialista
	Ing. Rodrigo Correa		

	Datum / Data	Name / Nome	Gesellschaft / Società
Bearbeitet / Elaborato	30.01.2015	Guzik	Pöyry
Geprüft / Verificato	30.01.2015	Wiedenmann	Pöyry

BBT *Galleria di Base del Brennero / Brenner Basistunnel BBT SE*

Name / Nome: R. Zurlo
Name / Nome: K. Bergmeister

Projekt-Teilabschnitt / Chilometro progetto	von / da 32.0+88 bis / a 54.0+15 bei / al -	Element / Elemento / Chilometro opera	von / da 32.0+88 bis / a 44.1+92 bei / al -	Status Dokument / Stato documento	Massstab / Scala 1 : 10, 1 : 25

Stand Stato	Los Lotto	Einheit Unità	Nummer Numero	Dokumentenart Tipo documento	Vertrag Contratto	Nummer Codice	Revision Revisione
02	H61	TM	030	KBW	D0700	23456	21

0.96m²