Grundriss Innenseite / Pianta intradosso

1:25

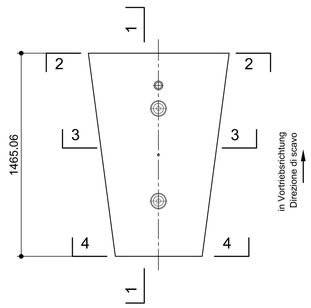

Ansicht Segment / Vista segmento

1:25

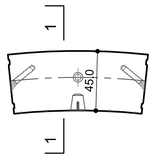

Schnitt 2-2 / Sezione 2-2

1:25

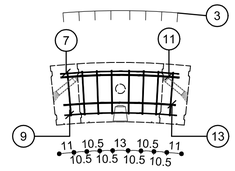

Schnitt 3-3 / Sezione 3-3

1:25

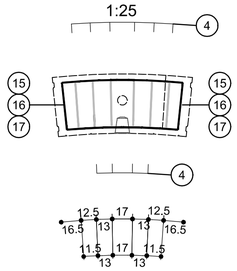

Schnitt 4-4 / Sezione 4-4

1:25

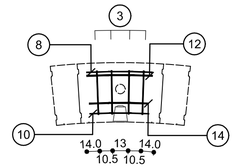

Stirnseitige Verbügelung, Grundriss / staffe laterali, pianta

1:25

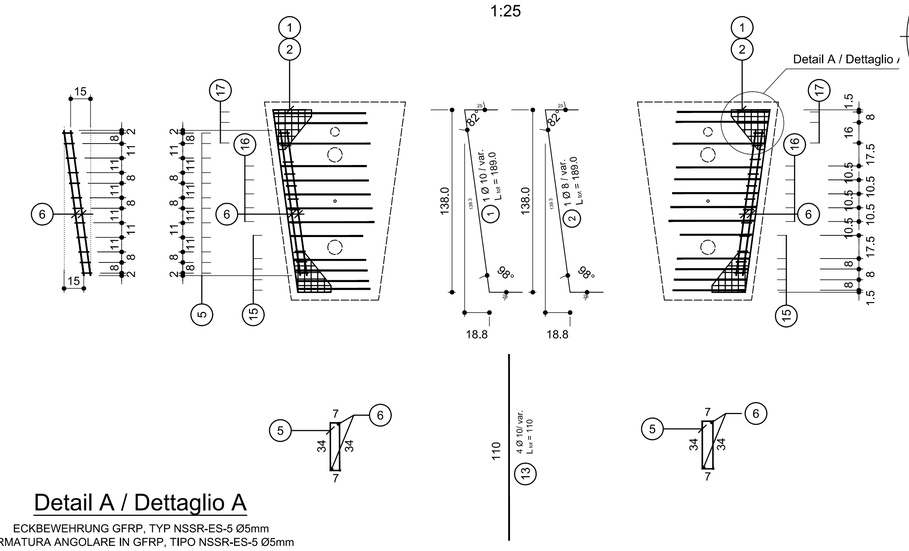

Detail A / Dettaglio A

ECKBEWEHRUNG GFRP, TYP NSSR-ES-5 Ø5mm
ARMATURA ANGOLARE IN GFRP, TIPO NSSR-ES-5 Ø5mm

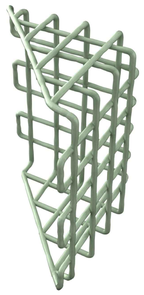

SEGMENT K
SEGMENTO K

in Vortriebsrichtung
in direzione di scavo

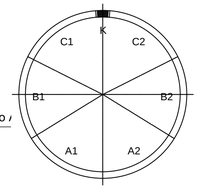

MATERIALEIGENSCHAFTEN UND TECHNISCHE SPEZIFIKATIONEN

- BEWEHRUNGSSTAHL:
  Stabstahl B450C
- BETONDECKUNG:
  Betondeckung der äußeren Bewehrung =4cm
- ÜBERGREIFUNGSLÄNGE:
  Übergreifungslängen für Verteilungs- und/oder Längseisen >50Ø
- SCHWEIßVERBINDUNGEN:
  Kehlnähte a ≥ 0.4 t (t=minimale Dicke der zu verschweißenden Elemente)
- SCHRAUBEN:
  Schrauben und Schraubenmuttern Klasse 8.8

CARATTERISTICHE DEI MATERIALI E SPECIFICHE TECNICHE

- ACCIAIO PER ARMATURE:
  Barre in acciaio B450C.
- COPRIFERRO:
  Copriferro su armatura esterna =4cm
- SOVRAPPOSIZIONI:
  Sovrapposizioni per ferri ripartitori e/o longitudinali >50Ø
- SALDATURE:
  Saldature a cordoni d'angolo a ≥ 0.4 t (t=spessore minimo degli elementi da saldare)
- BULLONI:
  Dadi e bulloni classe 8.8

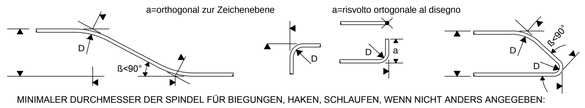

MINIMALER DURCHMESSER DER SPINDEL FÜR BIEGUNGEN, HAKEN, SCHLAUFEN, WENN NICHT ANDERS ANGEGEBEN:
- D = 4Ø; FÜR Ø ≤ 16
- D = 7Ø; FÜR Ø > 16

DIAMETRO MINIMO DEL MANDRINO PER PIEGATURE, UNCINI, CAPPI, SE NON DIVERSAMENTE INDICATO:
- D = 4Ø; PER Ø ≤ 16
- D = 7Ø; PER Ø > 16

Referenzdokumente
Documenti di riferimento

02_H61_TM_030_KSC_D0700_23416	Schalung Tübbingring GL-MS, d=45cm, Segment K	Carpenteria conci GL-MS, d=45cm, segmento K

Bearbeitungsstand
Stato di elaborazione

Revision Revisione	Änderungen Modifiche	Verantwortlicher Änderung Responsabile modifica	Datum Data
10	Endabgabe / Consegna Definitiva	Guzik	31.07.2014
11	Projektvervollständigung und Umsetzung derVerbesserungen aus dem Prüfverfahren / Completamento progetto e recepimento istruttoria	Guzik	09.10.2014
20	Überarbeitung infolge Dienstanweisung Nr. 1 vom 17.10.2014 / Revisione a seguito ODS n°1 del 17.10.14	Correa	04.12.2014
21	Abgabe für die Ausschreibung / Emissione per Appalto	Correa	30.01.2015

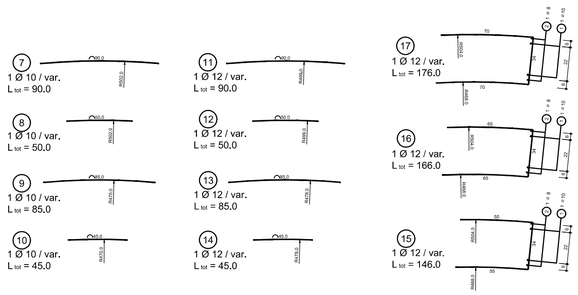

Schnitt 1-1 / Sezione 1-1

1:10

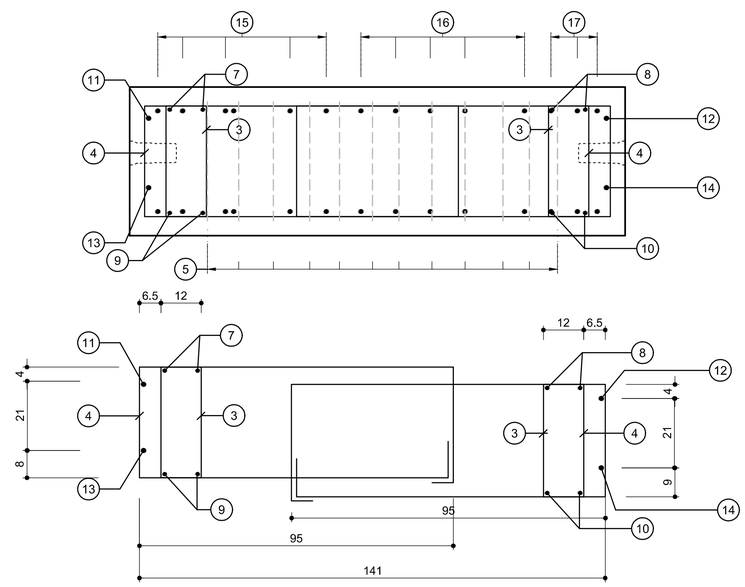

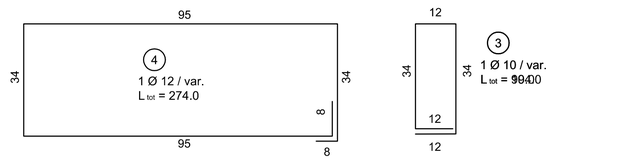

Längsseitige Verbügelung, Grundriss / staffe longitudinali, pianta

1:25

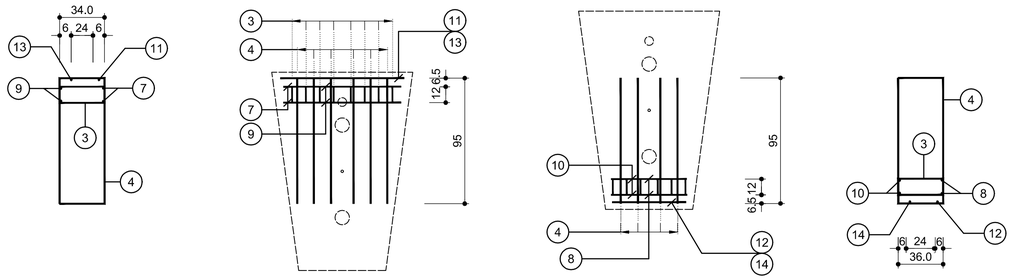

Mit Beteiligung der Europäischen Union aus dem Haushalt der Transeuropäischen Verkehrsnetze finanziertes Vorhaben
Opera finanziata con la partecipazione dell' Unione Europea attraverso il bilancio delle reti di transporto transeuropee

Ausbau Eisenbahnachse München-Verona
BRENNER BASISTUNNEL
Ausführungsplanung

Potenziamento asse ferroviario Monaco - Verona
GALLERIA DI BASE DEL BRENNERO
Progettazione esecutiva

D0700: Baulos Mauls 2-3 | D0700: Lotto Mules 2-3

Projekteinheit / WBS	Haupttunnel	Gallerie principali
Dokumentenart / Tipo documento	Bewehrungsplan	Armatura
Titel / Titolo	Bewehrung Tübbingring GL-MS, d=45cm, Segment K	Armatura conci GL-MS, d=45cm, segmento K

RTI 4P Raggruppamento Temporaneo di Imprese 4P
c/o Tre-Bit S.r.l., Via G.B. Sammartini 5, 20125 Milano, Tel. +39-0267070711, Fax: +39-0267152617

Generalplaner / Responsabile integrazioni prestazioni specialistiche
Ing. Enrico Maria Pizzarotti
Ord. Ingg. Milano N° A 29470

Mandataria	Mandante	Mandante	Mandante
PRO ITER Progetti Infrastrutture Territorio s.r.l.	PÖYRY	pini swiss engineers	PASQUALI-RAUSA ENGINEERING S.r.l./G.m.b.H.
Fachplaner / il progettista specialista	*Fachplaner / il progettista specialista* Ing. Rodrigo Correa	*Fachplaner / il progettista specialista*	*Fachplaner / il progettista specialista*

	Datum / Data	Name / Nome	Gesellschaft / Società
Bearbeitet / Elaborato	30.01.2015	Guzik	Pöyry
Geprüft / Verificato	30.01.2015	Wiedenmann	Pöyry

BBT Galleria di Base del Brennero / Brenner Basistunnel BBT SE

	Name / Nome	Name / Nome
	R. Zurlo	K. Bergmeister

Projekt-kilometer / Chilometro progetto	von / da 32.0+88 bis / a 54.0+15 bei / al -	Bau-kilometer / Chilometro opera	von / da 32.0+88 bis / a 44.1+92 bei / al -	Status Dokument / Stato documento	Massstab / Scala 1 : 10, 1 : 25

Staat Stato	Los Lotto	Einheit Unità	Nummer Numero	Dokumentenart Tipo documento	Vertrag Contratto	Nummer Codice	Revision Revisione
02	H61	TM	030	KBW	D0700	23464	21

0.46m²