Schnitt A-A / Sezione A-A

(1:50)

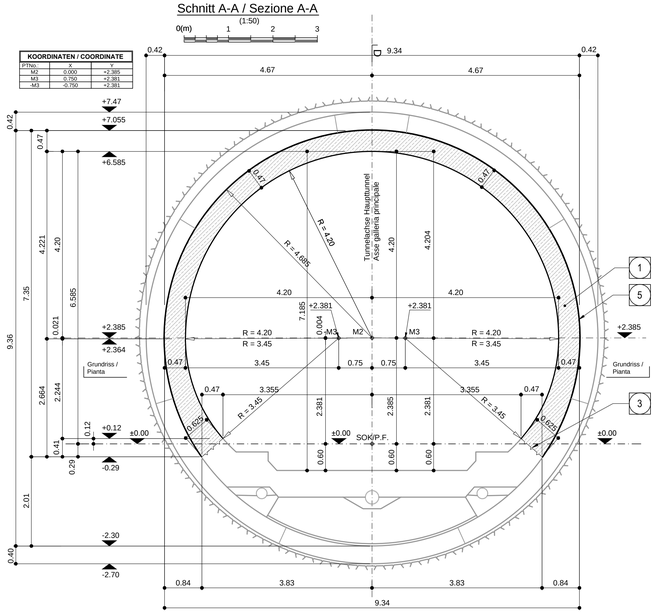

KOORDINATEN / COORDINATE		
PTNR.	Y	Z
M2	0.000	+2.385
M3	0.750	+2.381
-M3	-0.750	+2.381

Schnitt B-B / Sezione B-B

(1:25)

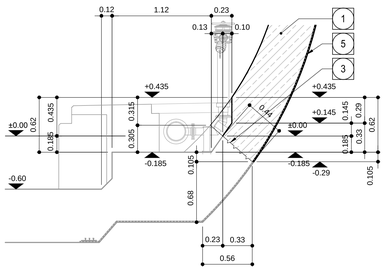

1	Innenschale Rivestimento definitivo
3	Arbeitsfuge aufgeraut gem. EN 1992-1-1 Neigung nach statischen Erfordernissen Giunto di ripresa scabro sec. EN 1992-1-1 Inclinazione secondo necessità statica
5	Fugenband in Arbeitsfuge - Abdichtungsträger, 3cm - Abdichtungssystem: • PVC-P Kunststoffdichtungsbahn, 2mm mit Schutzschicht bei bewehrten Bauteilen • Geotextil ≥900g/m² • Eventuelle Oberflächendrainage mittels Elemente mit hoher Drainagefähigkeit (gemäß Übersichtstafel Materialanwendung) - Water-stop nei giunti di getto - Strato di regolarizzazione, 3cm (solamente nei cunicoli trasversali) - Sistema di impermeabilizzazione: • membrana di impermeabilizzazione PVC-P, 2mm con strato di protezione per rivestimenti armati • geocomposito ≥900g/m² • eventuali elementi di drenaggio di superficie con elevata funzione drenante (rif. Tavola sinottica di applicazione dei materiali)

Schnitt C-C / Sezione C-C

(1:50)

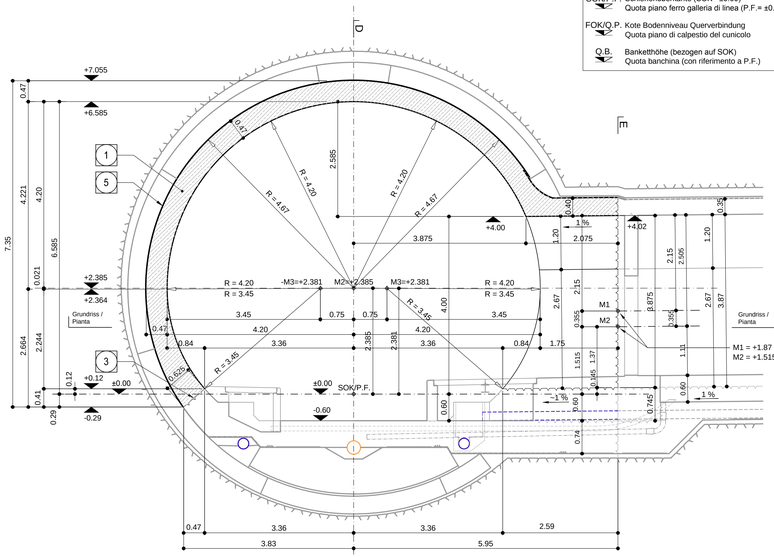

ANMERKUNGEN / ANNOTAZIONI

SOK/P.F.	Schienenoberkante (SOK= ±0.00) Quota piano ferro galleria di linea (P.F.= ±0.00)
FOK/Q.P.	Kote Bodenniveau Querverbindung Quota piano di calpestio del cunicolo
Q.B.	Banketthöhe (bezogen auf SOK) Quota banchina (con riferimento a P.F.)

Übersicht / Visione generale

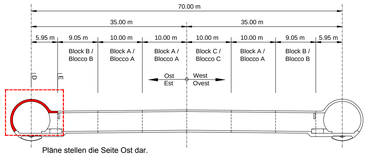

Pläne stellen die Seite Ost dar.
Für die Seite West gelten spiegelbildlich die gleichen Pläne, wobei das Längsgefälle der Querverbindung leicht variert.

I piani mostrano la parte est.
Per la parte ovest vale l'immagine speculare, con variazioni minime per quanto riguarda la pendenza longitudinale dei cunicoli trasversali.

Referenzdokumente
Documenti di riferimento

02_H61_OP_025_KTB_D0700_23061	Synoptischer Plan - Anwendung der Materialien	Tavola sinottica di applicazione dei materiali
02_H61_TY_030_KRP_D0700_23322	Regelprofil CT1-IN-GL-MS, mit Ablauf	Sezione tipo applicata CT1-IN-GL-MS, con scarico
02_H61_TY_030_KBW_D0700_23611	Bewehrung GL-MS, CT1-(T2-T3-T3bis)-IN-GL-MS, Innengewölbe	Armatura GL-MS, CT1-(T2-T3-T3bis)-IN-GL-MS, calotta

Bearbeitungsstand
Stato di elaborazione

Revision Revisione	Änderungen Modifiche	Verantwortlicher Änderung Responsabile modifica	Datum Data
00	Erstversion / Prima Versione	Weide	22.05.2014
10	Einlagabe / Consegna Definitiva	Frey	31.07.2014
11	Projektvervollständigung und Umsetzung der Verbesserungen aus dem Prüfverfahren / Completamento progetto e recepimento istruttoria	Frey	09.10.2014
20	Überarbeitung infolge Dienstanweisung Nr. 1 vom 17.10.2014 / Revisione a seguito DDS n°1 del 17.10.14	Correa	04.12.2014
21	Abgabe für die Ausschreibung / Emissine per Appalto	Correa	30.01.2015

Schnitt D-D / Sezione D-D

(1:50)

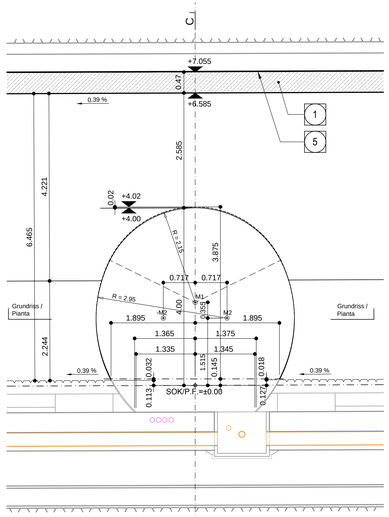

Schnitt E-E / Sezione E-E

(1:50)

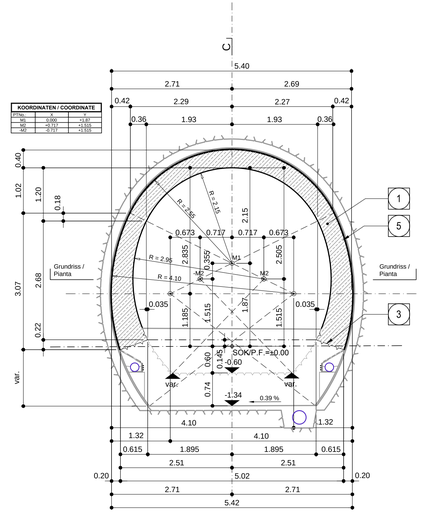

KOORDINATEN / COORDINATE		
PTNR.	Y	Z
M1	0.000	+1.87
M2	0.717	+1.515
-M2	-0.717	+1.515

Grundriss / Pianta

(1:50)

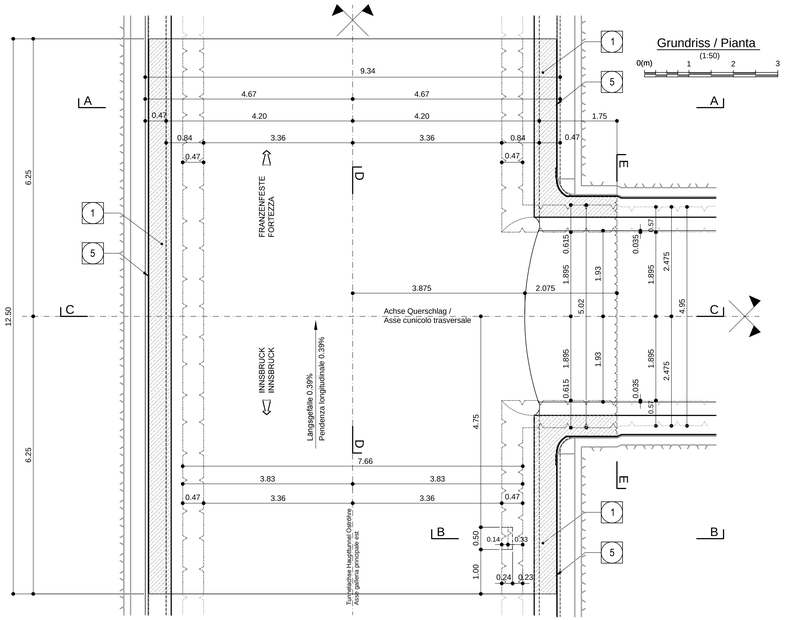

Mit Beteiligung der Europäischen Union aus dem Haushalt der Transeuropäischen Verkehrsnetze finanziertes Vorhaben
Opera finanziata con la partecipazione dell' Unione Europea attraverso il bilancio della reti di trasporto transeuropee

Ausbau Eisenbahnachse München-Verona
BRENNER BASISTUNNEL
Ausführungsplanung

Potenziamento asse ferroviario Monaco - Verona
GALLERIA DI BASE DEL BRENNERO
Progettazione esecutiva

D0700: Baulos Mauls 2-3 | D0700: Lotto Mules 2-3

Projekteinheit: Haupttunnel | WBS: Gallerie principali
Dokumentenart: Schalungsplan | Tipo documento: Carpenteria
Titel: Schalung CT1-(T2-T3-T3bis)-IN-GL-MS Mit Ablauf Innengewoelbe
Titolo: Carpenteria CT1-(T2-T3-T3bis)-IN-GL-MS, con scarico, calotta

RTI 4P Raggruppamento Temporaneo di Ingegneri 4P
Generalplaner / Responsabile integrazioni prestazioni specialistiche
Ing. Enrico Maria Pizzarotti
Ord. Ing. Milano N° A 24472

Mandataria	Mandante	Mandante	Mandante
PRO ITER	PÖYRY	pini swiss engineers	PASQUALI-RAUSA ENGINEERING
Fachplaner / Il progettista specialista	Fachplaner / Il progettista specialista Ing. Rodrigo Correa	Fachplaner / Il progettista specialista	Fachplaner / Il progettista specialista

	Datum / Data	Name / Nome	Gesellschaft / Società
Bearbeitet / Elaborato	30.01.2015	Frey	Pöyry
Geprüft / Verificato	30.01.2015	Deplazes	Pöyry

BBT Galleria di Base del Brennero
Brenner Basistunnel BBT SE

Name / Nome: R. Zurlo
Name / Nome: K. Bergmeister

Projekt-Kilometer / Chilometro progetto: von / da 32.0+88, bis / a 54.0+15, bei / at -
Bau-Kilometer / Chilometro opera: von / da 32.0+88, bis / a 44.1+92, bei / at -
Status / Stato: Dokument / Documento
Massstab / Scala: 1 : 50, 1:25

Staat Stato	Los Lotto	Einheit Unità	Nummer Numero	Dokumentenart Tipo documento	Vertrag Contratto	Nummer Codice	Revision Revisione
02	H61	TY	030	KSC	D0700	23525	21

0.69m²