Schnitt A-A / Sezione A-A

1:100

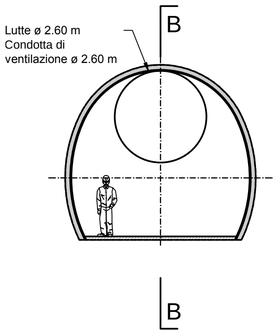

QS Typ 1 mit durchgehender Lutte.
Cunicolo traversale tipo 1 con condotta di ventilazione
Schnitt B-B / Sezione B-B

1:200

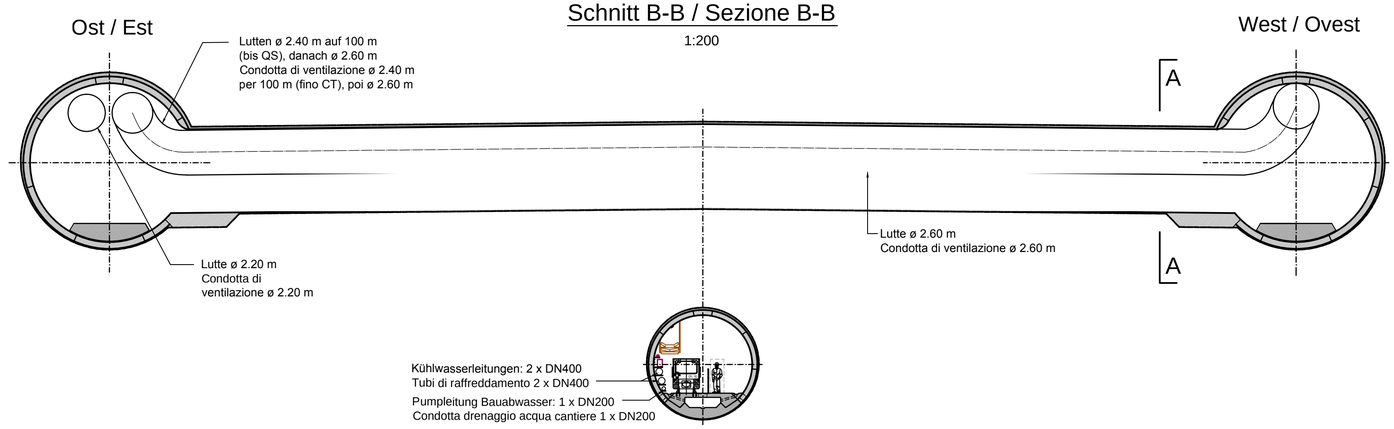

Schnitt C-C / Sezione C-C

1:100

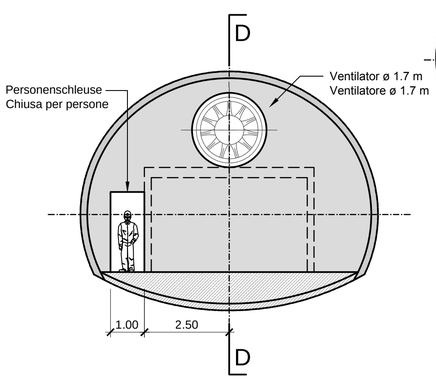

QS Typ 3 mit Ventilator
Cunicolo traversale tipo 3 con ventilatore
Schnitt D-D / Sezione D-D

1:200

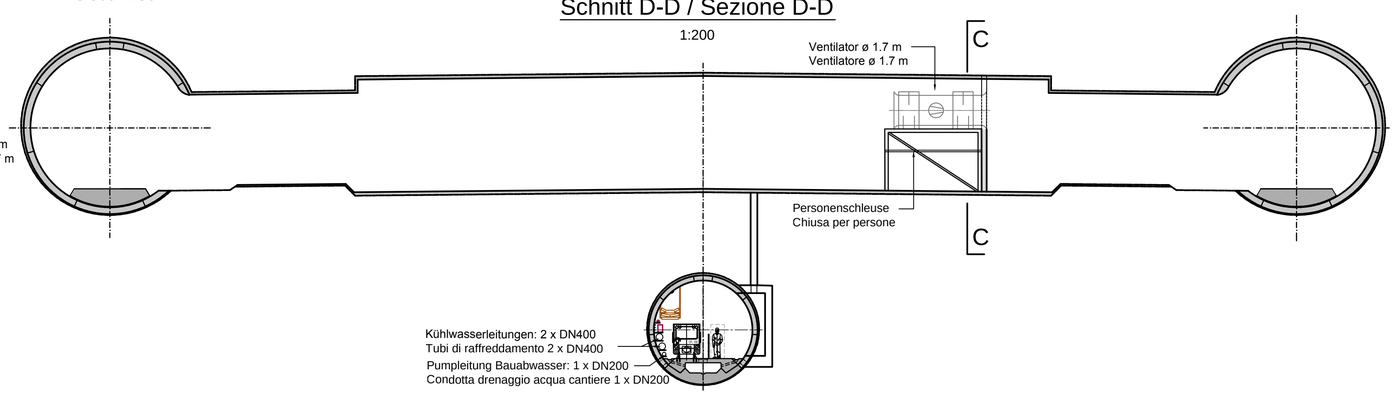

Referenzdokumente
Documenti di riferimento

02_H61_QS_025_KRP_D0700_23702	Regelprofile CT1-T1-T2-T3, mit Ablauf, Grundriss und Längsschnitt	Sezioni tipo applicate CT1-T1-T2-T3, con scarico, pianta e profilo
02_H61_QS_025_KRP_D0700_23707	Regelprofil CT1-T1-T2-T3, ohne Ablauf	Sezioni tipo applicate CT1-T1-T2-T3,e senza scarico
02_H61_QS_025_KRP_D0700_23710	Regelprofile CT1-T1-T2-T3, mit Ablauf	Sezioni tipo applicate CT1-T1-T2-T3, con scarico
02_H61_QS_025_KRP_D0700_23714	Regelprofile CT2-b-T1-T2-T3 und CT2-b-T1-T2-T3, ohne Ablauf	Sezioni tipo applicate CT2-b-T1-T2-T3 e CT2-b-T1-T2-T3, senza scarico

Bearbeitungsstand
Stato di elaborazione

Revision Revisione	Änderungen Modifiche	Verantwortlicher Änderung Responsabile modifica	Datum Data
00	Erstversion / Prima Versione	Viertel	14.02.2014
01	Allgemeine Revision / Revisione generale	Viertel	22.05.2014
10	Endabgabe / Consegna Definitivo	Norghauer	31.07.2014
11	Projektvervollständigung und Umsetzung der Verbesserungen aus dem Prüfverfahren / Completamento progetto e recepimento istruttoria	Norghauer	09.10.2014
20	Überarbeitung infolge Dienstanweisung Nr. 1 vom 17.10.2014 / Revisione a seguito ODS n°1 del 17.10.14	Norghauer	04.12.2014
21	Abgabe für die Ausschreibung / Emissione per Appalto	Norghauer	30.01.2015

Mit Beteiligung der Europäischen Union aus dem Haushalt der Transeuropäischen Verkehrsnetze finanziertes Vorhaben

Opera finanziata con la partecipazione dell' Unione Europea attraverso il bilancio delle reti di trasporto transeuropee

Ausbau Eisenbahnachse München-Verona

BRENNER BASISTUNNEL

Ausführungsplanung

Potenziamento asse ferroviario Monaco - Verona

GALLERIA DI BASE DEL BRENNERO

Progettazione esecutiva

D0700: Baulos Mauls 2-3 | D0700: Lotto Mules 2-3

Projekteinheit	WBS
Baulüftung und Kühlung	Ventilazione e raffreddamento
Dokumentenart	Tipo documento
Ansicht maschinelle Ausrüstung	Prospetto attrezz. meccanica
Titel	Titolo
Querschläge Umluftventilatoren	Impianto di ventilazione GL CT con ventilatori di circolazione

RTI 4P Raggruppamento Temporaneo di Imprese 4P
Sti Pte Mr S.r.l., Via C.G. Sarmiento 8, 20123 Milano, Tel. +39 0287067911, Fax: +39 0287153012

Generalplaner / Responsabile integrazioni prestazioni specialistiche
Ing. Enrico Maria Pizzarotti
Ord. Ingg. Milano N° A 29470

Mandataria	*Mandante*	*Mandante*	*Mandante*
PRO ITER Progetto Infrastrutture Territorio s.r.l.	PÖYRY	pini swiss engineers	PASQUALI-RAUSA ENGINEERING S.r.l./G.m.b.H.
Fachplaner / il progettista specialista	*Fachplaner / il progettista specialista* Ing. Nicola Norghauer	*Fachplaner / il progettista specialista*	*Fachplaner / il progettista specialista*

	Datum / Data	Name / Nome	Gesellschaft / Società
Bearbeitet / Elaborato	30.01.2015	Spillmann	Pöyry
Geprüft / Verificato	30.01.2015	Gehrig	Pöyry

BBT Galleria di Base del Brennero Brenner Basistunnel BBT SE

Name / Nome: R. Zurlo

Name / Nome: K. Bergmeister

Projekt-kilometer / Chilometro progetto	von / da 32.0 + 88 bis / a 54.0 + 15 bei / al	Bau-kilometer / Chilometro opera	von / da bis / a bei / al	Status Dokument / Stato documento	Massstab / Scala 1:100, 1:200

Staat Stato	Los Lotto	Einheit Unità	Nummer Numero	Dokumentenart Tipo documento	Vertrag Contratto	Nummer Codice	Revision Revisione
02	H61	LE	940	MAN	D0700	31013	21

0.36m²