Pianta / Grundriss, 1:50

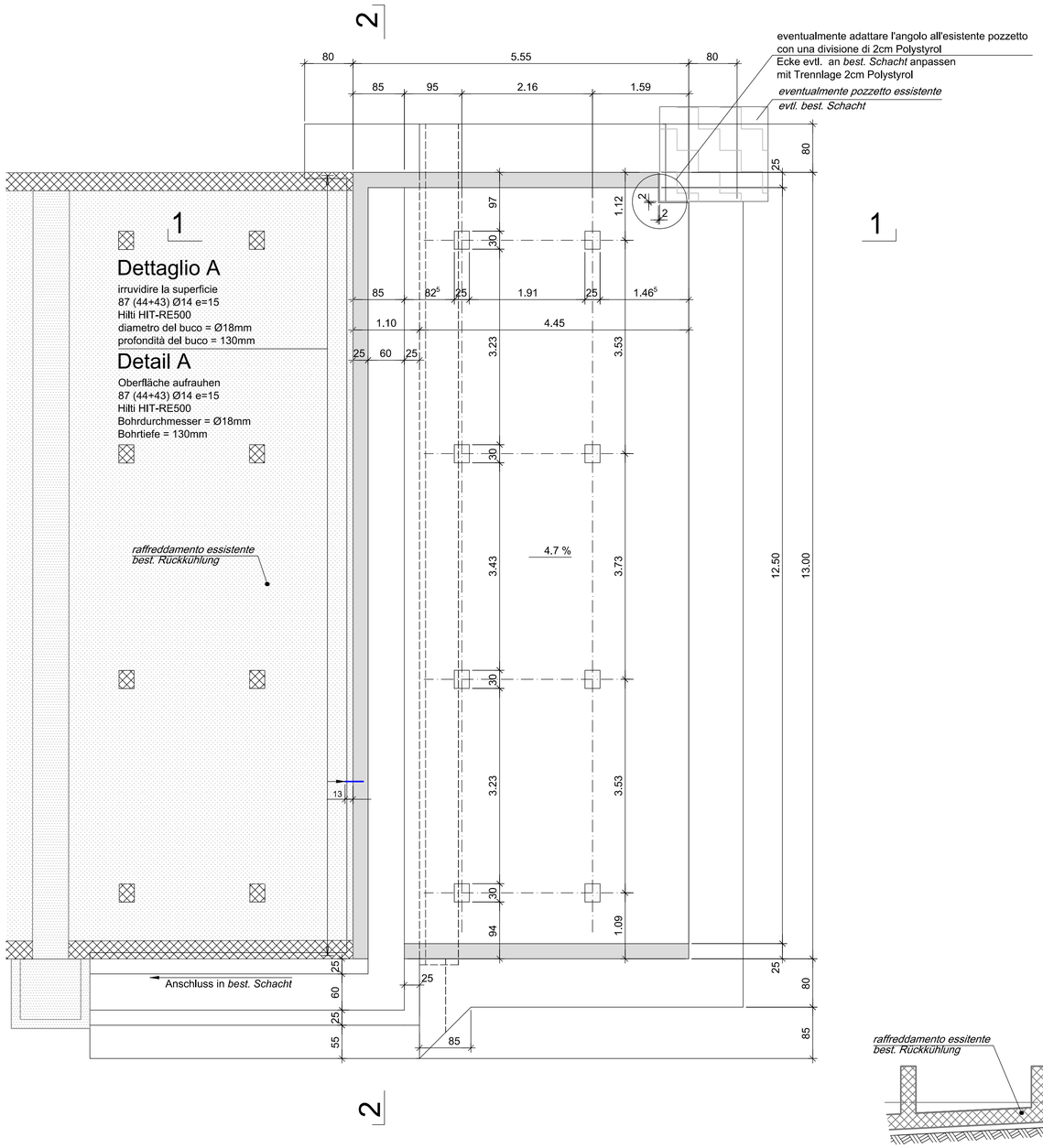

Legenda / Legende:

- Betoncino / Magerbeton
- Calcestruzzo armato / Beton bewehrt
- *Calcestruzzo esistente / Beton bestehend*
- Smantellamento / Abbruch

Osservazioni generali / Allgemeine Bemerkungen:

Calcestruzzo / Beton:	- C25/30, XC3, XD2, XF3, XA3
Tipi di cassero: Schalungstyp:	- tipo 1: superfici invisibili (cassero a perdere) tipo 2: superfici a vista - Typ 1: unsitchbare Flächen Typ 2: sichtbare Flächen
Rimozione del cassero: Ausschalfristen:	- minimo dopo 72 h - frühenstens nach 72h
Fughe di lavoro: Artbeitsfugen:	- non rivertiti, evitare lamiere stirate, superficie irruvidita - abgeschalt, kein Streckmetal, Oberfläche aufgeraut
Lavorazione delle superfici: Oberflächenbehandlung:	- secondo specificazioni della direzione die lavorinach - nach Angabe Bauleitung
Trattamento finale: Nachbehandlung:	- secondo specificazioni della direzione die lavorinach - nach Angabe Bauleitung
Concetto di impermeabilizzazione: Abdichtungskonzept:	- fughe di lavoro: canale di iniezone RASCOtec - Arbeitsfugen: RASCOtec Injektionskanal
Esenzione: Abfasung:	- applicare una tripla listella (15 x 15 mm) su ogni spigolo - bei allen sichtbaren Kanten sind Dreikantleisten (15 × 15mm) einzulegen

Dettaglio A e dettaglio del principio di impermeabilizzazione
Detail A und Prinzipdetail Abdichtung, 1:10

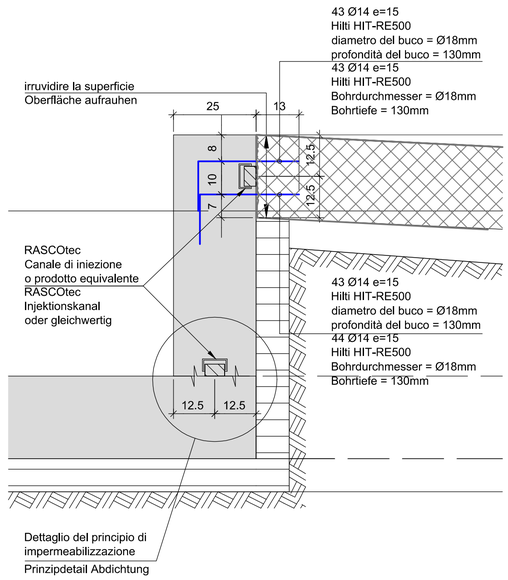

Referenzdokumente
Documenti di riferimento

02_H61_IA_500_UBW_D0700_34203	Bewehrung TABA - Rückkühlung	Armatura - Raffreddamento

Bearbeitungsstand
Stato di elaborazione

Revision Revisione	Änderungen Modifiche	Verantwortlicher Änderung Responsabile modifica	Datum Data
00	Erstversion / Prima Versione	Faltak	22.05.2014
10	Endabgabe / Consegna definitiva	Faltak	31.07.2014
11	Projektvervollständigung und Umsetzung der Verbesserungen aus dem Prüfverfahren / Completamento progetto e recepimento istruttoria	Faltak	09.10.2014
20	Überarbeitung infolge Dienstanweisung Nr. 1 vom 17.10.2014 / Revisione a seguito ODS n°1 del 17.10.14	Correa	04.12.2014
21	Abgabe für die Ausschreibung / Emissione per Appalto	Correa	30.01.2015

Sezione 1-1 / Schnitt 1-1, 1:50

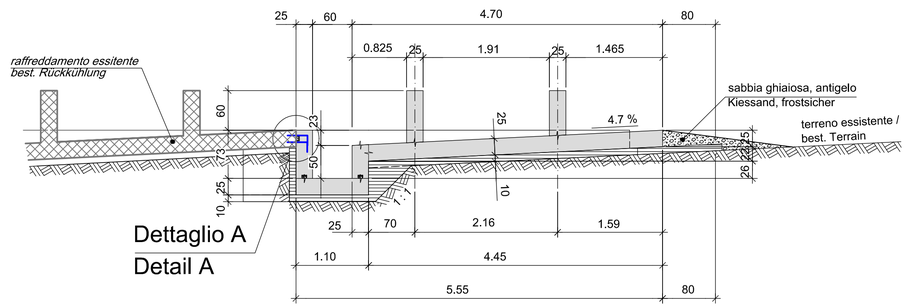

Sezione 2-2 / Schnitt 2-2, 1:50

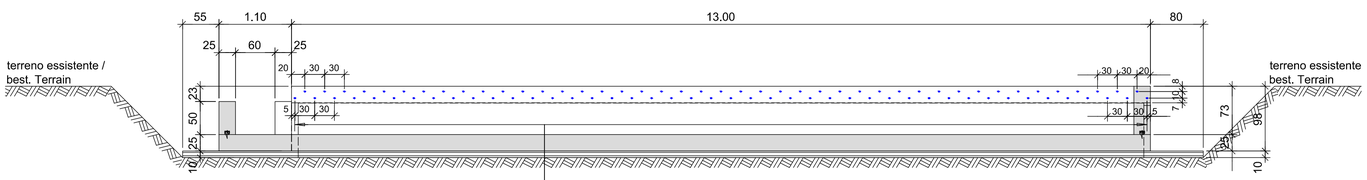

Dettaglio A
irruvidire la superficie
87 (44+43) Ø14 e=15
Hilti HIT-RE500
diametro del buco = Ø18mm
profondità del buco = 130mm

Detail A
Oberfläche aufrauhen
87 (44+43) Ø14 e=15
Hilti HIT-RE500
Bohrdurchmesser = Ø18mm
Bohrtiefe = 130mm

Mit Beteiligung der Europäischen Union aus dem Haushalt der Transeuropäischen Verkehrsnetze finanziertes Vorhaben
Opera finanziata con la partecipazione dell' Unione Europea attraverso il bilancio delle reti di trasporto transeuropee

Ausbau Eisenbahnachse München-Verona
BRENNER BASISTUNNEL
Ausführungsplanung

Potenziamento asse ferroviario Monaco - Verona
GALLERIA DI BASE DEL BRENNERO
Progettazione esecutiva

D0700: Baulos Mauls 2-3 | D0700: Lotto Mules 2-3

Projekteinheit	WBS
Tunnelabwasserbehandlungsanlage	Impianti di trattamento acque
Dokumentenart	Tipo documento
Schalungsplan	Carpenteria
Titel	Titolo
Schalungsplan - Rückkühlung	Carpenteria - Raffreddamento

RTI 4P Raggruppamento Temporaneo di Imprese 4P
c/o Pro Iter S.r.l., Via C.G. Gemelli-Ali, 20135 Milano, Tel. +39.0376/79711, Fax: +39.0376/52612

Generalplaner / Responsabile integrazioni prestazioni specialistiche
Ing. Enrico Maria Pizzarotti
Ord. Ingg. Milano N° A 29470

Mandataria	*Mandante*	*Mandante*	*Mandante*
PRO ITER Progettazione Ingegneria Territorio s.r.l.	PÖYRY	pini swiss engineers	PASQUALI-RAUSA ENGINEERING S.r.l./G.m.b.H.
Fachplaner / il progettista specialista	*Fachplaner / il progettista specialista* Ing. Rodrigo Correa	*Fachplaner / il progettista specialista*	*Fachplaner / il progettista specialista*

	Datum / Data	Name / Nome	Gesellschaft / Società
Bearbeitet / Elaborato	30.01.2015	Faltak	Pöyry
Geprüft / Verificato	30.01.2015	Rupp	Pöyry

BBT Galleria di Base del Brennero
Brenner Basistunnel BBT SE

Name / Nome: R. Zurlo
Name / Nome: K. Bergmeister

Projekt-kilometer / Chilometro progetto	von / da bis / a bei / al	32.0+88 54.0+15	Bau-kilometer / Chilometro opera	von / da bis / a bei / al	Status Dokument / Stato documento	Massstab / Scala 1:50 / 1:10

Staat Stato	Los Lotto	Einheit Unità	Nummer Numero	Dokumentenart Tipo documento	Vertrag Contratto	Nummer Codice	Revision Revisione
02	H61	IA	500	USC	D0700	34103	21

0.46m²