S C E N A R I O 5 / S Z E N A R I O 5

AVANZAMENTO DIREZIONE NORD
ORTSBRUST RICHTUNG NORD

GALLERIA DI LINEA OVEST + EST: SMONTAGGIO TBM
WESTRÖHRE + OSTRÖHRE: DEMONTAGE DER TBM

CUNICOLO ESPLORATIVO: SMONTAGGIO TBM
ERKUNDUNGSSTOLLEN: DEMONTAGE DER TBM

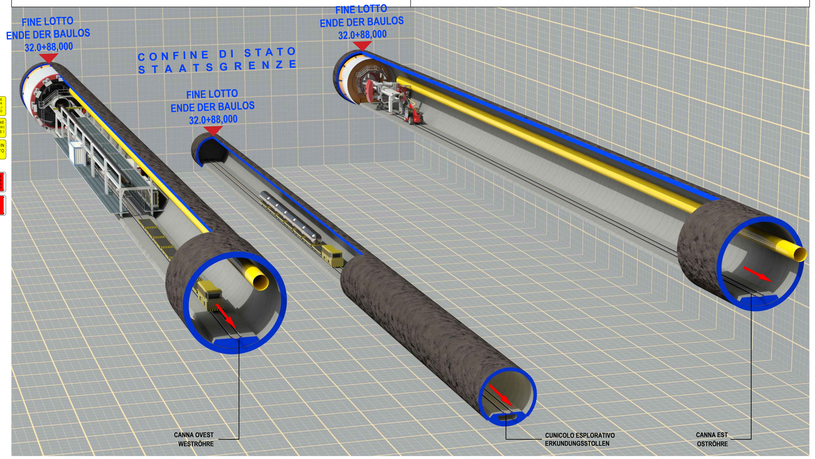

PRINCIPALI RISCHI - SMONTAGGIO TBM
HAUPTSÄCHLICHE GEFÄHRDUNGEN - DEMONTAGE TBM

- Rischio investimento / Gefährdung durch Überfahren.
- Rischio gas / Gefährdung durch Gas.
- Rischio rumore / Gefährdung durch Lärm.
- Rischi generali da radiazioni laser / Gefährdung aufgrund von Laser-Strahlungen.
- Rischio contatto con organi in movimento / Gefährdung durch Kontakt mit bewegten Teilen.
- Rischio schiacciamento parti del corpo / Quetschung Gefahr.
- Rischio incendio / Brandgefahr.
- Rischio elettrico / Elektrische Gefährdung.
- Rischio spruzzi fluidi ad alta pressione / Gefahr von unter Hochdruck ausgestoßenen flüssigen Spritzem.
- Rischio rottura tubazioni fluidi ad alta pressione e temperatura / Gefahr aufgrund von dem Bruch von Hochdruck-und Hochtemperaturrohre.

AVANZAMENTO DIREZIONE SUD
ORTSBRUST RICHTUNG SÜD

STATO FINALE LAVORI
ENDZUSTAND DER BAUWERKE

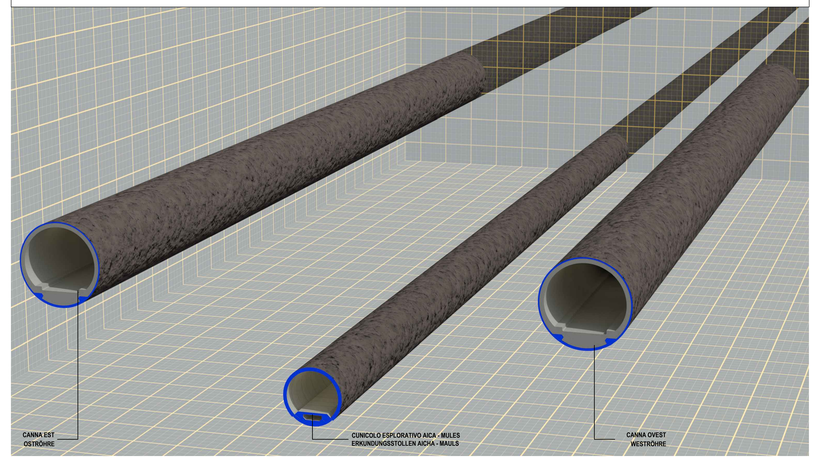

INNERE SICHERHEITSAUSSTATTUNGEN
DOTAZIONI DI SICUREZZA IN GALLERIA

SOS Schrank je 500 m
Armadio SOS ogni 500 m

Videoüberwachung je 500 m
Videosorveglianza ogni 500 m

GSM - Tunnelanlage
Impianto GSM in galleria

Rettungscontainer je 2000 m
Container di emergenza ogni 2000 m

INNERE BAULICHER BRANDSCHUTZMASSNAHMEN
DOTAZIONI ANTINCENDIO IN GALLERIA

Feuerlöscher je 100 m
Estintore ogni 100 m

Hydrant je 50 m
Idrante ogni 50 m

MISURE DI SICUREZZA GENERALI
ALLGEMEINE SICHERHEITSVORKEHRUNGEN

INDOSSARE INDUMENTI AD ALTA VISIBILITÀ
CLASSE 3 (UNI-EN471:2008)
HOCH-SICHTBARKEITSBEKLEIDUNG ANZIEHEN
KLASSE 3 (UNI-EN471:2008)

K E Y P L A N

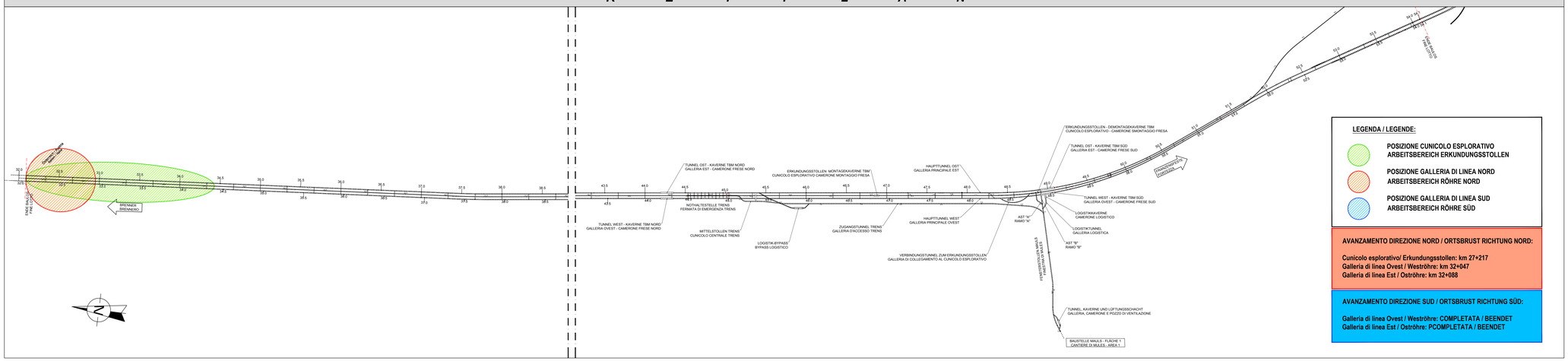

LEGENDA / LEGENDE:

- POSIZIONE CUNICOLO ESPLORATIVO
  ARBEITSBEREICH ERKUNDUNGSSTOLLEN
- POSIZIONE GALLERIA DI LINEA NORD
  ARBEITSBEREICH RÖHRE NORD
- POSIZIONE GALLERIA DI LINEA SUD
  ARBEITSBEREICH RÖHRE SÜD

AVANZAMENTO DIREZIONE NORD / ORTSBRUST RICHTUNG NORD:

Cunicolo esplorativo/ Erkundungsstollen: km 27+217
Galleria di linea Ovest / Weströhre: km 32+047
Galleria di linea Est / Oströhre: km 32+088

AVANZAMENTO DIREZIONE SUD / ORTSBRUST RICHTUNG SÜD:

Galleria di linea Ovest / Weströhre: COMPLETATA / BEENDET
Galleria di linea Est / Oströhre: PCOMPLETATA / BEENDET

Referenzdokumente
Documenti di riferimento

02_H61_SI_550_KSI_D0700_43040	Lageplan Szenario 5 (Blatt 1/4)	Planimetria scenario 5 (Tav. 1/4)
02_H61_SI_550_KSI_D0700_43041	Lageplan Szenario 5 (Blatt 2/4)	Planimetria scenario 5 (Tav. 2/4)
02_H61_SI_550_KSI_D0700_43042	Lageplan Szenario 5 (Blatt 3/4)	Planimetria scenario 5 (Tav. 3/4)
02_H61_SI_550_KSI_D0700_43043	Lageplan Szenario 5 (Blatt 4/4)	Planimetria scenario 5 (Tav. 4/4)

Bearbeitungsstand
Stato di elaborazione

Revision Revisione	Änderungen Modifiche	Verantwortlicher Änderung Responsabile modifica	Datum Data
00	Erstversion / Prima Versione	Salzburger	14.04.2014
10	Endabgabe / Consegna Definitiva	Salzburger	31.07.2014
11	Projektvervollständigung und Umsetzung der Verbesserungen aus dem Prüfverfahren / Completamento progetto e recepimento istruttoria	Salzburger	09.10.2014
20	Überarbeitung infolge Dienstanweisung Nr. 1 vom 17.10.2014 / Revisione a seguito ODS n°1 del 17.10.14	Salzburger	04.12.2014
21	Abgabe für Ausschreibung / Emissione per Appalto	Salzburger	30.01.2015

Mit Beteiligung der Europäischen Union aus dem Haushalt der Transeuropäischen Verkehrsnetze finanzierte Vorhaben
Opera finanziata con la partecipazione dell' Unione Europea attraverso il bilancio delle reti di transporto transeuropee

Ausbau Eisenbahnachse München-Verona
BRENNER BASISTUNNEL
Ausführungsplanung

Potenziamento asse ferroviario Monaco - Verona
GALLERIA DI BASE DEL BRENNERO
Progettazione esecutiva

D0700: Baulos Mauls 2-3 | D0700: Lotto Mules 2-3

Projekteinheit: Sicherheit	WBS: Sicurezza
Dokumentenart: Si-Ge-Plan	Tipo documento: Elaborato grafico PSC
Titel: Si-Ge - Unterfangebauwerke - Rendering Hauptbauphasen Rendering Szenario 5	Titolo: CSP - Opere in sotterraneo - Rendering macrofasi costruttive Rendering Scenario 5

RTI 4P Raggruppamento Temporaneo di Imprese 4P
Via Marco Polo, 39 - 40125 Bologna C.F./P.IVA 02392030374 - Tel. +39.051.6279111 - Fax. +39.051.6279112

der Sicherheitskoordinator in der Planungsphase / Il Coordinatore della Sicurezza in fase di Progettazione
Ing. Luigi Rausa
Ord. Ing. Bologna n° 149

Mandante: PRO ITER
Mandante: PÖYRY gpi SeRing engineers PASQUALI-RAUSA associati

Als Zustimmung / Per Condivisione
Ing. Enrico Maria Piccarotti
Ord. Ing. Milano n° 4 dipl.

	Datum / Data	Name / Nome	Gesellschaft / Società
Bearbeitet / Elaborato	30.01.2015	Salzburger	Pasquali-Rausa
Geprüft / Verificato	30.01.2015	Rausa	Pasquali-Rausa

BBT
Galleria di Base del Brennero
Brenner Basistunnel BBT SE

Name / Nome: R. Zurlo	Name / Nome: K. Bergmeister

Projekt-Kilometer / Chilometro progetto: von / da 32.0+88 bis / a 54.0+15	Bau-Kilometer / Chilometro opera: von / da bis / a	Status Dokument / Stato documento:	Massstab / Scala: /

Teil-System	Lots Lotto	Einheit Unità	Nummer Numero	Dokumentenart Tipo documento	Verfasser Redattore	Nummer Numero	Revision Revisione
02	H61	SI	550	KSI	D0700	43160	21

1.13m²