ITALKALI
Società Italiana Sali Alcalini S.p.A.
Sede Legale ed Amministrativa
Via Principe di Granatelli, 46 – 90139 Palermo (PA) Italy
Tel +39 091 6029111 - Fax +39 091 6116811
info@italkali.com - www.italkali.com - Pec italkali@legalmail.it

IMPIANTO / OPERA DI RIFERIMENTO

Concessione Mineraria "Realmonte" - Realizzazione di un complesso industriale per la lavorazione della kainite

REGIONE SICILIANA

COMUNE DI REALMONTE

Sito Minerario di Realmonte (AG)

Realizzazione di un impianto industriale per la produzione di Solfato di Potassio e Cloruro di Sodio ricristallizzato da kainite

Procedura ex art. 21 del D.Lgs. 152/06 e s.m.i.
Definizione dei contenuti dello studio di impatto ambientale (scoping)

ITALKALI
Società Italiana Sali Alcalini S.p.A.

NOME ELABORATO	SCALA
PIANTE E SEZIONI DELL'IMPIANTO INDUSTRIALE	1/100
CODICE DI RIFERIMENTO / NOME FILE	**S.W.O. N.**
ITKSMR_PS_PP007 / ITKSMR_PS_PP007.pdf	-

Disegno/elaborato di proprietà della Italkali S.p.A. – È vietata la riproduzione anche parziale o la cessione a terzi senza autorizzazione ai sensi della vigente legislazione in materia – Copyright reserved

REV.	DESCRIZIONE	DATA	ELABORAZIONE	VERIFICA	APPROVAZIONE
0	Emesso	31/07/14	ITALKALI S.p.A.	ITALKALI S.p.A.	ITALKALI S.p.A.

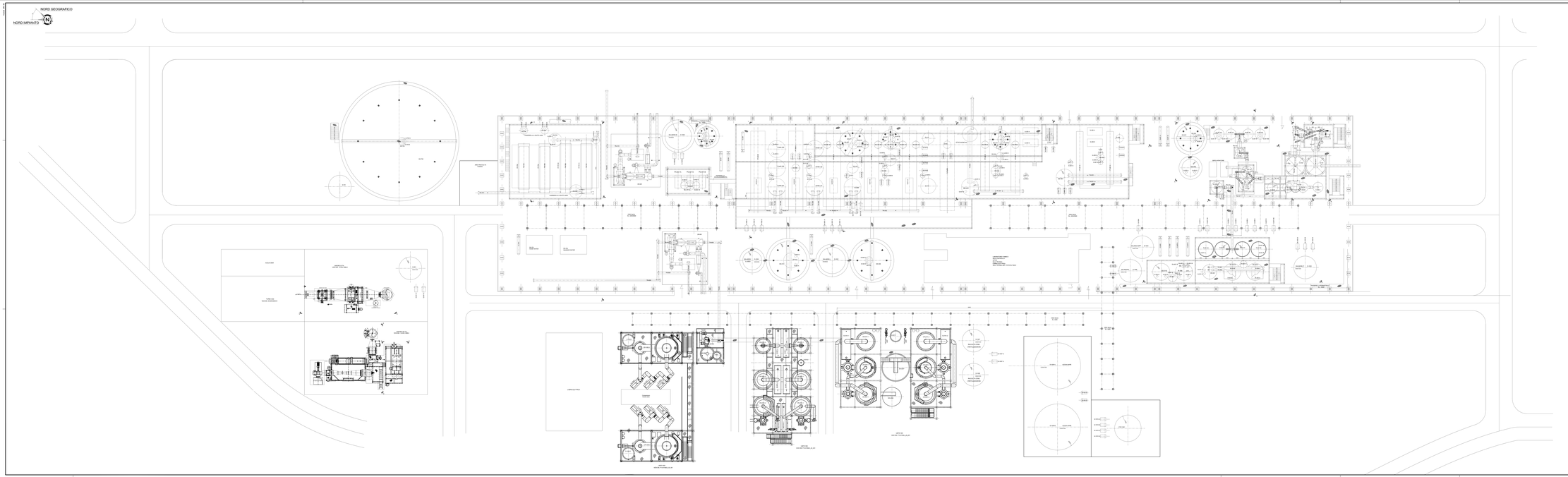
NORD GEOGRAFICO
NORD IMPIANTO
N
ACQUA GRIGIA
ACQUA DEMINERALIZZATA
ACQUA DI MARE
ACQUA DI MARE
ACQUA DI MARE

Format UNI A0

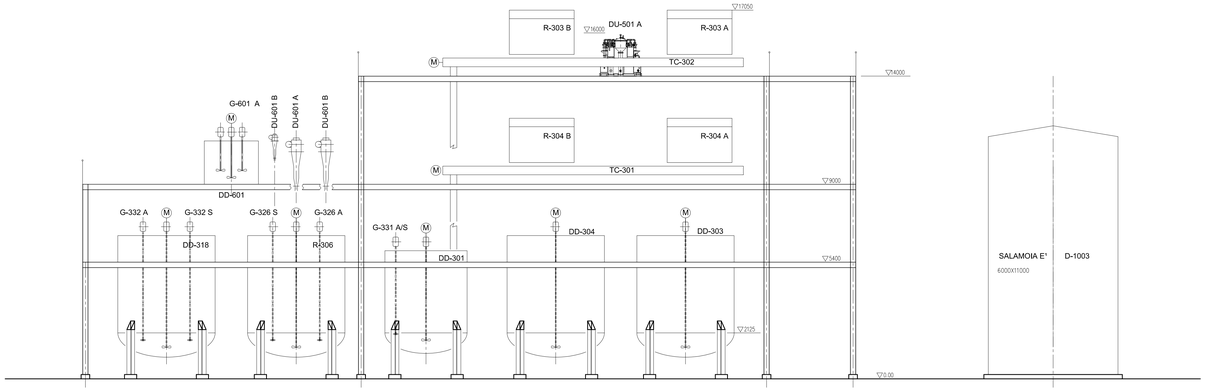

VISTA "F-F"

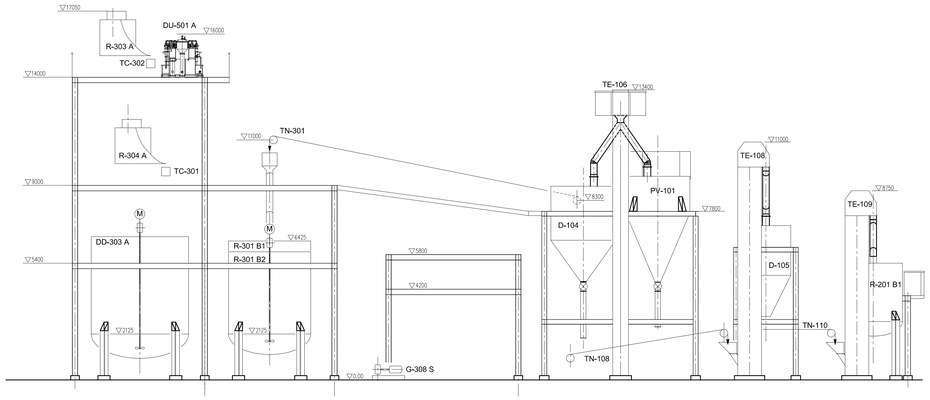

SEZ. "G-G"

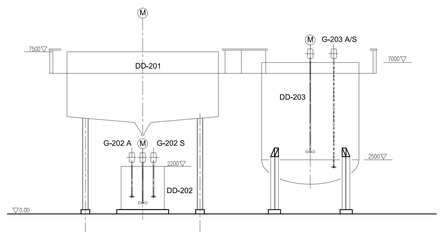

VISTA "E-E"

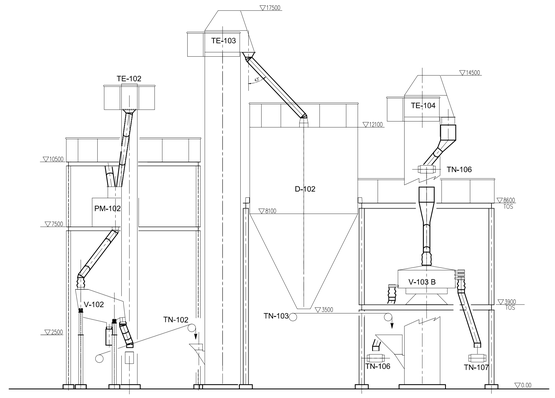

SEZ. "D-D"

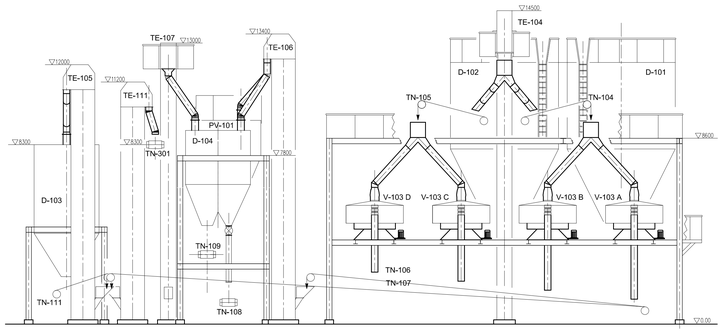

SEZ. "A-A"

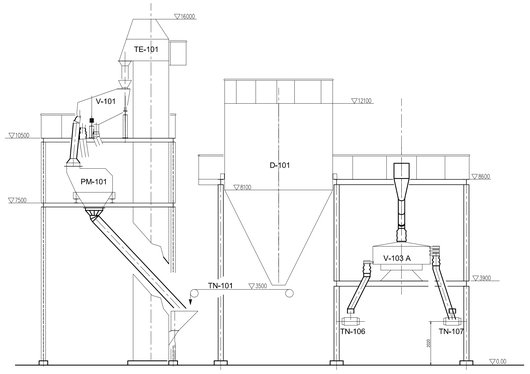

SEZ. "B-B"

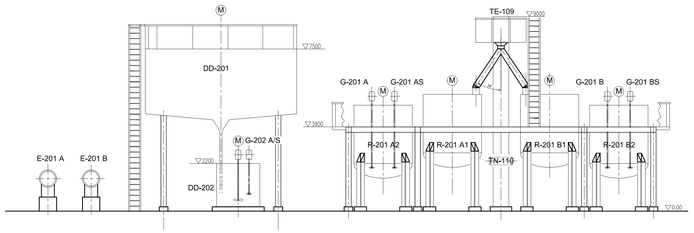

VISTA "C-C"

NOTES

1) TUTTE LE DIMENSIONI SONO ESPRESSE IN mm SALVO DOVE DIVERSAMENTE INDICATO

REFERENCE DRAWING

DRAWING N°	DESCRIPTION
SE-M-5086-BD-PL-001	POSIZIONAMENTO APPARECCHIATURE - PLANIMETRIA

REV.	DATE	DESCRIPTION	PREP.	CHECK	VISA	APPR.
1	30/11/14	EMESSO PER FEED	GDB	GDB	GSC	NN
0	31/07/14	EMISSIONE PER COMMENTI	GDB	GDB	GSC	NN

Customer: TALKALI Società italiana Sali alcalini s.p.a.

SETEC SB ENGINEERING & CONTRACTING PROGETTI

Project: MINIERA DI REALMONTE
PROGETTO IMPIANTO INDUSTRIALE
PER LA PRODUZIONE DI SOLFATO DI POTASSIO
E CLORURO DI SODIO RICRISTALLIZZATO

Job: SE-5086 | Customer Job:

Plant: SOLFATO DI POTASSIO | Scale: 1:100

Object: POSIZIONAMENTO APPARECCHIATURE
VISTE & SEZIONI
"A-A" + "G-G"

Replace the:

Replaced by:

Document: SE-M-5086-BD-PL-002 | Sheet: 1 / 2 | File Name: 5086_0BDPL002_1 | Rev.: 1 | Date: 30/11/2014

THIS DESIGN IS COMPANY PROPERTY, THE COMPANY SAFEGUARD ITS RIGHTS ACCORDING TO THE LAW

Document produced by SB SETEC S.p.A. ® Mod. 04.02.005 Rev. A ®

Format UNI A0

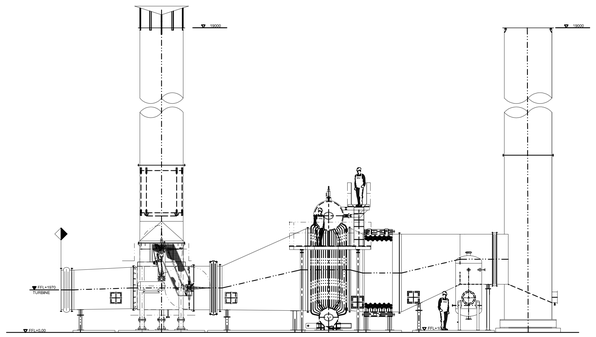

VISTA S-S

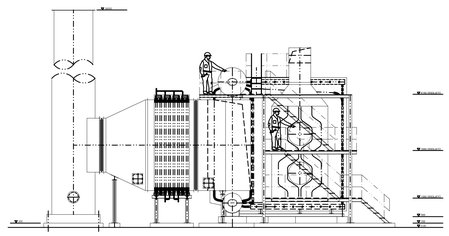

VISTA Q-Q

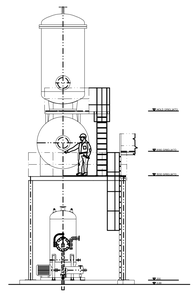

VISTA R-R

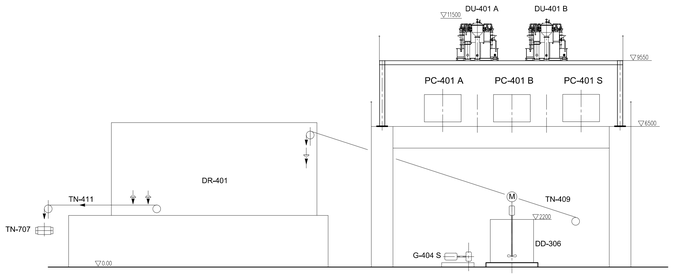

VISTA "P-P"

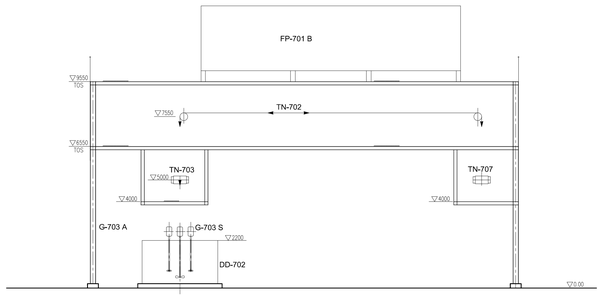

VISTA "O-O"

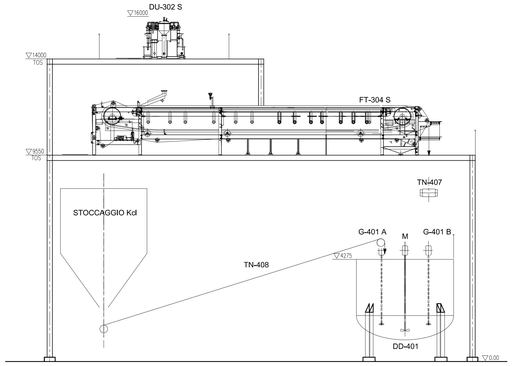

SEZIONE "M-M-"

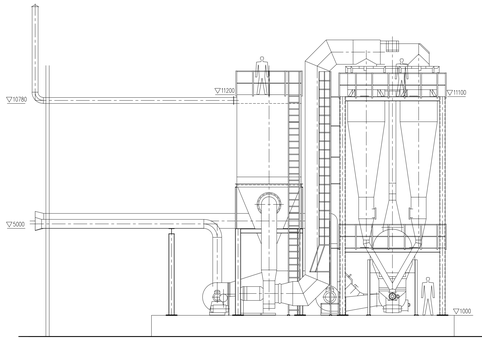

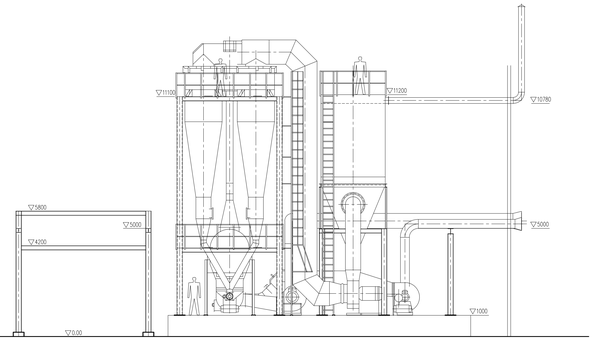

VISTA "N-N-"

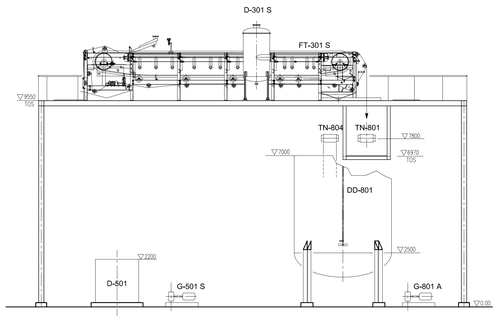

SEZIONE "H-H"

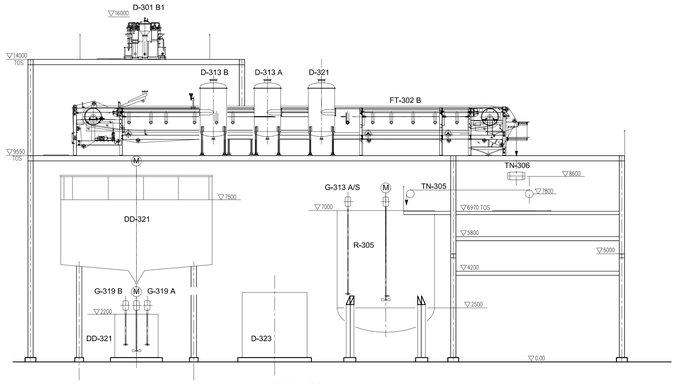

VISTA "I-I"

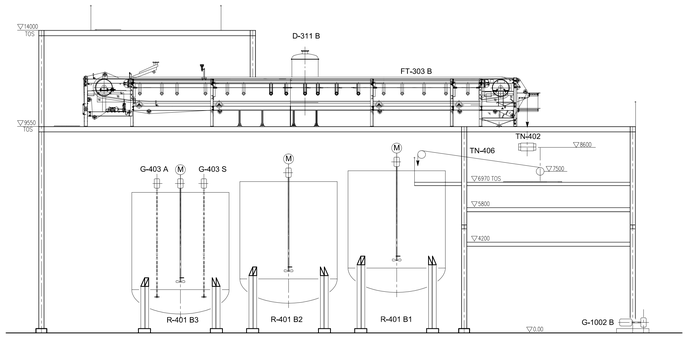

SEZIONE "L-L"

NOTES

1) TUTTE LE DIMENSIONI SONO ESPRESSE IN mm SALVO DOVE DIVERSAMENTE INDICATO

REFERENCE DRAWING

DRAWING N°	DESCRIPTION
SE-M-5086-BD-PL-001	POSIZIONAMENTO APPARECCHIATURE - PLANIMETRIA

REV.	DATE	DESCRIPTION	PREP.	CHECK	VISA	APPR.
1	30/11/14	EMESSO PER FEED	GDB	GDB	GSC	NN
0	31/07/14	EMISSIONE PER COMMENTI	GDB	GDB	GSC	NN

Customer: TALKALI Società italiana Sali alcalini s.p.a.

setec ENGINEERING&CONTRACTING SB PROGETTI

Project: MINIERA DI REALMONTE
PROGETTO IMPIANTO INDUSTRIALE
PER LA PRODUZIONE DI SOLFATO DI POTASSIO
E CLORURO DI SODIO RICRISTALLIZZATO

Job: SE-5086

Customer Job:

Plant: SOLFATO DI POTASSIO

Scale: 1:100

Object: POSIZIONAMENTO APPARECCHIATURE
VISTE & SEZIONI
"H-H" + "S-S"

Replace the:

Replaced by:

Document: SE-M-5086-BD-PL-002

Sheet: 2 / 2

File Name: 5086_0BDPL002_2

Rev.: 1

Date: 30/11/2014

THIS DESIGN IS COMPANY PROPERTY. THE COMPANY SAFEGUARD ITS RIGHTS ACCORDING TO THE LAW