LEGENDA APPARECCHIATURE - FABBRICATI SSE AC BIVIO CORVI, SSE AC BIVIO CORVI

n. locale	Denominazione locale	Apparecchiatura n. di riferimento	n°	Sigla	Tipo	Marca	Potenza termica kW	Potenza frigorifera kW	Potenza elettrica kW	Tensione di alimentazione V	Portata mc/h	Attacco tubazioni	Dimensioni LxPxH mm	Installazione	Volume ambiente mc	Ricambi n.
1	SALA QUADRI	Condizionatore d'aria monoblocco con free-cooling	3	C.1. 01-03	HPF 10 U	EMERSON	4,5	11,5	4,61	400/3/50	2.900	-	900x750x2100	a pavimento	461	1
		Griglia di presa aria esterna condizionatore (superiore)	3	GP.1. 01-03	K-305-R	SYSTEMAIR	-	-	-	-	2.900	-	800x400	a parete		
		Griglia di espulsione aria condizionatore (inferiore)	3	GE.1. 01-03	K-305-R	SYSTEMAIR	-	-	-	-	2.900	-	800x350	a parete		
		Griglia di mandata aria in alluminio a barre frontali fisse	12	GM.1. 01-12	K-5100	SYSTEMAIR	-	-	-	-	483	-	600x600	a pavimento		
		Quadro elettrico di condizionamento	1	R	-	-	-	-	-	-	-	-	2200x360x2200	a pavimento		
2	LOCALE BATTERIE	Termoconvettore elettrico	2	R.2. 01-02	R20R05	MAXA	2	-	2	230/1/50	200	-	570x135x210	a parete	46	8
		Ventilatore di estrazione aria	2	ES.2. 01-02	KVX-V 9-230-A	SYSTEMAIR	-	-	0,046	230/1/50	600	-	287x287x138	a parete		
3	SERVIZI	Termoconvettore elettrico	2	R.3. 01-02	R20R05	MAXA	2	-	2	230/1/50	200	-	570x225x210	a parete	49	-
4	LOCALE ALIMENTATORI	Ventilatore assiale di espulsione aria, con griglia di protezione lato girante, giunto flessibile e piede di supporto	4	VE.4. 01-04	AW 630 D4-2	SYSTEMAIR	-	-	1,9	400/3/50	14.000	-	805x324x805	a parete	1163	var.
		Griglia di espulsione aria	4	GE.4. 01-04	K-357-R	SYSTEMAIR	-	-	-	-	14.000	-	800x800	a parete		
		Griglia di immissione aria in acciaio con filtro, classe di efficienza G3	3	GI.4. 01-03	K-357-R+KC-919	SYSTEMAIR	-	-	-	-	14.000	-	1200x1200	a parete		
		Serranda di intercettazione in alluminio con servomotore on/off	4	SI.4. 01-04	K 563 + AF 230	SYSTEMAIR	-	-	0,1	230/1/50	14.000	-	800x800	a parete		

Fabbricati SSE AC
BIVIO CORVI / ARQUATA SCRIVIA / NOVI LIGURE

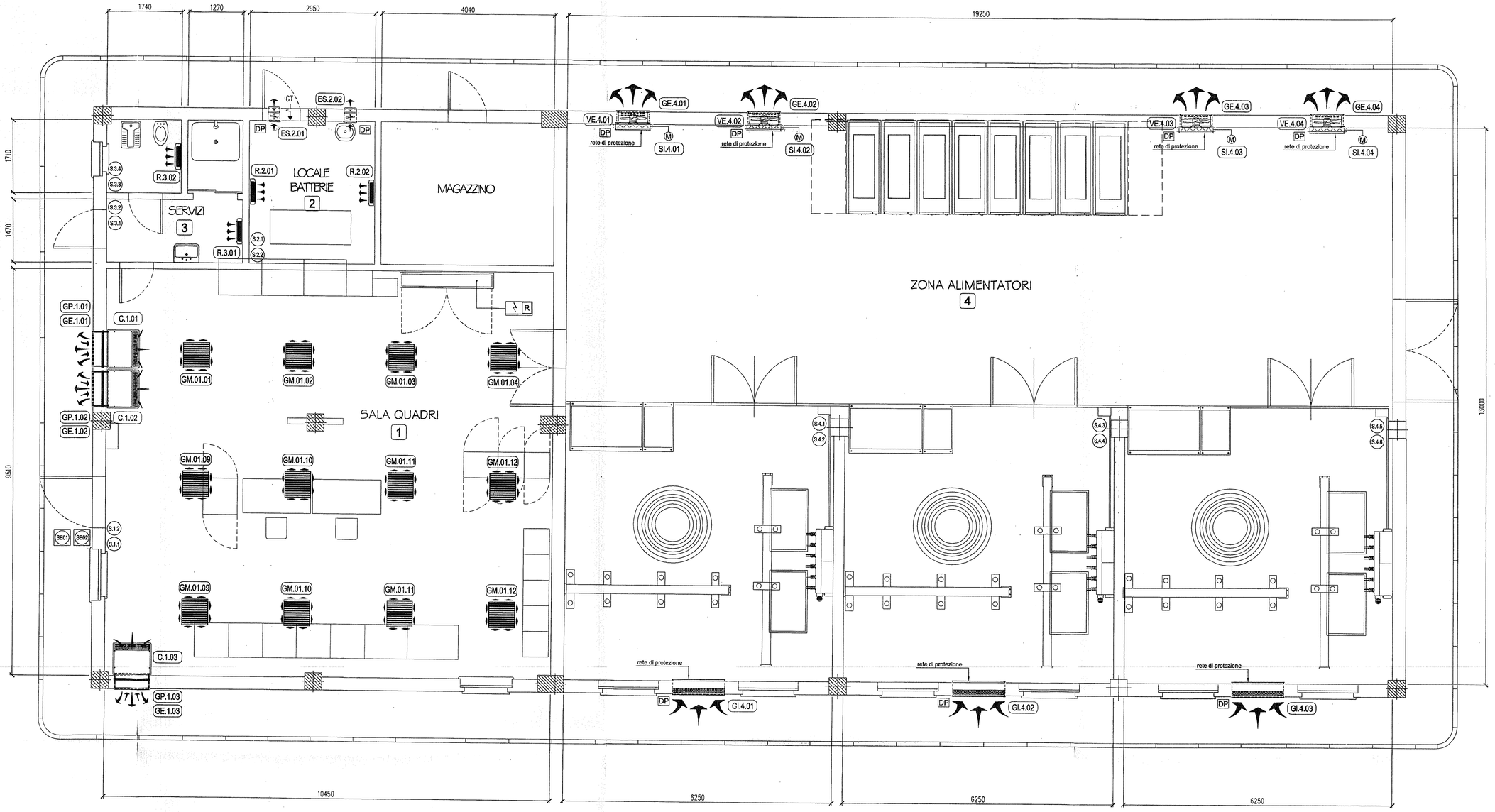

LAYOUT APPARECCHIATURE (scala 1:50)

PARTICOLARE CONDIZIONATORE DI ARIA MONOBLOCCO (UNDER) CON FREE-COOLING PER INSTALLAZIONE A PAVIMENTO
scala 1:10

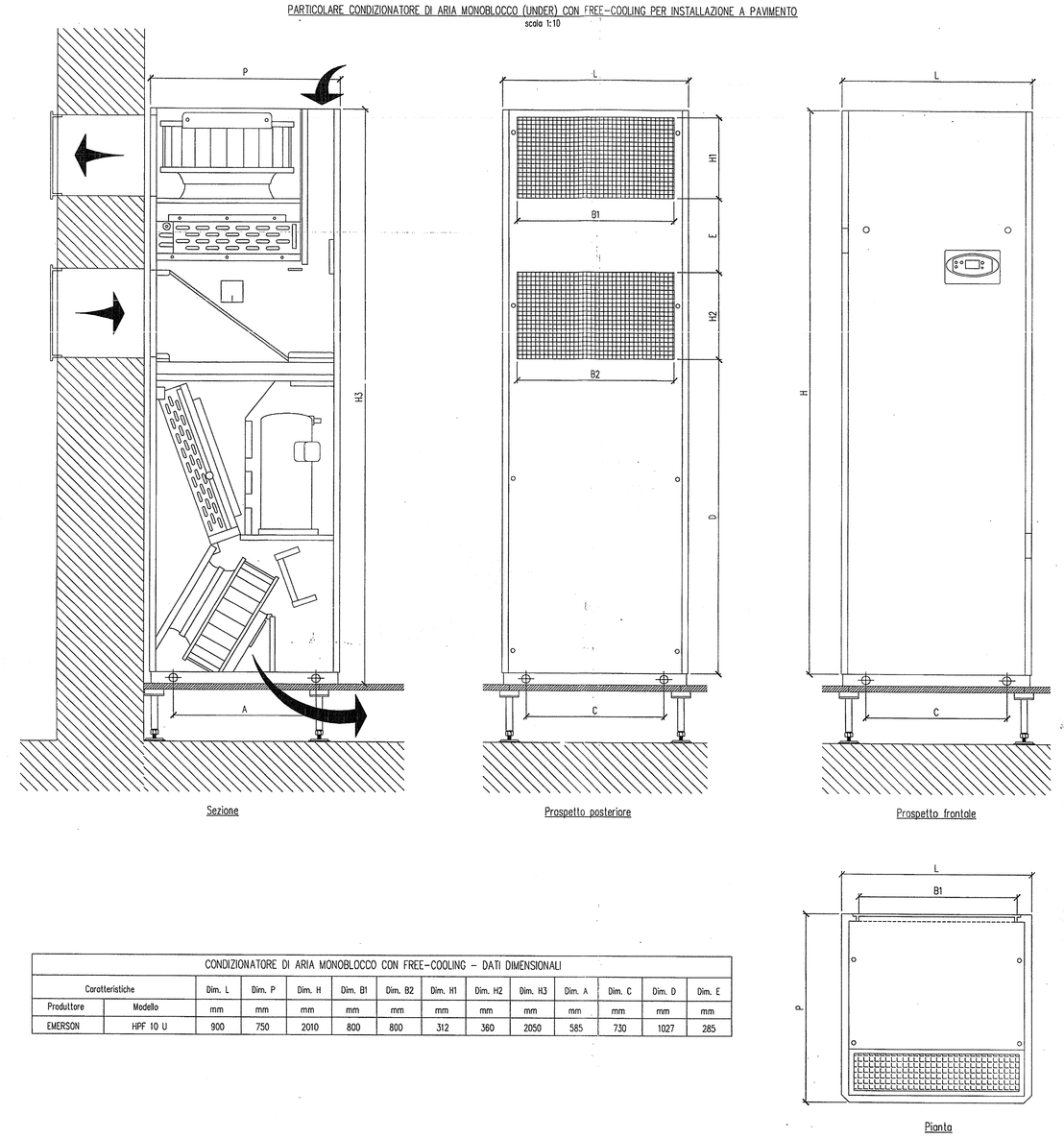

CONDIZIONATORE DI ARIA MONOBLOCCO CON FREE-COOLING – DATI DIMENSIONALI													
Caratteristiche		Dim. L	Dim. P	Dim. H	Dim. B1	Dim. B2	Dim. H1	Dim. H2	Dim. H3	Dim. A	Dim. C	Dim. D	Dim. E
Produttore	Modello	mm	mm	mm	mm	mm	mm	mm	mm	mm	mm	mm	mm
EMERSON	HPF 10 U	900	750	2010	800	800	312	360	2050	585	730	1027	285

LEGENDA SIMBOLI	
	Ventilatore Assiale di estrazione aria
	Giunto flessibile
	Termoconvettore elettrico
	Sonda di temperatura esterna
	Sonda di temperatura ambiente
2DP	1 Pressostato differenziale sul Filtro 1 Pressostato differenziale sul Ventilatore
DP	Pressostato differenziale sul Ventilatore
	Condizionatore d'aria monoblocco (under)
	Griglia di immissione aria
R	Quadro elettrico di comando e controllo Impianto di Condizionamento
	Filtro a celle sintetiche piane e pieghettate
CT	Grigila di transito aria su infisso
M	Serranda di intercettazione con servomotore

PARTICOLARE VENTILATORE ASSIALE CON PIASTRA QUADRA PER INSTALLAZIONE DA PARETE
scala 1:10

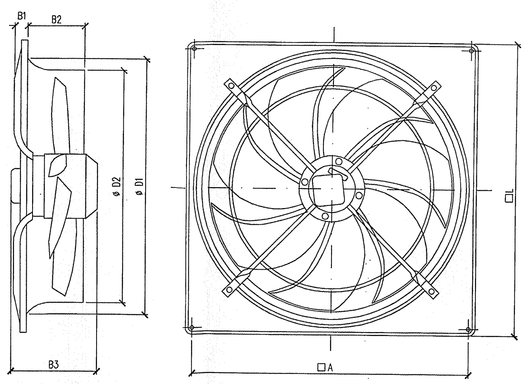

VENTILATORE DI ESTRAZIONE ARIA DA PARETE – DATI DIMENSIONALI								
Caratteristiche		Dim. A	Dim. L	Dim. B1	Dim. B2	Dim. B3	Dim. D1	Dim. D2
Produttore	Modello	mm	mm	mm	mm	mm	ø mm	ø mm
SYSTEMAIR	AW 630 D4-2	750	805	52	130	225	664	643

PARTICOLARE TERMOCONVETTORE ELETTRICO DA PARETE
scala 1:10

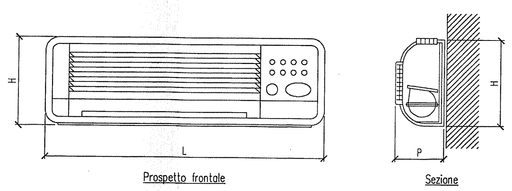

TERMOCONVETTORE ELETTRICO – DATI DIMENSIONALI				
Caratteristiche		Dim. L	Dim. P	Dim. H
Produttore	Modello	mm	mm	mm
MAXA	R20R05	570	135	210

NOTE CANALIZZAZIONI:

1) CANALIZZAZIONI A SOFFITTO IN LAMIERA ZINCATA, SPESSORE SECONDO UNI EN 10142 CON ZINCATURA A CALDO CON PROCEDIMENTO "SENDZIMIR Z 200" E GIUNZIONI FLANGIATE.

2) STAFFE DI SOSTEGNO CON 2m1 MAX.
INSTALLARE STAFFE INDIPENDENTI IN CORRISPONDENZA DELLE APPARECCHIATURE.

PARTICOLARE VENTILATORE ELICOIDALE DA PARETE
scala 1:10

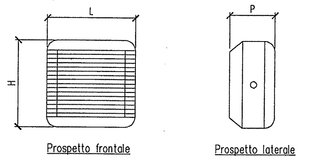

VENTILATORE DI ESTRAZIONE A PARETE – DATI DIMENSIONALI					
Caratteristiche		Dim. L	Dim. P	Dim. H	Potenza
Produttore	Modello	mm	mm	mm	kWe
SYSTEMAIR	KVX-V 9-230-A	287	138	287	0,046

NOTE:

A) IL POSIZIONAMENTO DELLE MACCHINE DELL'IMPIANTO DI CONDIZIONAMENTO POTRA SUBIRE MODIFICHE IN SEDE DI PROGETTO ESECUTIVO.

B) LE QUOTE SONO ESPRESSE IN MILLIMETRI.

LEGENDA VENTILATORI

VE.4. 01 – 04 VENTILATORE ASSIALE DI ESPULSIONE ARIA
Con griglia di protezione lato motore, giunto flessibile e piede di supporto
Pressione statica utile: 50 Pa
Portata aria : 14.000 mc/h
Potenza elettrica: 1,9 KW
Alimentazione : 400/3/50
Produttore: SYSTEMAIR
Modello: AW 630 D4-2

ES.2. 01 – 02 VENTILATORE DI ESTRAZIONE ARIA
Per installazione a parete
Portata aria : 600 mc/h
Potenza elettrica: 0,046 KW
Alimentazione : 230/1/50
Produttore: SYSTEMAIR
Modello: KVX-V 9-230-A

LEGENDA CONDIZIONATORI

C.1. 01 – 03 CONDIZIONATORE DI ARIA MONOBLOCCO (UNDER)
Con free-cooling – Per installazione a pavimento
Potenza frigorifera: 11,5 KW
Potenza termica: 4,5 KW
Potenza elettrica: 4,61 KW
Alimentazione : 400/3/50
Produttore: EMERSON
Modello: HPF 10 U

COMMITTENTE:

RFI RETE FERROVIARIA ITALIANA
GRUPPO FERROVIE DELLO STATO ITALIANE

ALTA SORVEGLIANZA:

ITALFERR
GRUPPO FERROVIE DELLO STATO ITALIANE

GENERAL CONTRACTOR:

Consorzio Collegamenti Integrati Veloci

CONSORZIO SATURNO
COPIA ARCHIVIO
VISTO
Data 04.03.2012

INFRASTRUTTURE FERROVIARIE STRATEGICHE DEFINITE DALLA LEGGE OBIETTIVO N. 443/01

LINEA A.V. /A.C. TERZO VALICO DEI GIOVI
PROGETTO DEFINITIVO

IMPIANTO DI CLIMATIZZAZIONE
SSE AC BIVIO CORVI, SSE AC ARQUATA SCRIVIA, SSE AC NOVI LIGURE

LAYOUT APPARECCHIATURE

GENERAL CONTRACTOR
Ing. G. Guo
INTEGRATED PROJECTIONS SPECIALISTS ENGINEERS
ORDINE INGEGNERI DI MILANO n. 15450
Data: Estere Pagani
Consorzio Project Manager
Data:

ITALFERR S.p.A.

SCALA : 1:50

COMMESSA	LOTTO	FASE	ENTE	TIPO DOC.	OPERA/DISCIPLINA	PROGR.	REV.	FOGLIO
A30I	00	D	CV	2L	CZ000A	G11	A	001 di 001

CONSORZIO SATURNO

VISTO CONSORZIO SATURNO
Firma Il Vicepresidente
Data 1 y Mar. 2012

Progettazione :

Rev.	Descrizione	Redatto	Data	Verificato	Data	Approvato	Data	Emesso
A	EMISSIONE		10/02/12		10/02/12		10/02/12	
B								
C								

DOTT. ING. CESARE LUIGI
ORDINE DEGLI INGEGNERI DELLA PROVINCIA DI MILANO
Data

n. Elab.: ___
File: A30I00D0ZL0000001.A.pdf
Cod. origine: ___

CUP: F81H92000000008

Scala di plot: 1:50

TUTTI I DIRITTI DEL PRESENTE DOCUMENTO SONO RISERVATI: LA PRODUZIONE ANCHE PARZIALE È VIETATA.