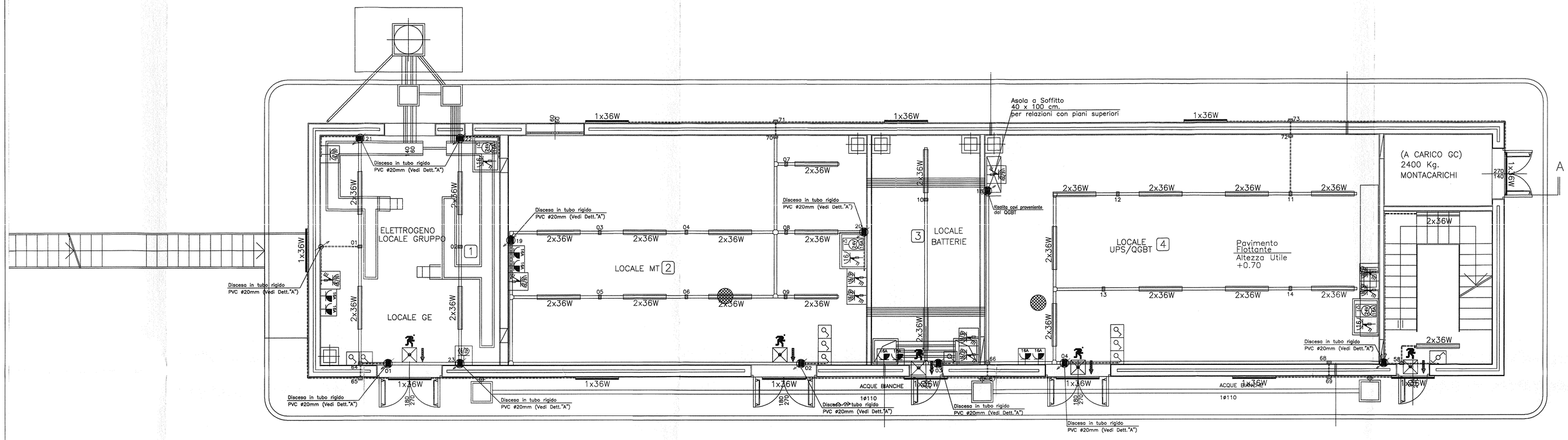

IMPIANTO CANALIZZAZIONI INTERNE LFM - PIANTA PIANO TERRA - SCALA 1:50

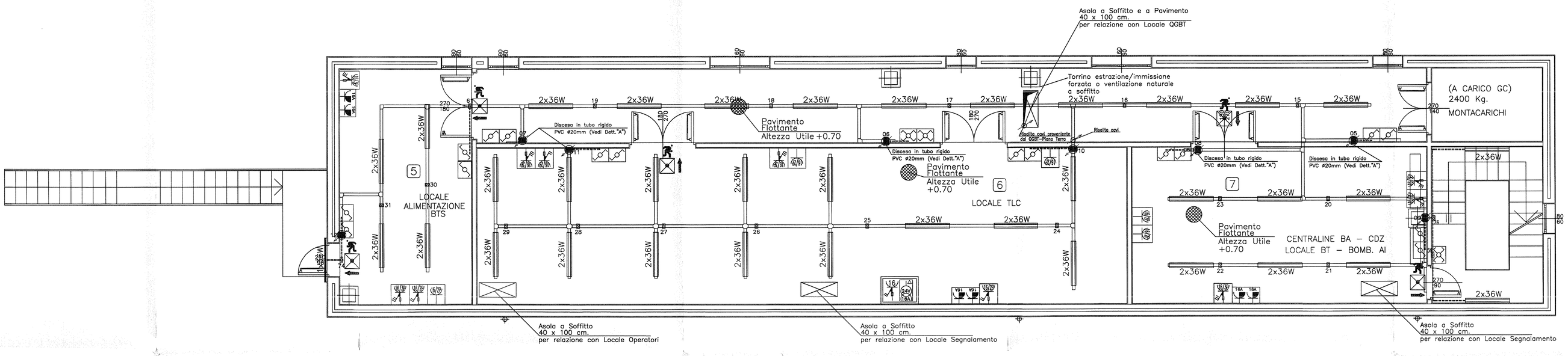

IMPIANTO CANALIZZAZIONI INTERNE LFM - PIANTA PRIMO PIANO - SCALA 1:50

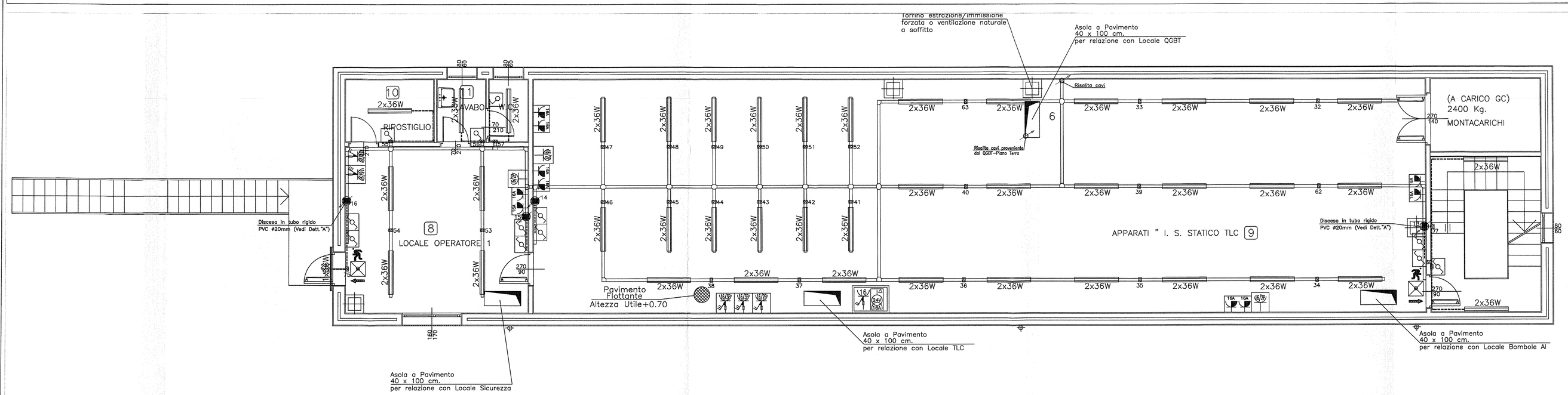

IMPIANTO CANALIZZAZIONI INTERNE LFM - PIANTA SECONDO PIANO - SCALA 1:50

DETTAGLIO "A"

MONTAGGIO INTERRUTTORI,PRESE E APPAR. "EXIT"

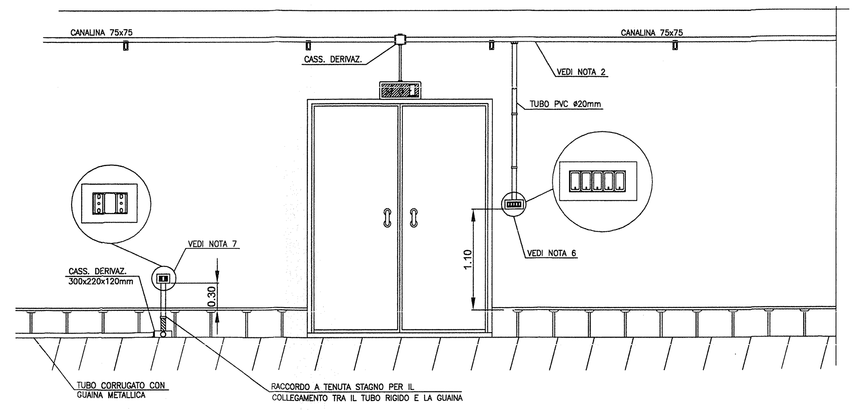

DETTAGLIO "B"

MONTAGGIO PLAFONIERA

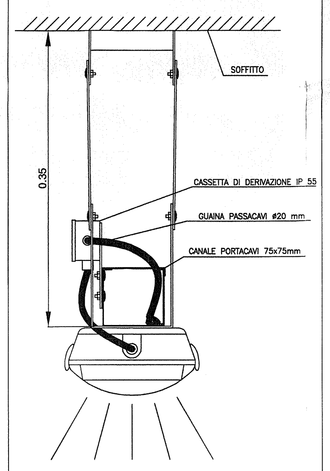

VISTA FRONTALE

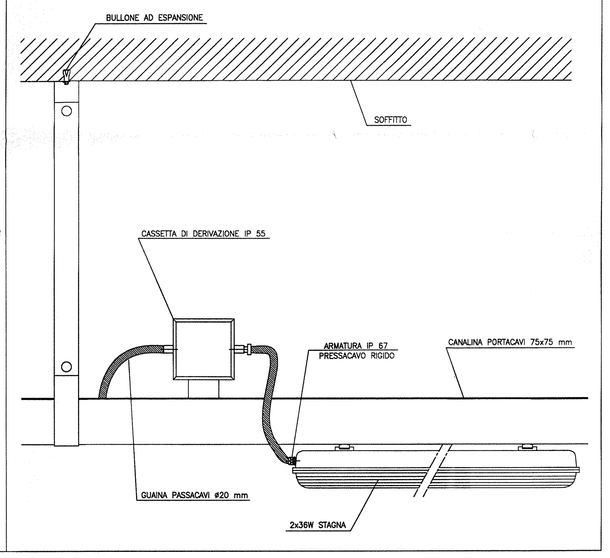

NOTE GENERALI

1	Le misure sono espresse in metri.
2	Le vie cavi principali sono state realizzate con canalina metallica di acciaio chiusa con coperchio (Dimensioni 75x75mm) fissata a soffitto con bandella e barra filettata Ø 60mm
3	Le vie cavi secondarie sono state realizzate con tubo rigido in PVC autoestinguente IMQ Ø 20mm e cassette di derivazione IP55.
4	I passaggi di cavi LFM sotto il pavimento tecnico avverranno tramite tubi corrugati con guaina metallica e cassette di derivazione. Dal pavimento fino alla presa e/o interruttore avverrà tramite tubo PVC rigido Ø 20mm.
5	Le canaline chiuse con coperchio (75x75mm) saranno verniciate con resine epossifiche e colore a finire grigio RAL 7032.
6	Le forature nei muri perimetrali per le uscite in tubo alle apparecchiature, devono essere fatte alla quota delle cassette di derivazione.
7	Per il montaggio della plafoniera vedi dettaglio "B"

DOCUMENTI DI RIFERIMENTO

CODICE	REV.	TECNOLOGIA	TITOLO	EMITTENTE
A30100DCV2LFI00BG30	A	SISTEMAZIONE IMPIANTISTICA	IMPIANTO LUCE E FORZA MOTRICE LAY OUT IMPIANTO LUCE E FORZA MOTRICE TIPOLOGICO PER PPF	ASTS

LEGENDA VIE CAVI

SIMBOLO	DESCRIZIONE	Q.TA
	CANALINA METALLICA DI ACCIAIO VERICIATA 75x75mm	680
	TUBO RIGIDO IN PVC AUTOESTINGUENTE IMQ Ø 20mm	2400
	CURVA PIANA A "T" DA 75mm	40
	CURVA PIANA A 90° DA 75mm	20
	DERIVAZIONE PIANA AD INCROCIO DA 75mm	20
	CURVA 90° PER TUBO RIGIDO PVC Ø 20mm	400
	CASSETTA DI DERIVAZIONE 190x140x700mm	55
	CASSETTA DI DERIVAZIONE 120x80x50mm	345
	DISCESA/RISALITA VIE CAVI	/

COMMITTENTE:

RFI RETE FERROVIARIA ITALIANA
GRUPPO FERROVIE DELLO STATO ITALIANE

ALTA SORVEGLIANZA:

ITALFERR
GRUPPO FERROVIE DELLO STATO ITALIANE

GENERAL CONTRACTOR:

Consorzio Collegamenti Integrati Veloci

INFRASTRUTTURE FERROVIARIE STRATEGICHE DEFINITE DALLA LEGGE OBIETTIVO N. 443/01

LINEA A.V. /A.C. TERZO VALICO DEI GIOVI
PROGETTO DEFINITIVO

IMPIANTO LUCE E FM
LAY OUT IMPIANTO CANALIZZAZIONI INTERNE
TIPOLOGICO PER PPF

Ing. G. Guagnozzi

GENERAL CONTRACTOR		ITALFERR S.p.A.	SCALA:
IL PROGETTISTA INTEGRATORE ORDINE INGEGNERI DI MILANO Ing. Enrico Pagani	Consorzio Collegamenti Integrati Veloci Project Manager		1: 50
Data:	Data:		

COMMESSA	LOTTO	FASE	ENTE	TIPO DOC.	OPERA/DISCIPLINA	PROGR.	REV.	FOGLIO
A301	00	D	CV	2L	LF000B	G29	A	001 di 001

CONSORZIO SATURNO

VISTO CONSORZIO SATURNO — Firma: IL PROGETTISTA — Data: 08 GIU. 2012

Progettazione :

Rev.	Descrizione	Redatto	Data	Verificato	Data	Approvato	Data	IL PROGETTISTA
A	EMISSIONE	M.MURGILLO	04 GIUGNO 2012	P.PIGNATA	05 GIUGNO 2012	LA MORA	06 GIUGNO 2012	
B								
C								Data:

n. Elab.:

File: A30100DCV2LLF000BG29_A
Cod. origine:

CUP: F81H92000000008

Scala di plot: 1:1

TUTTI I DIRITTI DEL PRESENTE DOCUMENTO SONO RISERVATI: LA PRODUZIONE ANCHE PARZIALE È VIETATA