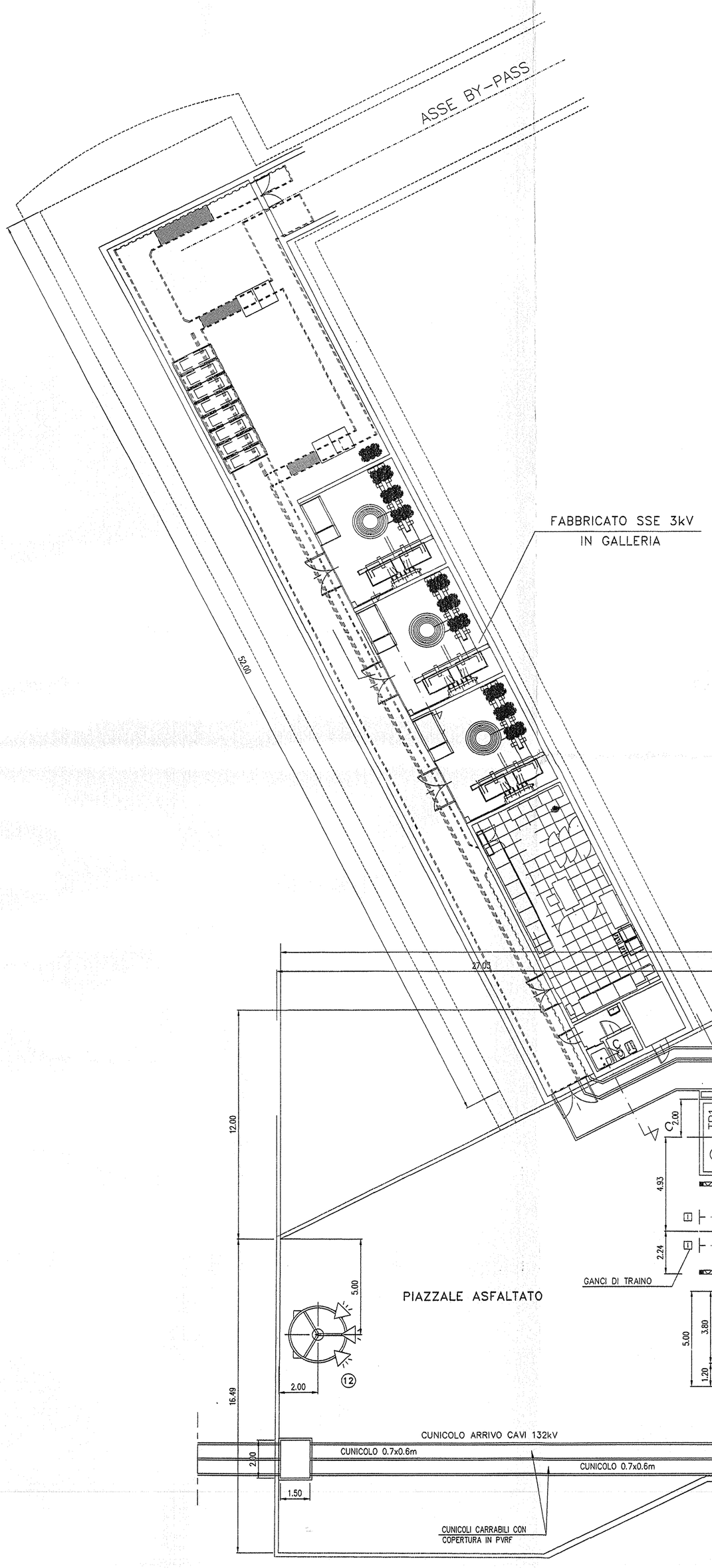

SEZIONE A–A

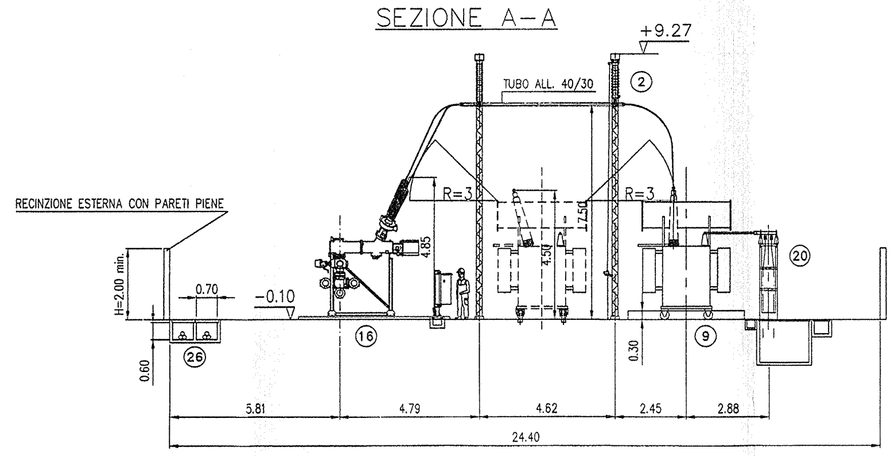

SEZIONE B–B

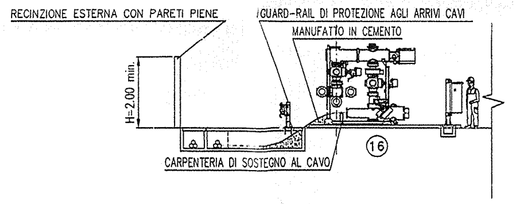

SEZIONE C–C

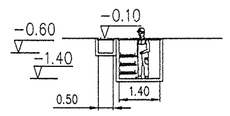

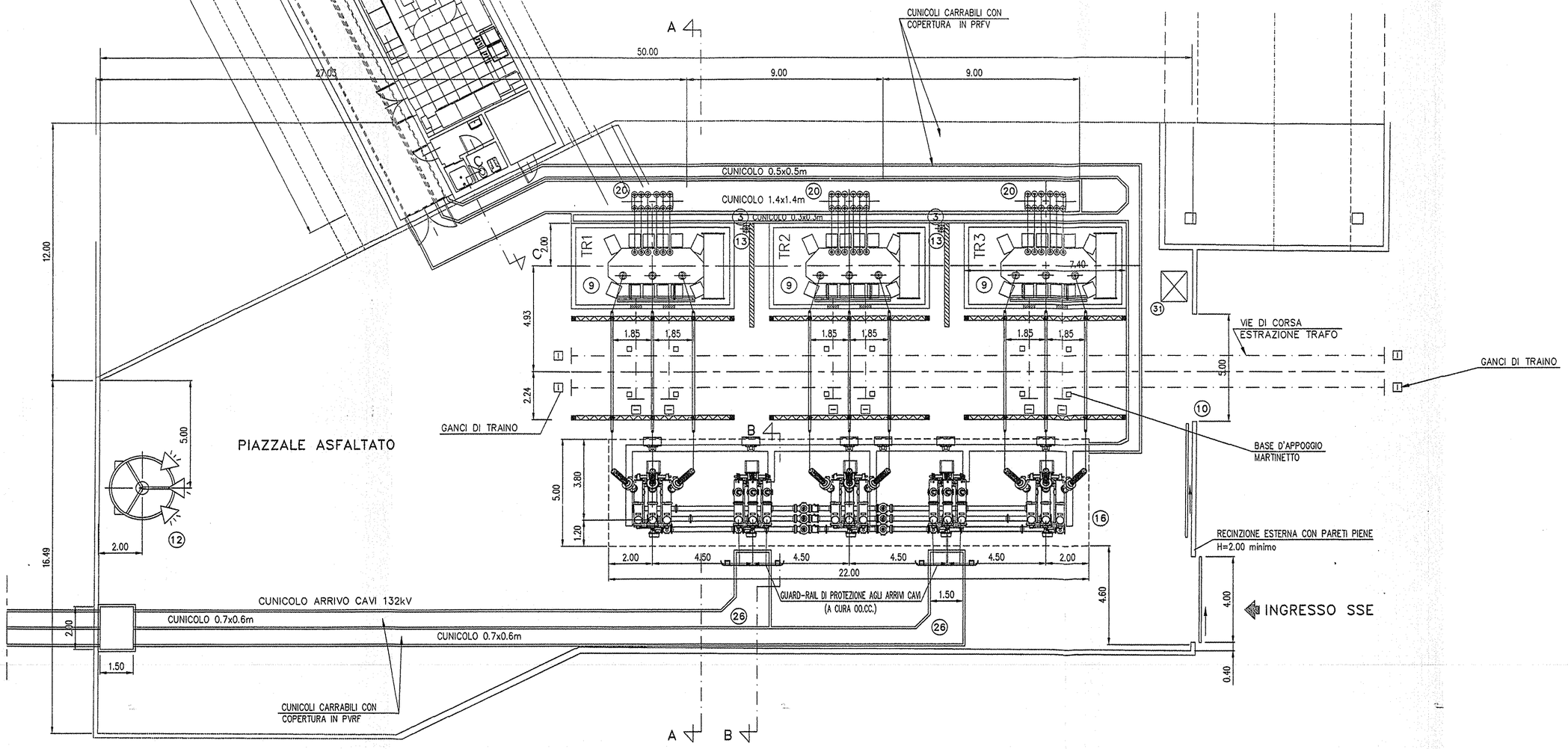

LEGENDA APPARECCHI

2	SCARICATORE 132 kV
3	PRESE F.M.
9	TRASFORMATORE DI POTENZA 132/2X2,71 kV
10	CANCELLO SCORREVOLE PER PASSO CARRAIO
12	TORRE FARO (h=18m)
13	MURO ROMPIFIAMMA
16	GIS CON ARMADIO DI COMANDO E CONTROLLO MODULO
20	SOSTEGNO CAVI 2,71 kV
26	ARRIVO LINEA CAVO
31	TRASFORMATORE DI ISOLAMENTO

NOTE

- LE QUOTE SONO ESPRESSE IN m
- PER LE VIE CAVI IN USCITA DALLA SSE SI RIMANDA AL DOCUMENTO A301 00 D CV PX IT 0000007 "PIANI SCHEMATICI CUNICOLI ATTRAVERSAMENTI E PIAZZOLE"

DISEGNI RIFERIMENTO

LAYOUT CIVILE SSE	N° A301_00_D_CV_2L_SE0200_K06
FABBRICATO SSE – LAYOUT E SEZIONI ELETTROMECCANICO	N° A301_00_D_CV_2L_SE0200_K01
FABBRICATO SSE – LAYOUT CIVILE	N° A301_00_D_CV_2L_SE0200_K02

COMMITTENTE:

RFI RETE FERROVIARIA ITALIANA
GRUPPO FERROVIE DELLO STATO ITALIANE

ALTA SORVEGLIANZA:

ITALFERR
GRUPPO FERROVIE DELLO STATO ITALIANE

GENERAL CONTRACTOR:

Consorzio Collegamenti Integrati Veloci

INFRASTRUTTURE FERROVIARIE STRATEGICHE DEFINITE DALLA LEGGE OBIETTIVO N. 443/01

LINEA A.V. /A.C. TERZO VALICO DEI GIOVI
PROGETTO DEFINITIVO

SSE AC CASTAGNOLA 132/3kV
LAYOUT E SEZIONI ELETTROMECCANICHE PIAZZALE SSE

GENERAL CONTRACTOR	ITALFERR S.p.A.	SCALA :
IL PROGETTISTA INTEGRATORE SPECIALISTICHE ORDINE INGEGNERI DI MILANO 25145408 Ettore Pagani Data:	Consorzio Cociv Ing. G. Guagnozzi Project Manager Data:	1:150

COMMESSA	LOTTO	FASE	ENTE	TIPO DOC.	OPERA/DISCIPLINA	PROGR.	REV.	FOGLIO
A301	00	D	CV	2L	SE0200	K05	G	001 DI 001

CONSORZIO SATURNO

VISTO CONSORZIO SATURNO
Firma: IL MANDATARIO
Data: 02 LUG. 2012

Progettazione :

Rev.	Descrizione	Redatto	Data	Verificato	Data	Approvato	Data
E	REV. A SEGUITO INCONTRO TECNICO DEL 13/02/06	MUSOLLA	22/02/06	MANTA	22/02/06	DANZI	22/02/06
F	REVISIONE A SEGUITO DI VARIANTE A TETTO MASSIMO	GEFFRI	29/02/12	ALBERTINI	29/02/12	MANTA	29/02/12
G	REVISIONE A SEGUITO ISTRUTTORIA AND.TN.00259.15.12.LI DEL 18-05-12	GEFFRI	19/06/12	ALBERTINI	19/06/12	MANTA	19/06/12

IL PROGETTISTA
ORDINE DEGLI INGEGNERI DELLA PROVINCIA DI MILANO
FAPPANI MASSIMO
Sez. A Settori: a) civile e ambientale b) industriale
N. 15071
Data: 19/06/12

n. Elab.:

File: A301_00_D_CV_2L_SE0200_K05_G.dwg
Cod. origine:

CUP: F81H92000000008

Scala di plot: 1:1

TUTTI I DIRITTI DEL PRESENTE DOCUMENTO SONO RISERVATI: LA PRODUZIONE ANCHE PARZIALE È VIETATA