PIANTA CHIAVE

SCALA 1:500

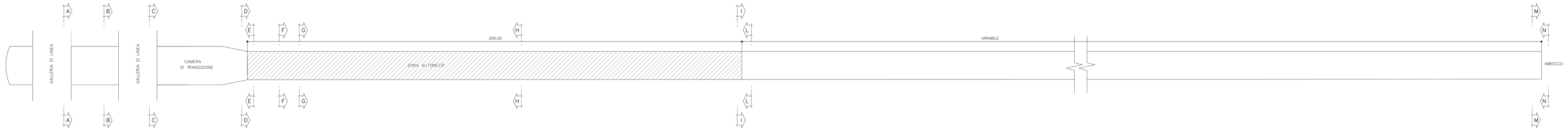

LEGENDA

VF	VENTILATORE ASSIALE DI PRESSURIZZAZIONE CAMERA DI TRANSIZIONE – Pressione totale: 2200 Pa – Portata: 30 m3/s – Potenza elettrica: 110 kW – Diametro nominale: 1400 mm
VE	VENTILATORE ASSIALE DI ESTRAZIONE – Pressione totale: 3000 Pa – Portata: 15 m3/s – Potenza elettrica: 50 kW – Diametro nominale: 1200 mm
VS	VENTILATORE ASSIALE DI PRESSURIZZAZIONE PASSAGGIO DI SERVIZIO – Pressione totale: 1000 Pa – Portata nominale: 20 m3/s – Potenza elettrica: 30 kW – Diametro nominale: 1000 mm
STF1	SERRANDA TAGLIAFUOCO REI 120, ACCOPPIATA DIM. 1700x700(X) mm COMANDO MANUALE DISPOSITIVO DI SGANCIO TERMICO CON FUSIBILE TERMORESISTENTE TRONCHI DI PROLUNGAMENTO E GRIGLIATI DI CHIUSURA SU USCITA ARIA COMPLETA DI MICROINTERRUTTORI DI FINE CORSA IN CHIUSURA
STF2	SERRANDA TAGLIAFUOCO REI 120, DIM. 1700x700 mm COMANDO MANUALE DISPOSITIVO DI SGANCIO TERMICO CON FUSIBILE TERMORESISTENTE TRONCHI DI PROLUNGAMENTO E GRIGLIATI DI CHIUSURA SU USCITA ARIA COMPLETA DI MICROINTERRUTTORI DI FINE CORSA IN CHIUSURA
STM1	SERRANDA TAGLIAFUOCO SECONDO BS 476 part 20, RESISTENZA A FATICA 40000Pa (per 8.000.000 di cicli) DIMENSIONI 550x550 mm DISPOSITIVO DI SGANCIO TERMICO CON SENSORE TERMOELETTRICO SERVOMOTORE ELETTRICO ON/OFF 230V C.A. CON RITORNO A MOLLA TRONCHI DI PROLUNGAMENTO E GRIGLIATI DI CHIUSURA SU INGRESSO ED USCITA ARIA COMPLETA DI MICROINTERRUTTORI DI FINE CORSA IN APERTURA E CHIUSURA
STM2	SERRANDA TAGLIAFUOCO SECONDO BS 476 part 20, RESISTENZA A FATICA 40000Pa (per 8.000.000 di cicli) DIMENSIONI 1100x800 mm DISPOSITIVO DI SGANCIO TERMICO CON SENSORE TERMOELETTRICO SERVOMOTORE ELETTRICO ON/OFF 230V C.A. CON RITORNO A MOLLA TRONCHI DI PROLUNGAMENTO E GRIGLIATI DI CHIUSURA SU INGRESSO ED USCITA ARIA COMPLETA DI MICROINTERRUTTORI DI FINE CORSA IN APERTURA E CHIUSURA
STM3	SERRANDA TAGLIAFUOCO SECONDO BS 476 part 20, RESISTENZA A FATICA 40000Pa (per 8.000.000 di cicli) DIMENSIONI 200x700 mm DISPOSITIVO DI SGANCIO TERMICO CON SENSORE TERMOELETTRICO SERVOMOTORE ELETTRICO ON/OFF 230V C.A. CON RITORNO A MOLLA TRONCHI DI PROLUNGAMENTO E GRIGLIATI DI CHIUSURA SU INGRESSO ED USCITA ARIA COMPLETA DI MICROINTERRUTTORI DI FINE CORSA IN APERTURA E CHIUSURA
SM1	SERRANDA DIM. 550x550 mm CON SERVOMOTORE MODULANTE 24V C.A. CON RITORNO A MOLLA, COMANDO 0–10V D.C. SEGNALATORE DI POSIZIONE 2–10V D.C.
SM2	SERRANDA DIM. 1100x800 mm CON SERVOMOTORE ON/OFF 230V AC CON RITORNO A MOLLA E MICROINTERRUTTORI DI FINECORSA IN APERTURA E CHIUSURA
SM3	SERRANDA DIM. 200x700 mm CON SERVOMOTORE MODULANTE 24V C.A. CON RITORNO A MOLLA, COMANDO 0–10V D.C. SEGNALATORE DI POSIZIONE 2–10V D.C.
SM4	SERRANDA A FARFALLA CON SERVOMOTORE ON/OFF 230V AC CON RITORNO A MOLLA E MICROINTERRUTTORI DI FINECORSA IN APERTURA E CHIUSURA DIM. Ø1120mm
SM5	SERRANDA SU CANALE Ø500 mm CON SERVOMOTORE MODULANTE 24V C.A. CON RITORNO A MOLLA, COMANDO 0–10V D.C. SEGNALATORE DI POSIZIONE 2–10V D.C.
SM6	SERRANDA DIM. 1400x1200 mm CON SERVOMOTORE ON/OFF 230V AC CON RITORNO A MOLLA E MICROINTERRUTTORI DI FINECORSA IN APERTURA E CHIUSURA
GCVF	GRIGLIA CHIUSURA CANALE DIMM. 1700 mm
GCVE	GRIGLIA CHIUSURA CANALE DIMM. 1400 mm
GR	GRIGLIA DI CHIUSURA ARIA DI RIPRESA DIMM. 1120 mm
GM	GRIGLIATO DI MANDATA ARIA 1500x400 mm
AG	ARROTOLATORE CON AVVOLGIMENTO A MOLLA PER ASPIRAZIONE GAS DI SCARICO VEICOLI

NOTE:

- FINESTRA CRAVASCO: LA TUBAZIONE DI ASPIRAZIONE Ø 1400 E' LUNGA 1447 m
- FINESTRA CASTAGNOLA: IL PRIMO TRATTO DELLA TUBAZIONE DI ASPIRAZIONE Ø 1400 E' LUNGA 1743 m, L'ULTIMO TRATTO Ø 1200 E' LUNGO 700 m.
- FINESTRA POLCEVERA: LA TUBAZIONE DI ASPIRAZIONE Ø 1400 E' LUNGA 1497 m

SEZIONE A–A

Scala 1:100

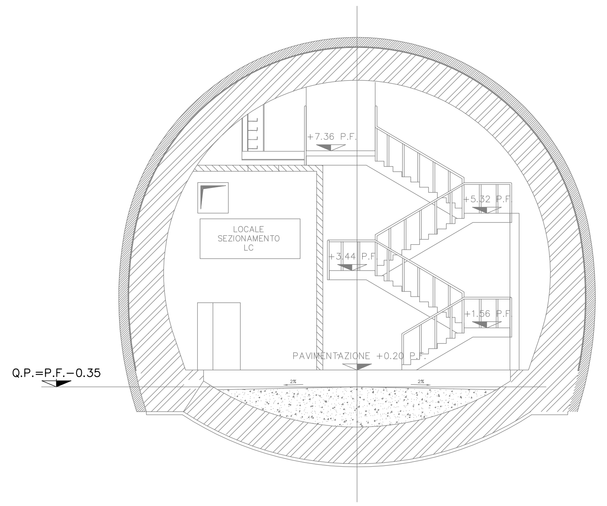

SEZIONE B–B

Scala 1:100

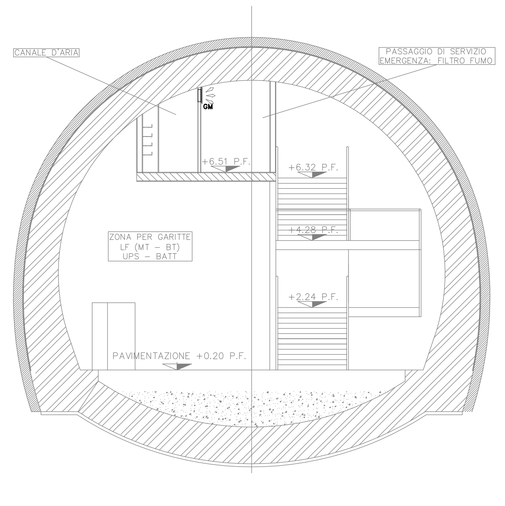

SEZIONE C–C

Scala 1:100

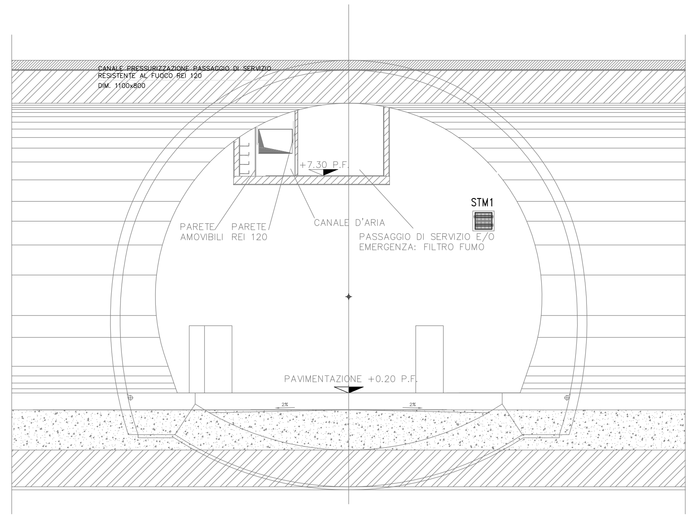

SEZIONE D–D

Scala 1:100

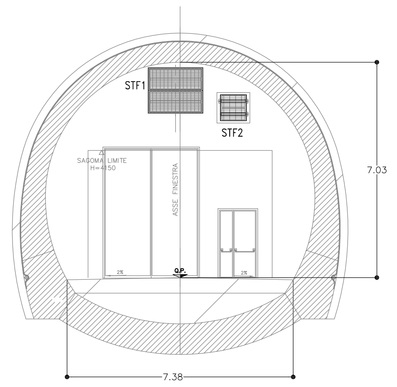

SEZIONE E–E

Scala 1:100

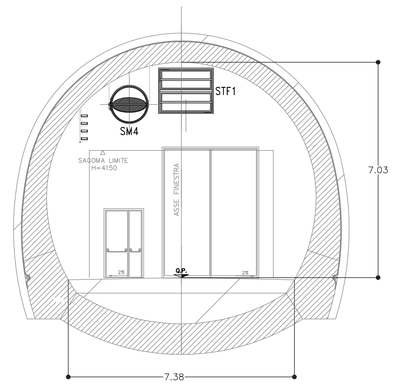

SEZIONE F–F

Scala 1:100

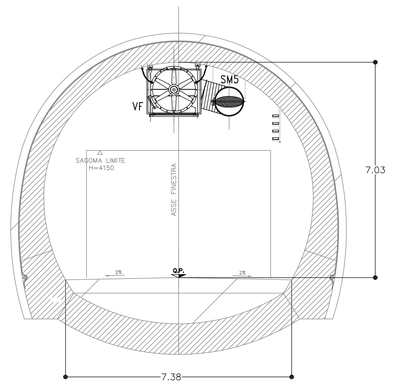

SEZIONE G–G

Scala 1:100

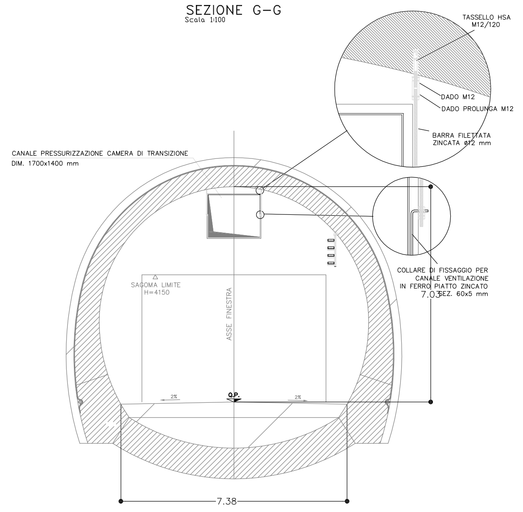

SEZIONE H–H

Scala 1:100

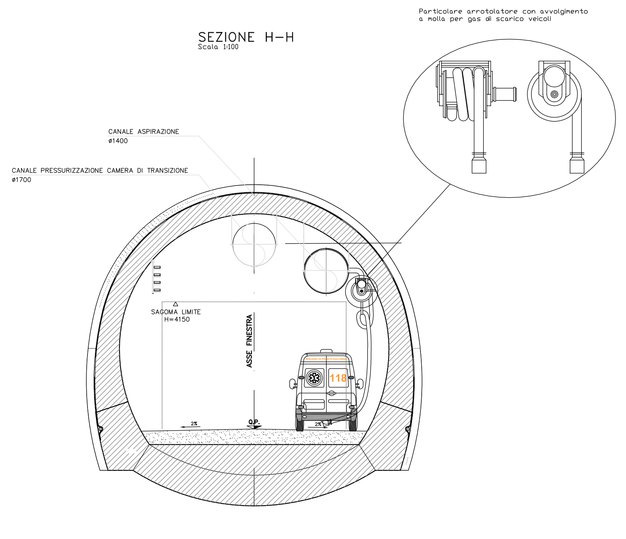

SEZIONE I–I

Scala 1:100

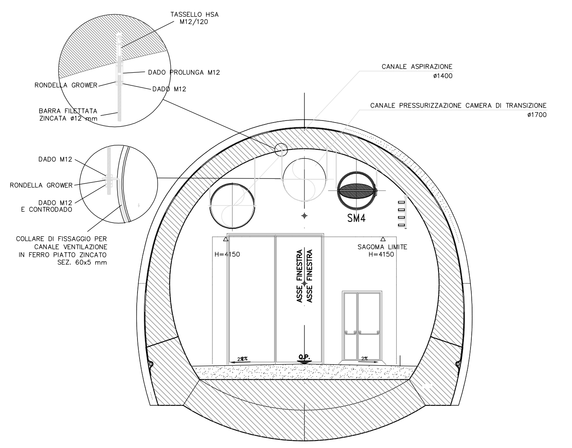

SEZIONE L–L

Scala 1:100

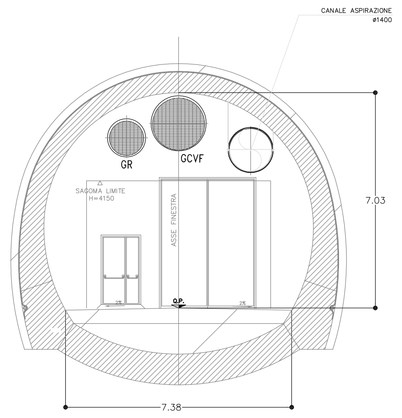

SEZIONE M–M

Scala 1:100

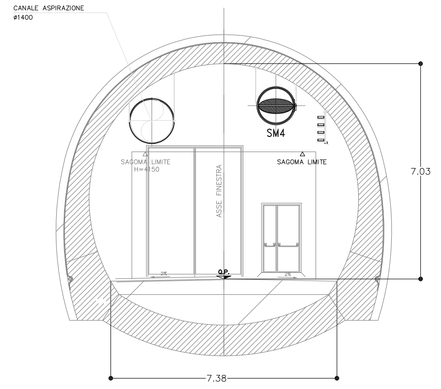

SEZIONE N–N

Scala 1:100

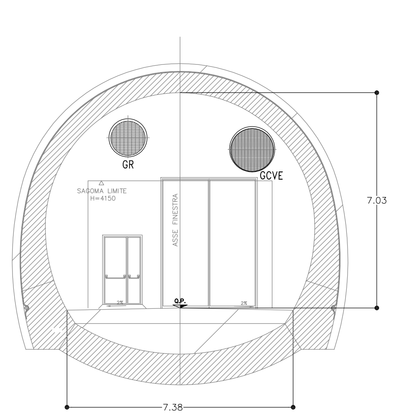

COMMITTENTE:

RFI RETE FERROVIARIA ITALIANA
GRUPPO FERROVIE DELLO STATO ITALIANE

ALTA SORVEGLIANZA:

ITALFERR
GRUPPO FERROVIE DELLO STATO ITALIANE

GENERAL CONTRACTOR:

Consorzio Collegamenti Integrati Veloci

INFRASTRUTTURE FERROVIARIE STRATEGICHE DEFINITE DALLA LEGGE OBIETTIVO N.443/01

TRATTA A.V./A.C. TERZO VALICO DEI GIOVI
PROGETTO DEFINITIVO

IMPIANTO_CONTROLLO_FUMI

VENTILAZIONE_IGENICA_FINESTRA

SEZIONI_TRASVERSALI

GENERAL CONTRACTOR	ITALFERR S.p.A.	SCALA:
Consorzio Cociv Il Direttore Tecnico (Ing. Carlo Lelli) Data: 28/09/2012		–

COMMESSA	LOTTO	FASE	ENTE	TIPO DOC.	OPERA/DISCIPLINA	PROGR.	REV.
A301	00	D	CV	WA	A1000X	001	F

PROGETTAZIONE

Rev.	Descrizione anticipazione	Redatto	Data	Verificato	Data	Progettista Integratore	Data	IL PROGETTISTA
E00	Adeguamento sicurezza in galleria	Consorzio Cociv (Ing. Fabio Pagani)	14/03/2012	Ing. S.Bianchi (Ing. Stefano Bianchi)	30/03/2012	Ing. E.Pagani (Ing. Enrico Pagani)	13/03/2012	Ing. F.Grisanti (Ing. Fabio Grisanti) ORDINE DEGLI INGEGNERI DELLA PROVINCIA DI MILANO Dott. Ing. FABIO GRISANTI Iscritto all'albo n. 20.788 28/09/2012
F00	Modifiche n. A301000100J0000001A del 11/09/2012	Consorzio Cociv (Ing. Fabio Pagani)	21/09/2012	Ing. S.Bianchi (Ing. Stefano Bianchi)	26/09/2012	Ing. E.Pagani (Ing. Enrico Pagani)	20/09/2012	

n. Elab. NUMERO ELABORATO

Nome File: A301-00-D-CV-WA-A1000X-001-F00.pdf

CUP: F81H92000000008

DISEGNO ELABORATO DA PARTECIPAZIONE CON SISTEMA CAD

SCALA IN ORIGINALE: 1 = 10