# LEGENDA

| | |
|---|---|
| VP | ELETTROVENTILATORE ASSIALE MONOSTADIO DIRETTAMENTE ACCOPPIATO CON GIRANTE A PALE VARIABILI DA FERMO, REGOLAZIONE DI VELOCITA' DI ROTAZIONE |
| SM2000 | SERRANDA MOTORIZZATA 2000x2000 mm CON SERVOCOMANDO ON/OFF E MICROINTERRUTTORI DI FINE CORSA IN APERTURA E CHIUSURA IN ACCIAIO INOX CON GARANZIA DI FUNZIONAMENTO A 400 °C / 2 ore ED INTEGRITA' IN CASO DI INCENDIO |
| SM2400 | SERRANDA MOTORIZZATA 2400x2400 mm CON SERVOCOMANDO ON/OFF E MICROINTERRUTTORI DI FINE CORSA IN APERTURA E CHIUSURA IN ACCIAIO INOX CON GARANZIA DI FUNZIONAMENTO A 400 °C / 2 ore ED INTEGRITA' IN CASO DI INCENDIO |

## PIANTA
SCALA 1:50

POZZO DI VENTILAZIONE N.6
galleria Serravalle progr. 30+565

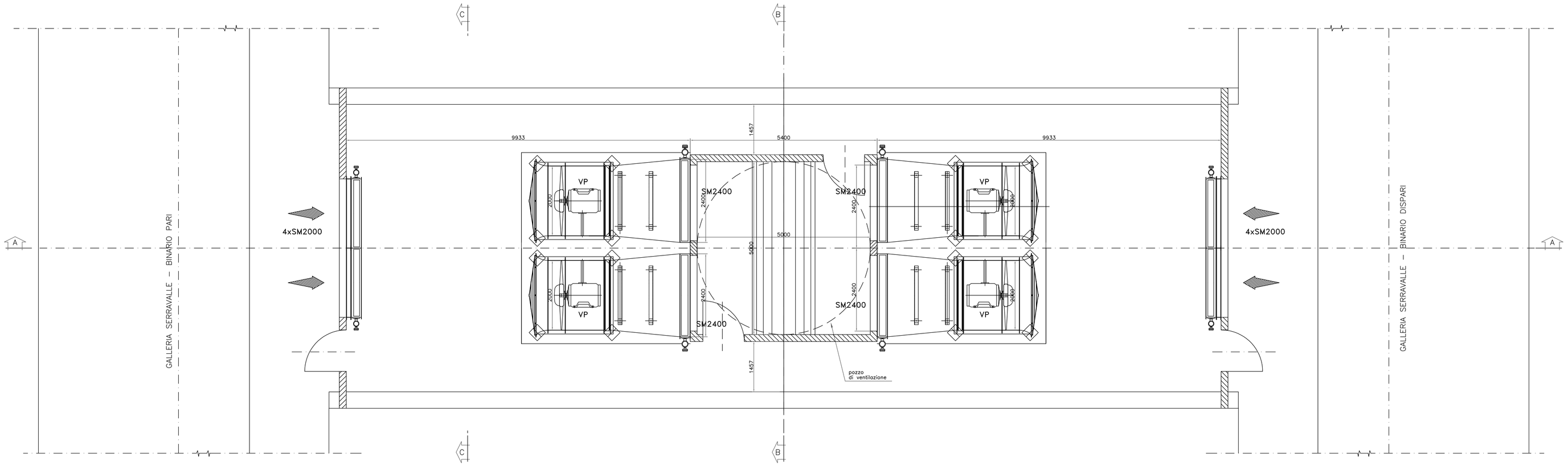


## VISTA LATERALE
SCALA 1:20

DETTAGLIO VENTILATORE

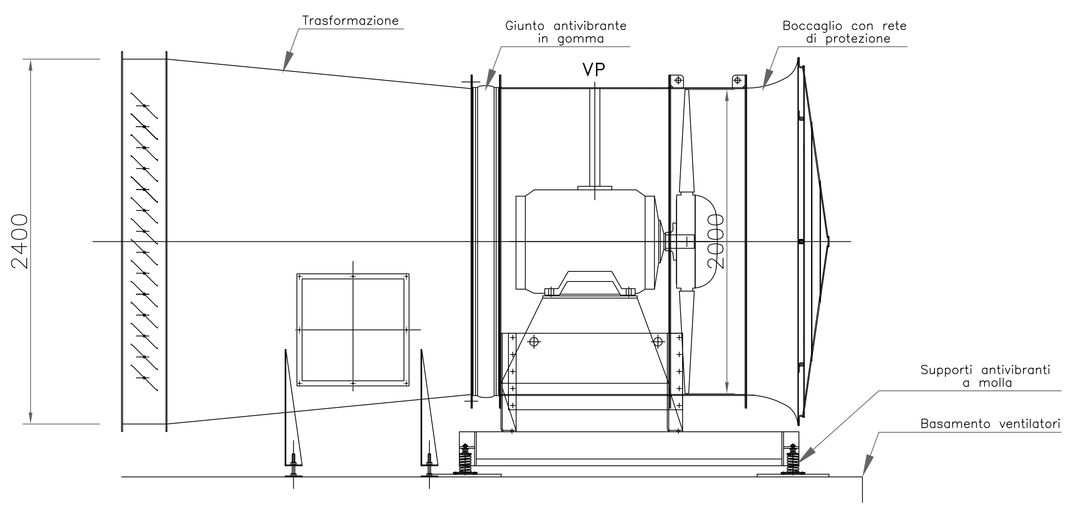


## VISTA IN PIANTA
SCALA 1:20

DETTAGLIO VENTILATORE

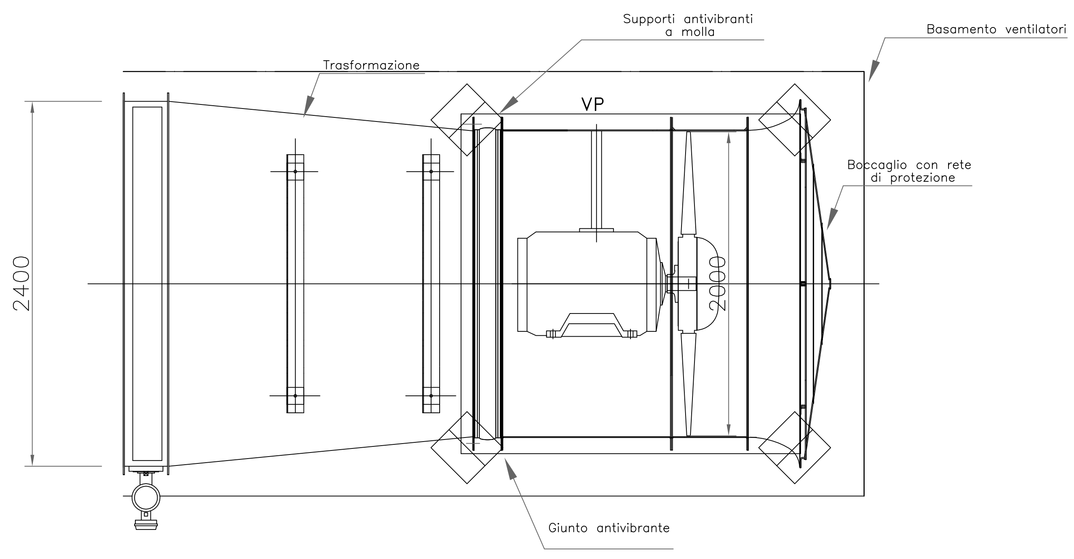


COMMITTENTE:

RFI RETE FERROVIARIA ITALIANA
GRUPPO FERROVIE DELLO STATO ITALIANE

ALTA SORVEGLIANZA:

ITALFERR
GRUPPO FERROVIE DELLO STATO ITALIANE

GENERAL CONTRACTOR:

Consorzio Cociv
Consorzio Collegamenti Integrati Veloci

INFRASTRUTTURE FERROVIARIE STRATEGICHE DEFINITE DALLA LEGGE OBIETTIVO N.443/01

TRATTA A.V./A.C. TERZO VALICO DEI GIOVI
PROGETTO DEFINITIVO

***IMPIANTO_CONTROLLO_FUMI***

***PARTE_MECCANICA***

***GALLERIA_SERRAVALLE***

***POZZO_DI_VENTILAZIONE_6***

***PIANTA***

| GENERAL CONTRACTOR | ITALFERR S.p.A. | SCALA: |
|---|---|---|
| Consorzio Cociv<br>Data: 31/07/2012 | | 1:20–1:50 |

| COMMESSA | LOTTO | FASE | ENTE | TIPO DOC. | OPERA/DISCIPLINA | PROGR. | REV. |
|---|---|---|---|---|---|---|---|
| A301 | 00 | D | CV | PZ | AI1M09 | 001 | F |

PROGETTAZIONE

| Rev. | Descrizione emissione | Redatto | Data | Verificato | Data | Progettista Antincendio | Data | IL PROGETTISTA |
|---|---|---|---|---|---|---|---|---|
| E00 | Adeguamento sicurezza in galleria | Systemengineering | 16/03/2012 | Ing E.Barilli | 26/03/2012 | Ing E.Pagani | 23/03/2012 | Ing E.Grazianti<br>ORDINE DEGLI INGEGNERI DELLA PROVINCIA DI MILANO<br>Ing. Enrico Grazianti<br>Settore Civile e Ambientale<br>n. 19855<br>31/07/2012 |
| F00 | Istruttoria n. A301000D1JE5411I0900SA del 16/05/2012 | Systemengineering | 27/07/2012 | Ing E.Barilli | 27/07/2012 | Ing E.Pagani | 31/07/2012 | |
| | | | | | | | | |

n. Elab. NUMERO_ELABORATO

Nome File: A301-00-D-CV-PZ-AI1M09-001-F00

CUP: F81H92000000008