PIANTA
SCALA 1:50

LIVELLO Q.P=+70.00

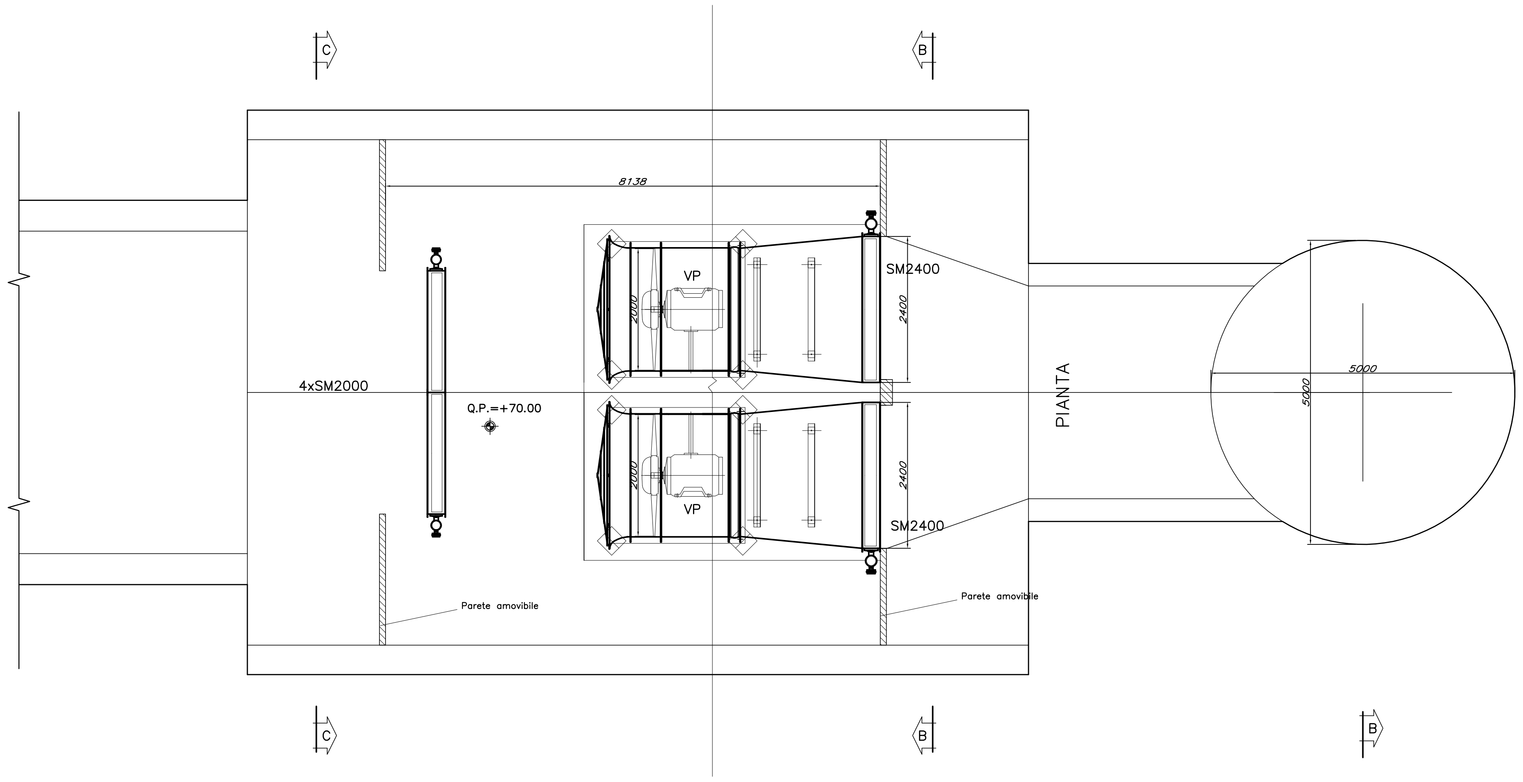

SEZIONE B–B
SCALA 1:50

SEZIONE TRASVERSALE

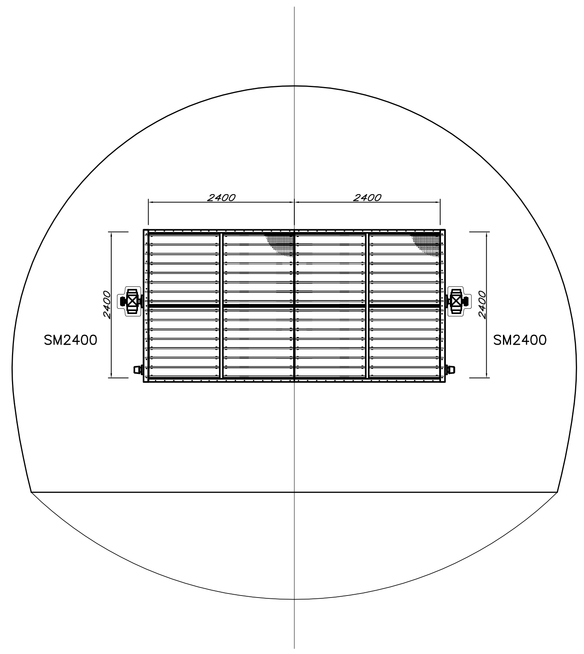

SEZIONE C–C
SCALA 1:50

SEZIONE TRASVERSALE

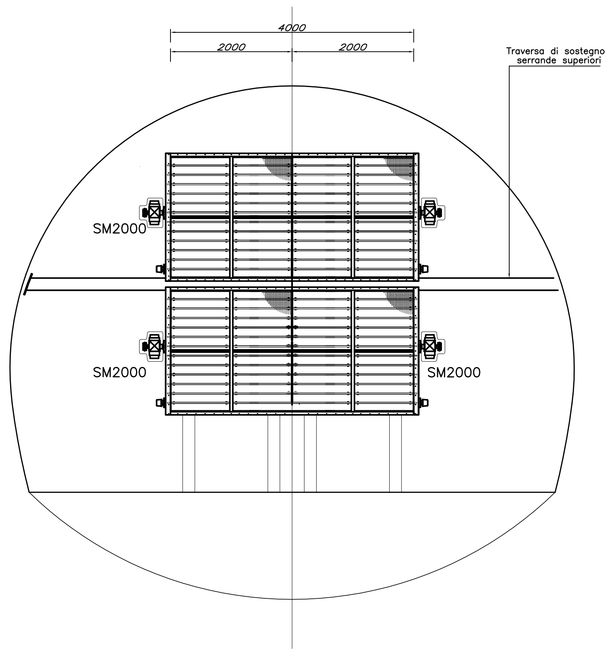

SEZIONE A–A
SCALA 1:50

SEZIONE LONGITUDINALE

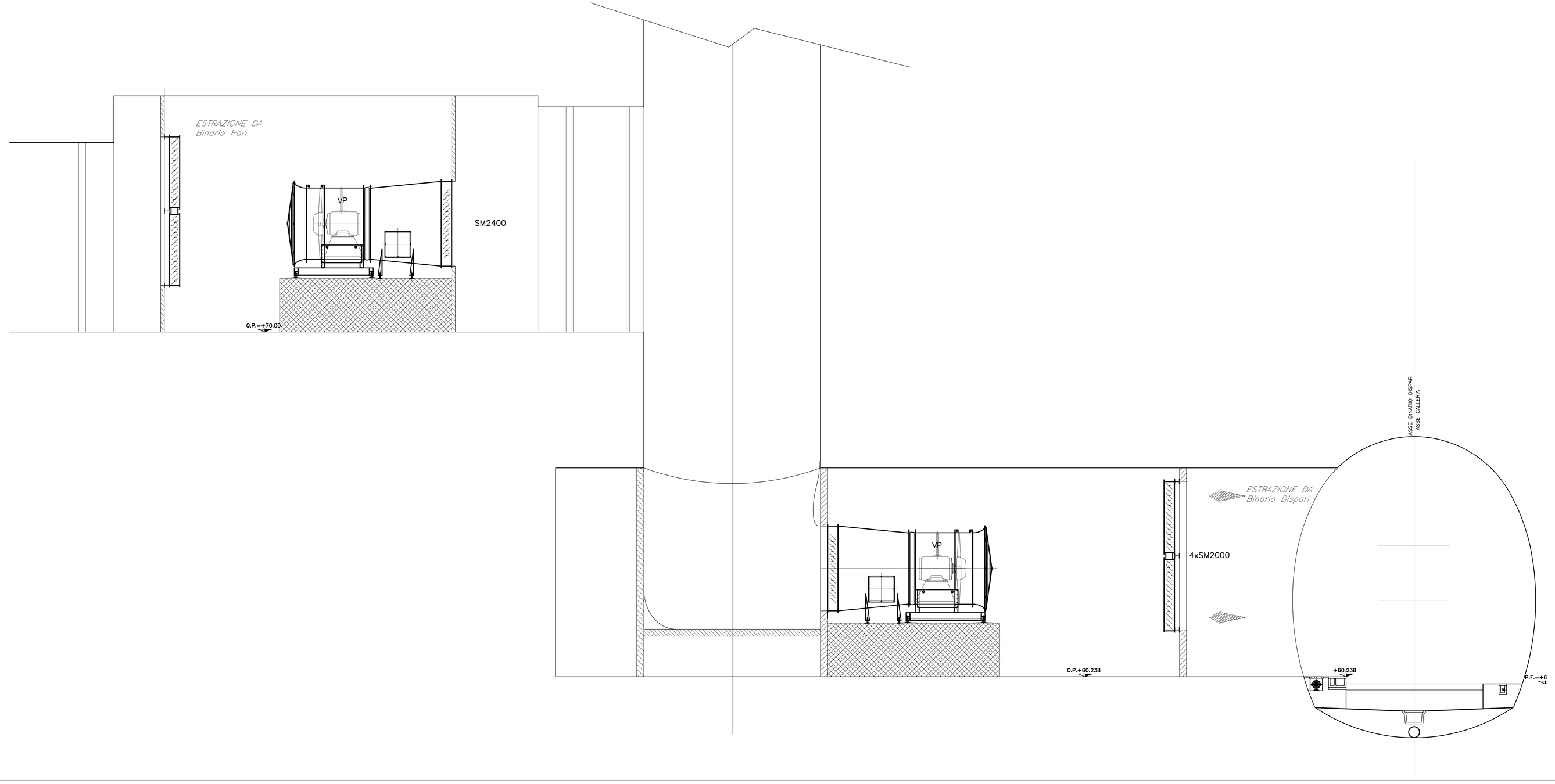

LEGENDA

VP — ELETTROVENTILATORE ASSIALE MONOSTADIO DIRETTAMENTE ACCOPPIATO CON GIRANTE A PALE VARIABILI DA FERMO, REGOLAZIONE DI VELOCITA' DI ROTAZIONE

SM2000 — SERRANDA MOTORIZZATA 2000x2000 mm CON SERVOCOMANDO ON/OFF E MICROINTERRUTTORI DI FINE CORSA IN APERTURA E CHIUSURA IN ACCIAIO INOX CON GARANZIA DI FUNZIONAMENTO A 400 °C / 2 ore ED INTEGRITA' IN CASO DI INCENDIO

SM2400 — SERRANDA MOTORIZZATA 2400x2400 mm CON SERVOCOMANDO ON/OFF E MICROINTERRUTTORI DI FINE CORSA IN APERTURA E CHIUSURA IN ACCIAIO INOX CON GARANZIA DI FUNZIONAMENTO A 400 °C / 2 ore ED INTEGRITA' IN CASO DI INCENDIO

COMMITTENTE:

RFI RETE FERROVIARIA ITALIANA
GRUPPO FERROVIE DELLO STATO ITALIANE

ALTA SORVEGLIANZA:

ITALFERR
GRUPPO FERROVIE DELLO STATO ITALIANE

GENERAL CONTRACTOR:

Consorzio Collegamenti Integrati Veloci

INFRASTRUTTURE FERROVIARIE STRATEGICHE DEFINITE DALLA LEGGE OBIETTIVO N.443/01

TRATTA A.V./A.C. TERZO VALICO DEI GIOVI
PROGETTO DEFINITIVO

IMPIANTO_CONTROLLO_FUMI

PARTE_MECCANICA

INTERCONNESSIONE_VOLTRI

POZZO_DI_VENTILAZIONE_1

SEZIONI_–_TAV.1

GENERAL CONTRACTOR	ITALFERR S.p.A.	SCALA:
Consorzio Cociv — Project Manager Pietro Ludovico Bilotta — Data: 31/07/2012		1:50

COMMESSA	LOTTO	FASE	ENTE	TIPO DOC.	OPERA/DISCIPLINA	PROGR.	REV.
A301	00	D	CV	WB	AI1909	001	F

PROGETTAZIONE

Rev.	Descrizione emissione	Redatto	Data	Verificato	Data	Progettista Integratore	Data	IL PROGETTISTA
E00	Adeguamento sicurezza in galleria	Consorzio Cociv	16/03/2012	Ing. E.Barilli	20/03/2012	Ing. E.Pagani	23/03/2012	Ing. E.Ghislandi
F00	Rinnovo n. A301-0001-7E-R41-IA09005A del 18/05/2012	Consorzio Cociv	27/07/2012	Ing. E.Barilli	27/07/2012	Ing. E.Pagani	31/07/2012	ORDINE DEGLI INGEGNERI DELLA PROVINCIA DI MILANO — Dott. Ing. Ghislandi Enrico — Sez. A — n. 20000 — 31/07/2012

n. Elab. NUMERO_ELABORATO

Nome File: A301-00-D-CV-IM-IA09-001-F00.DWG

CUP: F81H92000000008