CARATTERISTICHE DEI VENTILATORI POZZI – VP
VENTILATORE ASSIALE MONOSTADIO ø2000 mm PRESSIONE TOTALE: 2000 Pa PORTATA: 110 m3/s POTENZA MAX: 360 kW REGOLAZIONE VELOCITA' DI ROTAZIONE

LEGENDA DEI SIMBOLI

VENTILATORE	MOTORE	SERRANDA DI INTERCETTAZIONE	ANEMOMETRO	SENSORE PRESSIONE
I	M	///	A	P

SCHEMA DI PRINCIPIO

SCALA –

POZZO DI VENTILAZIONE N.2
galleria di Valico progr. 1+841 BP

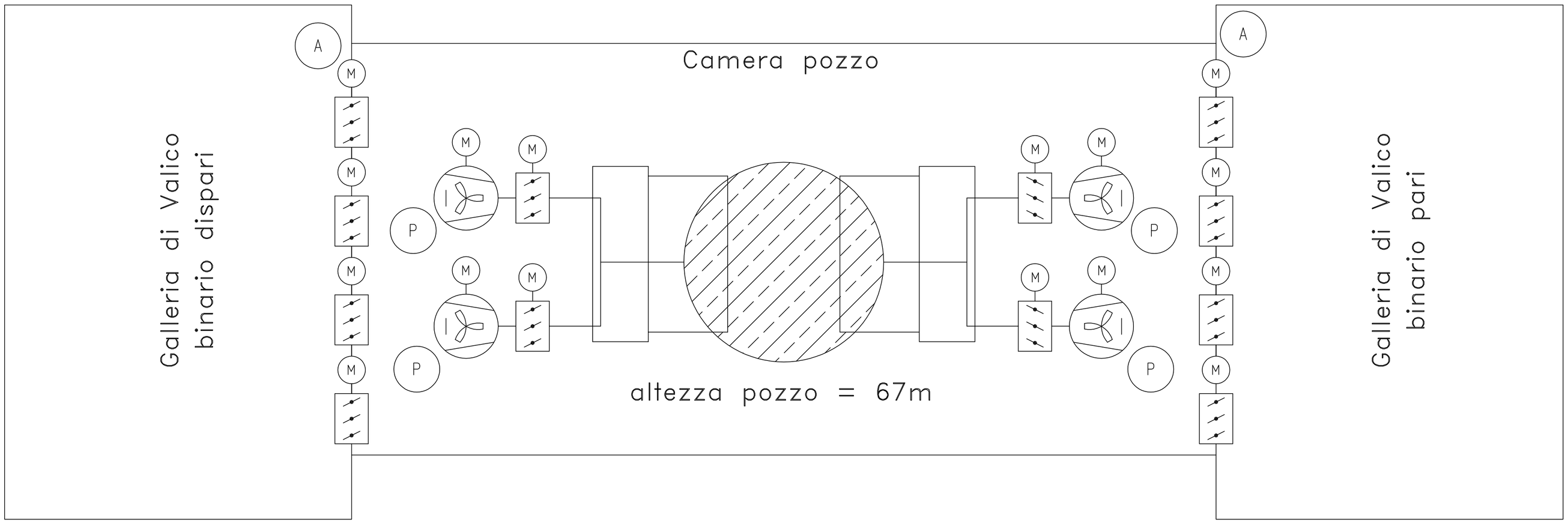

COMMITTENTE:

RFI RETE FERROVIARIA ITALIANA
GRUPPO FERROVIE DELLO STATO ITALIANE

ALTA SORVEGLIANZA:

ITALFERR
GRUPPO FERROVIE DELLO STATO ITALIANE

GENERAL CONTRACTOR:

Consorzio Collegamenti Integrati Veloci

INFRASTRUTTURE FERROVIARIE STRATEGICHE DEFINITE DALLA LEGGE OBIETTIVO N.443/01

TRATTA A.V./A.C. TERZO VALICO DEI GIOVI
PROGETTO DEFINITIVO

IMPIANTO_CONTROLLO_FUMI

PARTE_MECCANICA

GALLERIA_DI_VALICO

POZZO_DI_VENTILAZIONE_2

SCHEMA_FUNZIONALE

GENERAL CONTRACTOR	ITALFERR S.p.A.	SCALA:
Consorzio Cociv Project Manager Data:31/07/2012		–

COMMESSA	LOTTO	FASE	ENTE	TIPO DOC.	OPERA/DISCIPLINA	PROGR.	REV.
A301	00	D	CV	DX	AI90A9	001	F

PROGETTAZIONE

Rev.	Descrizione emissione	Redatto	Data	Verificato	Data	Progettista Integratore	Data	IL PROGETTISTA
E00	Adeguamento sicurezza in galleria	Pontedera ingegneria	16/03/2012	ing E.Barilli	20/03/2012	ing E.Pagani	23/03/2012	ing E.Ghislandi
F00	Istruttoria n. A30100D17S41M09007A del 18/05/2012	Pontedera ingegneria	27/07/2012	ing E.Barilli	27/07/2012	ing E.Pagani	31/07/2012	ORDINE DEGLI INGEGNERI DELLA PROVINCIA DI MILANO – DOTT. ING. GHISLANDI ENRICO – Iscritto all'Ordine degli Ingegneri della Provincia di Milano al n. 19861 – Settore A: Ingegneria Civile e Ambientale – 31/07/2012

n. Elab. NUMERO_ELABORATO

Nome File: A301-00-D-CV-DX-AI90A9-001-F00

CUP: F81H92000000008