SEZIONE C1–C1

SCALA 1:100

PIANTA – QUOTA +385.00

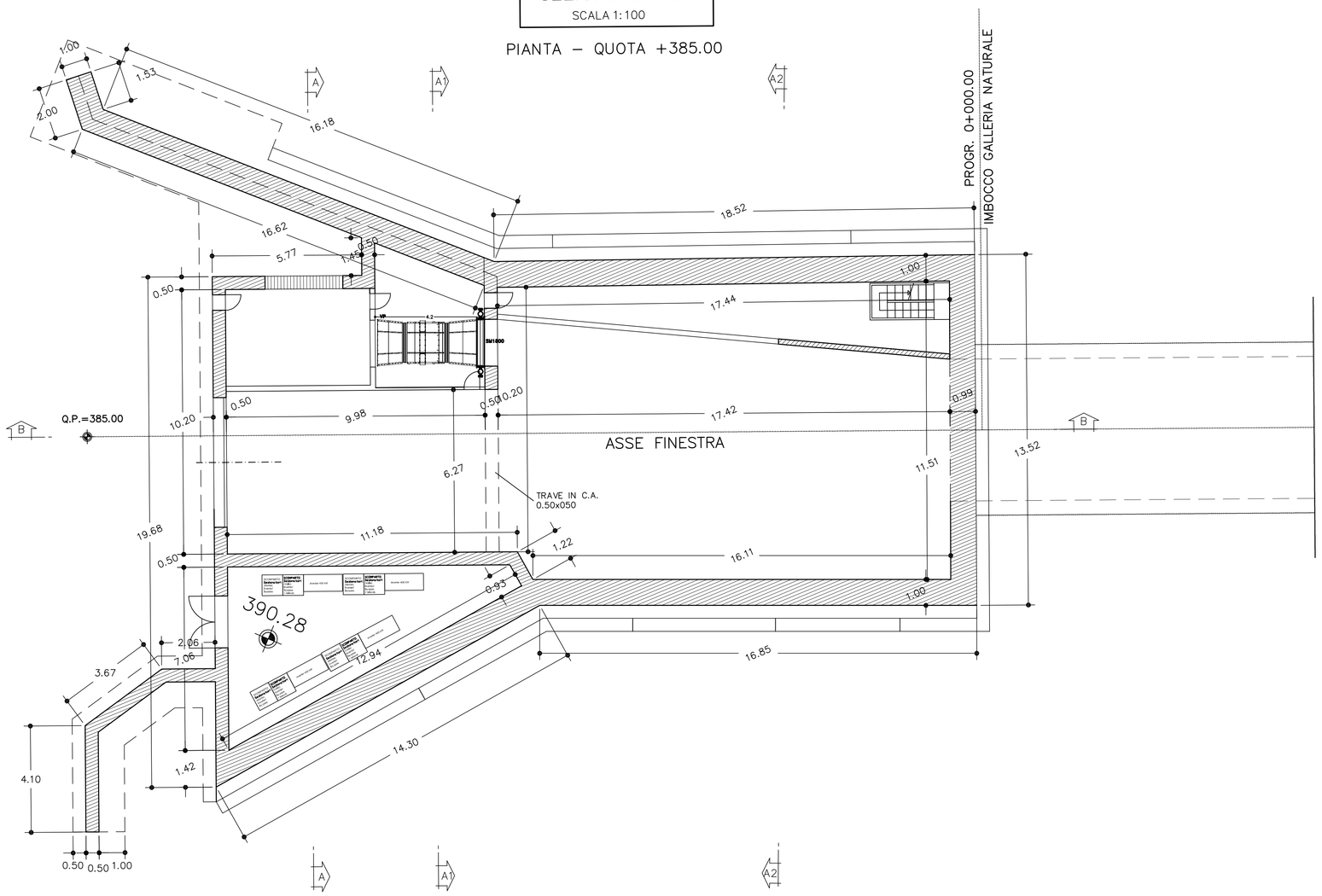

SEZIONE A2–A2

1:100 SCALA

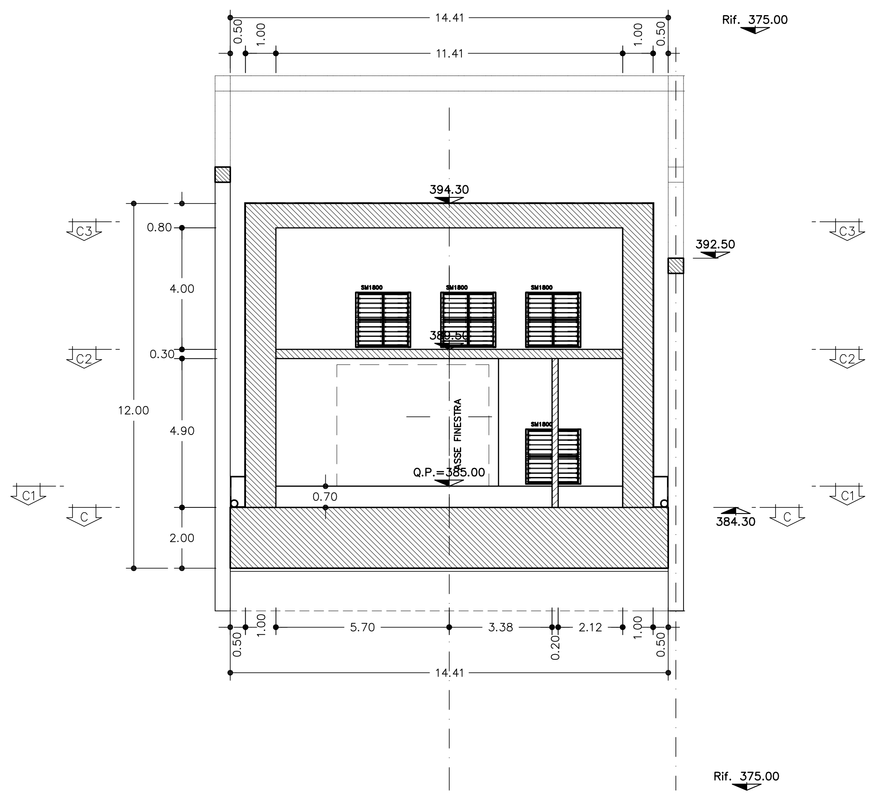

LEGENDA

VP	ELETTROVENTILATORE ASSIALE MONOSTADIO DIRETTAMENTE ACCOPPIATO CON GIRANTE A PALE VARIABILI DA FERMO, REGOLAZIONE DI VELOCITA' DI ROTAZIONE
SM1800	SERRANDA MOTORIZZATA 1800X1800 mm CON SERVOCOMANDO ON/OFF E MICROINTERRUTTORI DI FINE CORSA IN APERTURA E CHIUSURA IN ACCIAIO INOX
GM	GRIGLIATO DI MANDATA ARIA 9000x4000 mm
GA	GRIGLIA DI ASPIRAZIONE 1600x2000 mm

SCHEMA DI PRINCIPIO VENTILAZIONE IGIENICA

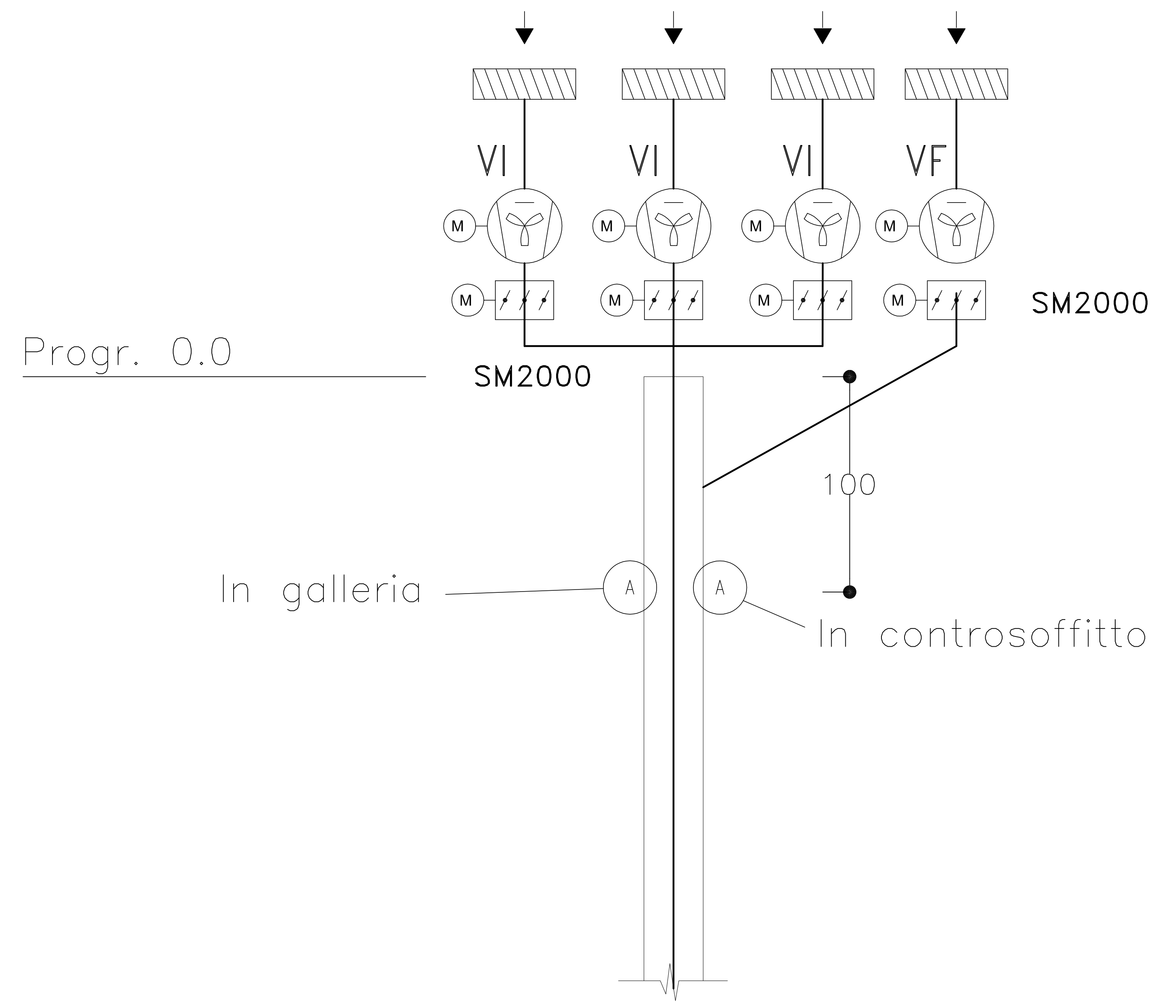

SEZIONE B–B

SCALA 1:100

PROFILO LONGITUDINALE

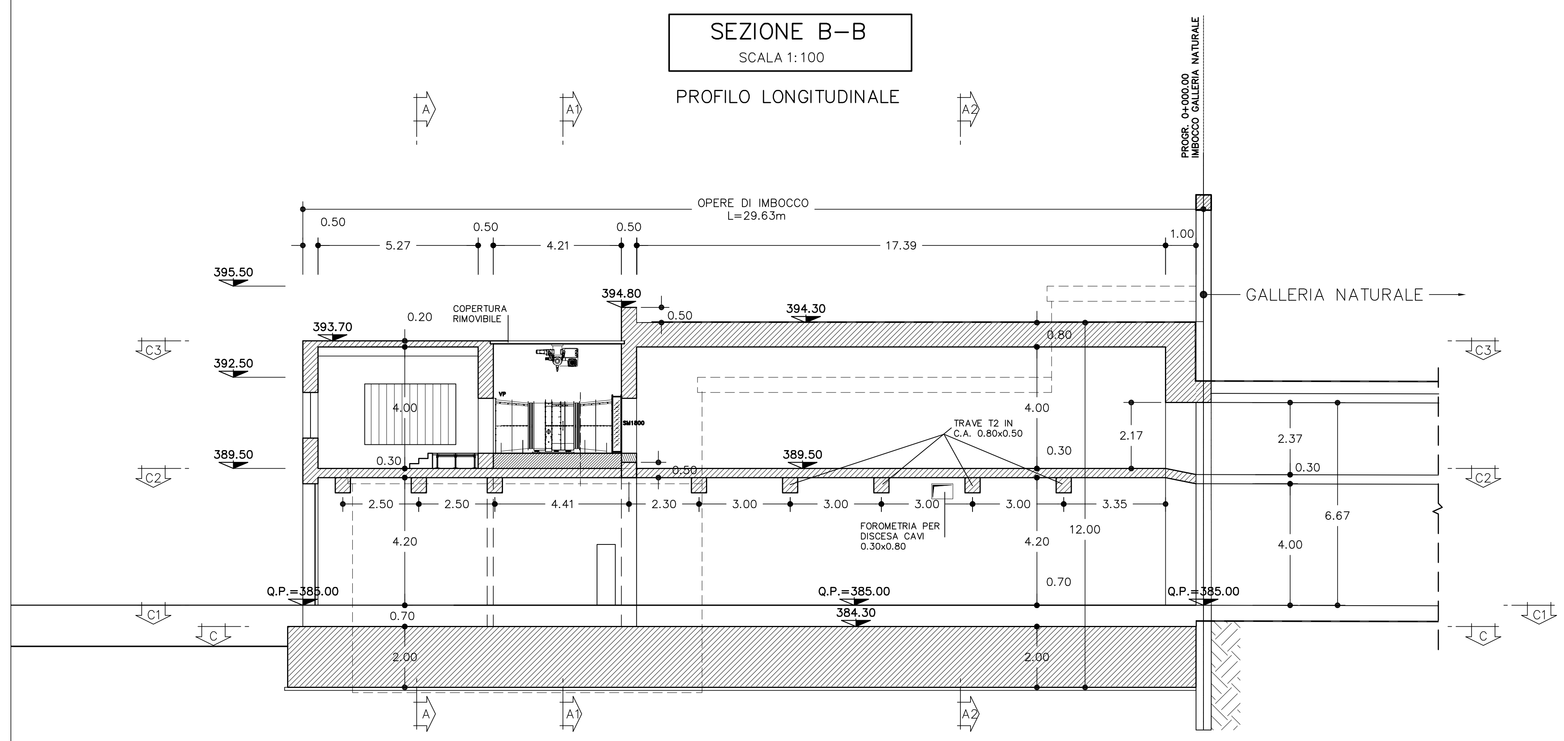

NOTE

GLI SPESSORI DEI MURI E DEI SOLAI SONO PURAMENTE INDICATIVI

COMMITTENTE:

RFI RETE FERROVIARIA ITALIANA
GRUPPO FERROVIE DELLO STATO ITALIANE

ALTA SORVEGLIANZA:

ITALFERR
GRUPPO FERROVIE DELLO STATO ITALIANE

GENERAL CONTRACTOR:

COCIV
Consorzio Collegamenti Integrati Veloci

INFRASTRUTTURE FERROVIARIE STRATEGICHE DEFINITE DALLA LEGGE OBIETTIVO N.443/01

TRATTA A.V./A.C. TERZO VALICO DEI GIOVI
PROGETTO DEFINITIVO

IMPIANTO_VENTILAZIONE_IGIENICA_AREA_SICURA

AREA_DI_SICUREZZA_VALLEMME

IMPIANTO_DI_VENTILAZIONE_IGIENICA_AREA_SICURA

CENTRALE_DI_VENTILAZIONE

PLANIMETRIA_E_SEZIONI_1

GENERAL CONTRACTOR	ITALFERR S.p.A.	SCALA:
Consorzio Cociv Project Manager Data:31/07/2012		1:100

COMMESSA	LOTTO	FASE	ENTE	TIPO DOC.	OPERA/DISCIPLINA	PROGR.	REV.
A301	00	D	CV	AA	AI93DX	001	F

PROGETTAZIONE

Rev.	Descrizione emissione	Redatto	Data	Verificato	Data	Progettista Integratore	Data	IL PROGETTISTA
E00	Adeguamento sicurezza in galleria	Consorzio Cociv	16/03/2012	Ing E.Barilli	20/03/2012	Ing E.Pagani	23/03/2012	Ing E.Ghislandi
F00	Istruttoria n. A2010005CB0000001A del 18/05/2012	Consorzio Cociv	27/07/2012	Ing E.Barilli	27/07/2012	Ing E.Pagani	31/07/2012	ORDINE DEGLI INGEGNERI DELLA PROVINCIA DI MILANO Ing. Ghislandi Ezio Ambrogio Dott. 19801 31/07/2012

n. Elab. NUMERO_ELABORATO

Nome File: A301-00-D-CV-AA-MB0-02X-001-F00

CUP: F81H92000000008