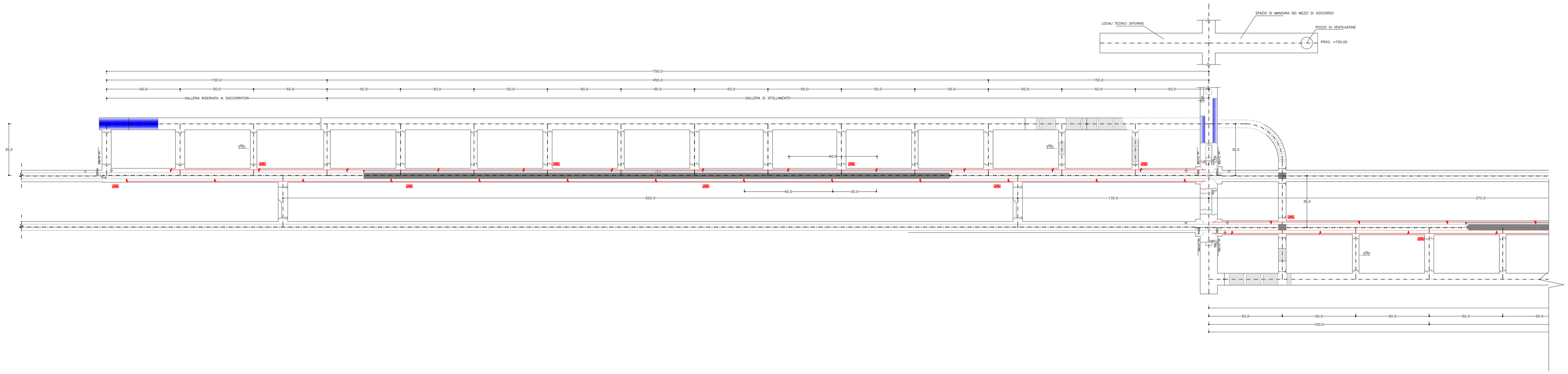

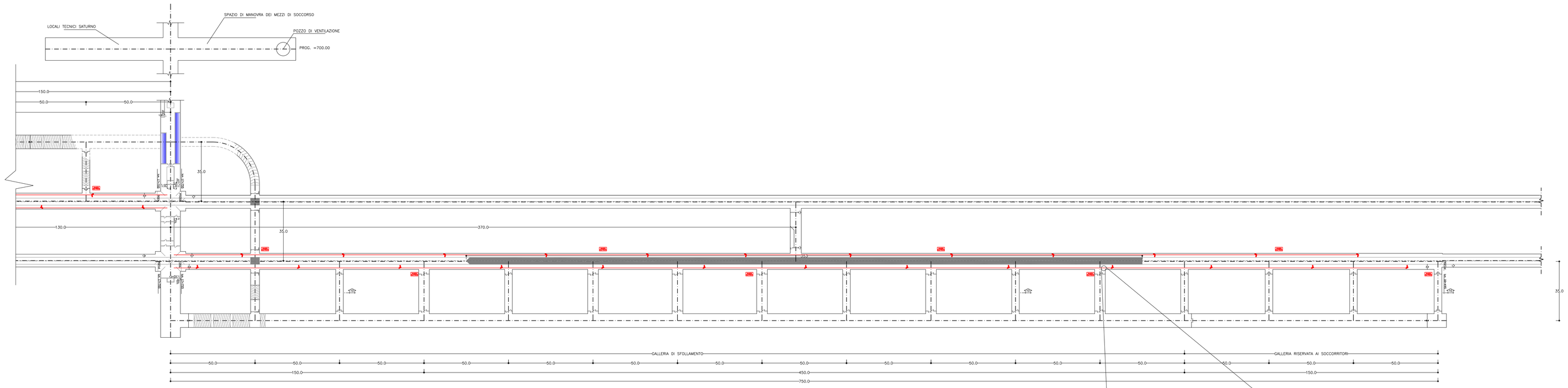

SEZIONE TIPO 1
SCALA 1:50

GALLERIA DI LINEA
SEZIONE TIPO CORRENTE

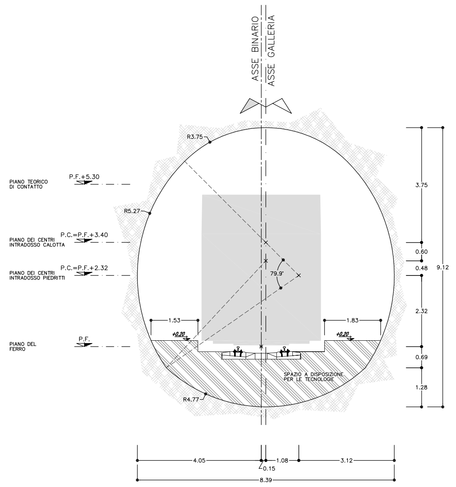

SEZIONE TIPO 2
SCALA 1:50

GALLERIA DI LINEA
SEZIONE IN FERMATA PRESSO AREA DI SICUREZZA

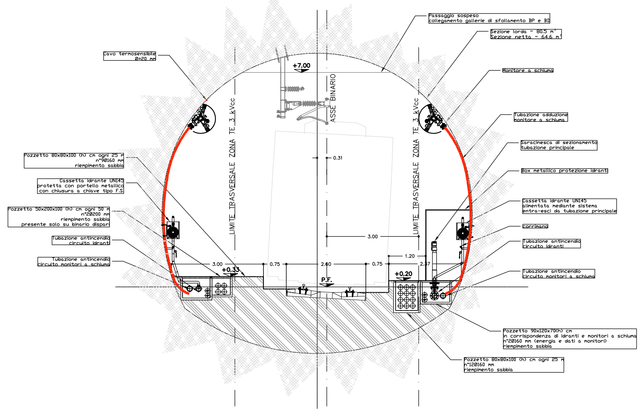

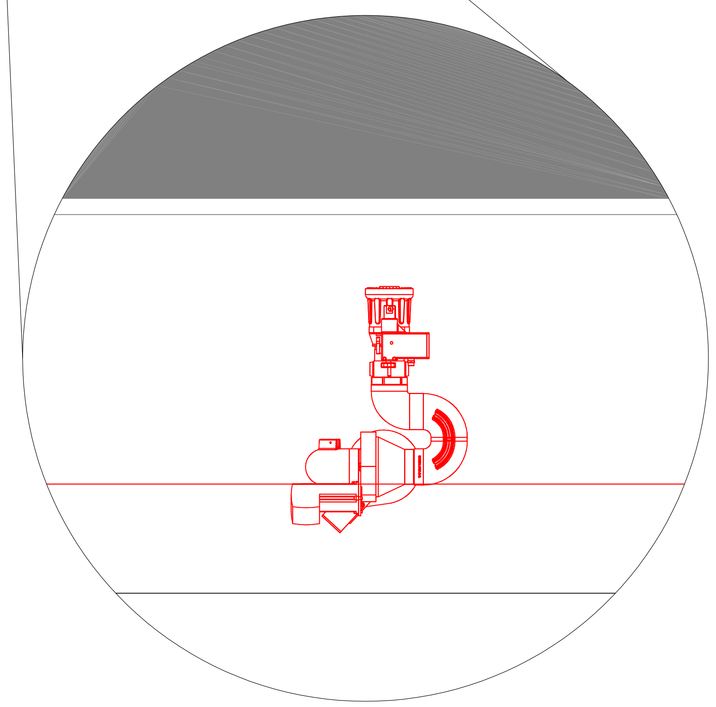

COMMITTENTE:

RFI RETE FERROVIARIA ITALIANA
GRUPPO FERROVIE DELLO STATO ITALIANE

ALTA SORVEGLIANZA:

ITALFERR
GRUPPO FERROVIE DELLO STATO ITALIANE

GENERAL CONTRACTOR:

Consorzio Collegamenti Integrati Veloci

INFRASTRUTTURE FERROVIARIE STRATEGICHE DEFINITE DALLA LEGGE OBIETTIVO N.443/01

TRATTA A.V./A.C. TERZO VALICO DEI GIOVI
PROGETTO DEFINITIVO

IMPIANTO_SPEGNIMENTO_AUTOMATICO

AREA_DI_SICUREZZA_VALLEMME

IMPIANTO_DI_SPEGNIMENTO_AUTOMATICO

PLANIMETRIE_E_SEZIONI

GENERAL CONTRACTOR	ITALFERR S.p.A.	SCALA:
Consorzio Cociv Project Manager Ing. Giovanni Lo Presti Data: 14/09/2012		1:50–1:100

COMMESSA	LOTTO	FASE	ENTE	TIPO DOC.	OPERA/DISCIPLINA	PROGR.	REV.
A301	00	D	CV	AZ	AI93EX	001	F

PROGETTAZIONE

Rev.	Descrizione emissione	Redatto	Data	Verificato	Data	Progettista Estensore	Data	IL PROGETTISTA
E00	Adeguamento sicurezza in galleria	Ferrameprimo	16/03/2012	ing B.Barilli	20/03/2012	ing E.Pagani	23/03/2012	ing E.Ghislanzoni ORDINE DEGLI INGEGNERI DELLA PROVINCIA DI MILANO Dott. Ing. GHISLANZONI ENRICO Sez. A 14/09/2012
F00	Adeguamento sicurezza in galleria	Ferrameprimo	11/09/2012	ing B.Barilli	12/09/2012	ing E.Pagani	14/09/2012	

n. Elab. NUMERO_ELABORATO

Nome File: A301-00-D-CV-AZ-AI93-EX-001_F00

CUP: F81H92000000008