CORPO FERROVIARIO
SEZIONE TIPO IN RILEVATO
DOPPIO BINARIO IN RETTIFILO
SCALA 1:50

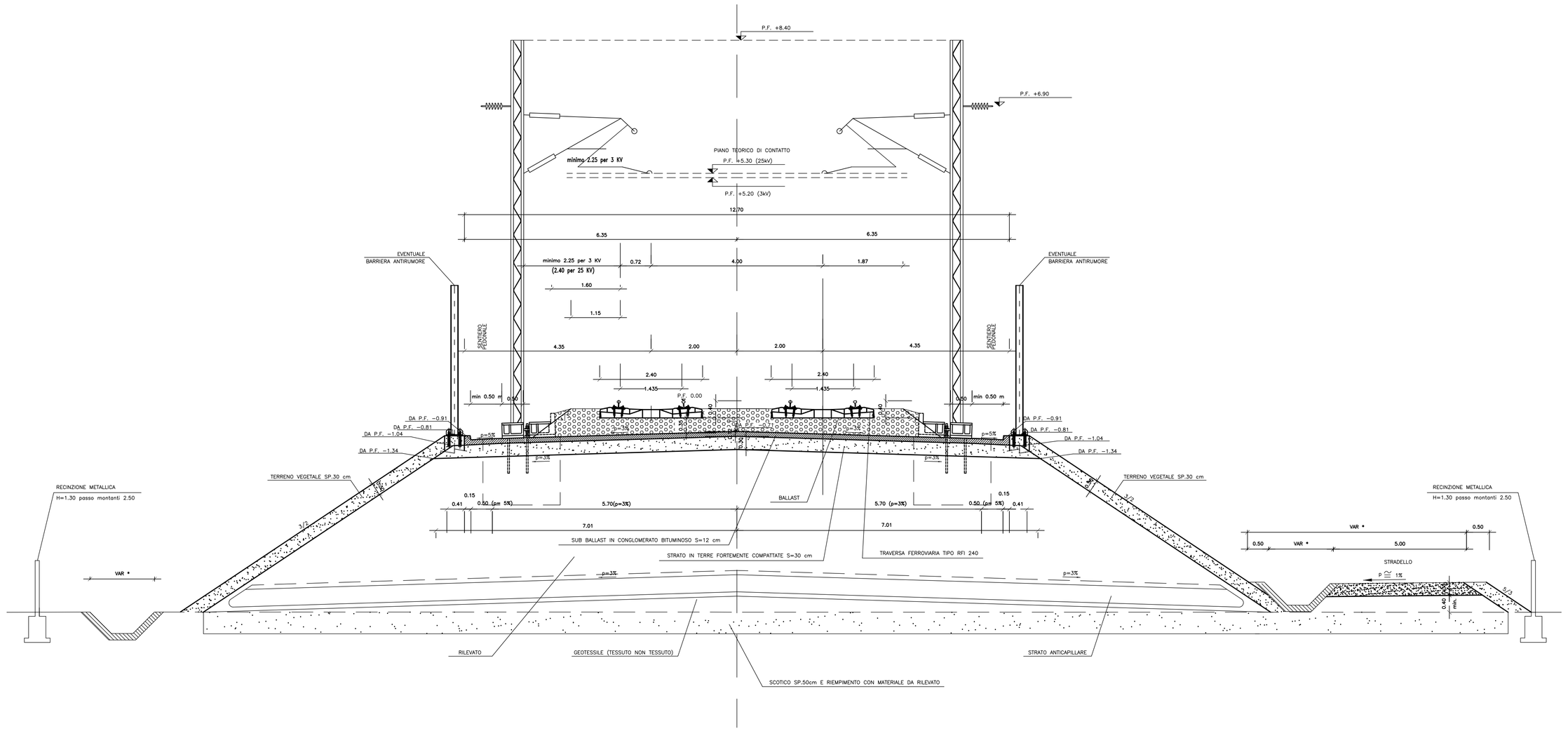

CANALETTA PORTACAVI
A 2 GOLE
SEZIONE CORRENTE
SCALA 1:5

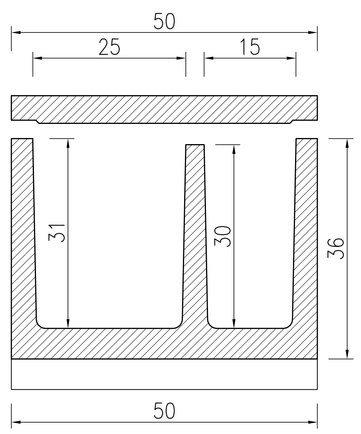

CORPO FERROVIARIO
SEZIONE TIPO IN RILEVATO
BINARIO UNICO IN RETTIFILO
SCALA 1:50

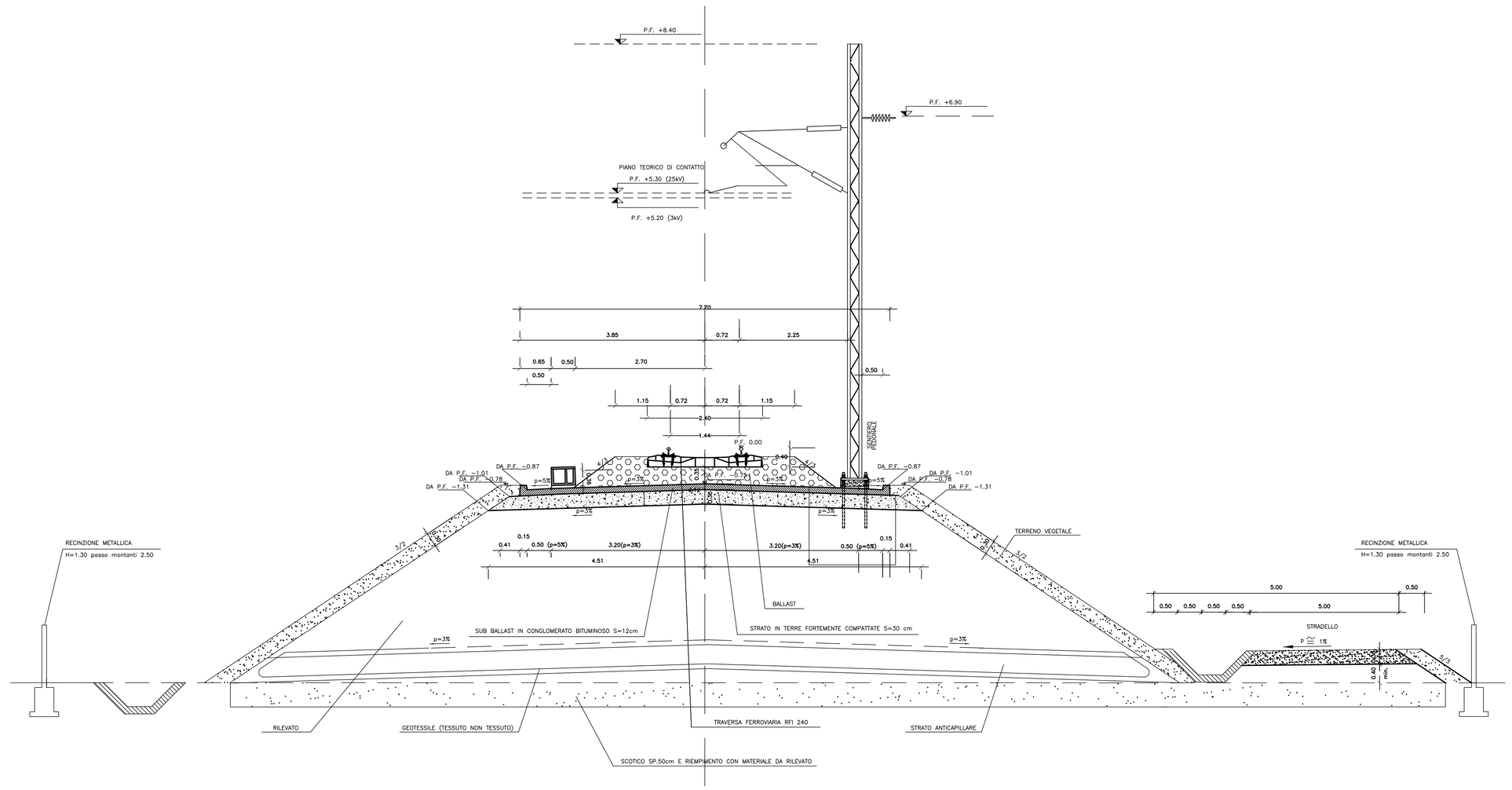

CANALETTA PORTACAVI
A 2 GOLE
SEZIONE IN CORRISPONDENZA DI PALO TE
SCALA 1:5

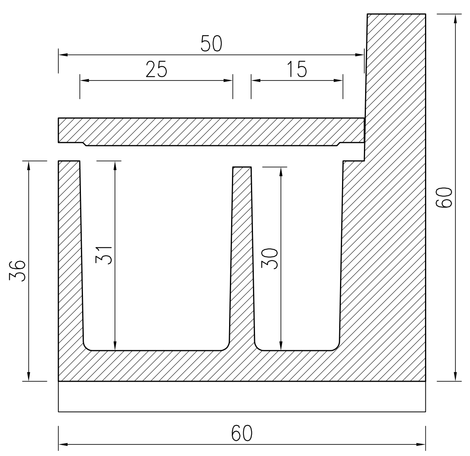

COMMITTENTE:

RFI RETE FERROVIARIA ITALIANA
GRUPPO FERROVIE DELLO STATO ITALIANE

ALTA SORVEGLIANZA:

ITALFERR
GRUPPO FERROVIE DELLO STATO ITALIANE

GENERAL CONTRACTOR:

Consorzio Collegamenti Integrati Veloci

INFRASTRUTTURE FERROVIARIE STRATEGICHE DEFINITE DALLA LEGGE OBIETTIVO N.443/01

TRATTA A.V./A.C. TERZO VALICO DEI GIOVI
PROGETTO DEFINITIVO

TRACCIATO FERROVIARIO

TRATTI ALL'APERTO

CANALETTE PORTACAVI

GENERAL CONTRACTOR	ITALFERR S.p.A.	SCALA:
Consorzio Cociv Project Manager Il Direttore Data: 26/03/2012		Varie

COMMESSA	LOTTO	FASE	ENTE	TIPO DOC.	OPERA/DISCIPLINA	PROGR.	REV.
A301	00	D	CV	WB	CS0000X	020	E

PROGETTAZIONE

Rev.	Descrizione emissione	Redatto	Data	Verificato	Data	Progettista Integratore	Data	IL PROGETTISTA
E00	Adeguamento sicurezza in galleria	F. Bertoni	16/03/12	F. Collu	20/03/12	Ing. E. Pagani	23/03/12	ORDINE DEGLI INGEGNERI DELLA PROVINCIA DI MILANO Dott. Ing. ENRICO PAGANI Settore Civile e Ambientale Sez. A Iscr. n. 20000 Data: 26/03/2012

n. Elab.

Nome File: A301-00-D-CV-WB-CS00-0X-020_E00

CUP: F81H92000000008