SEZIONE TRASVERSALE B–B
(Scala 1:100)

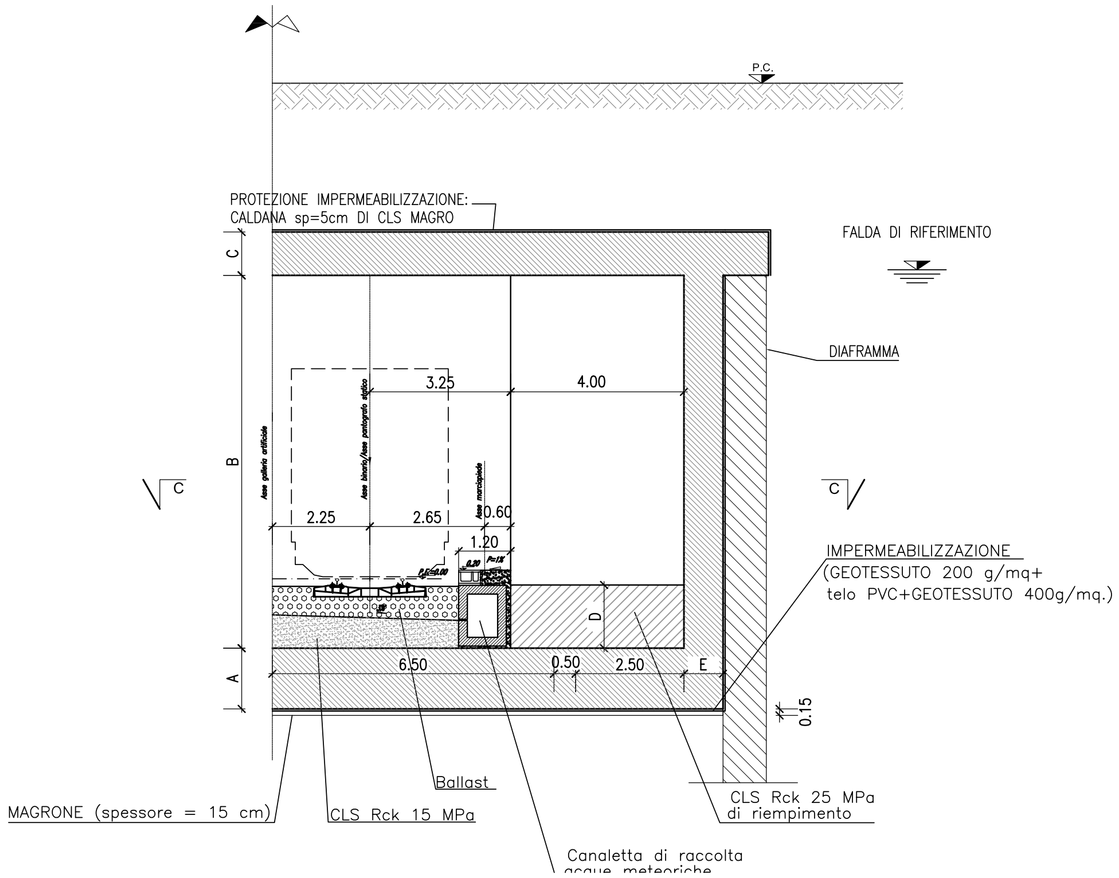

SEZIONE LONGITUDINALE A–A
(Scala 1:100)

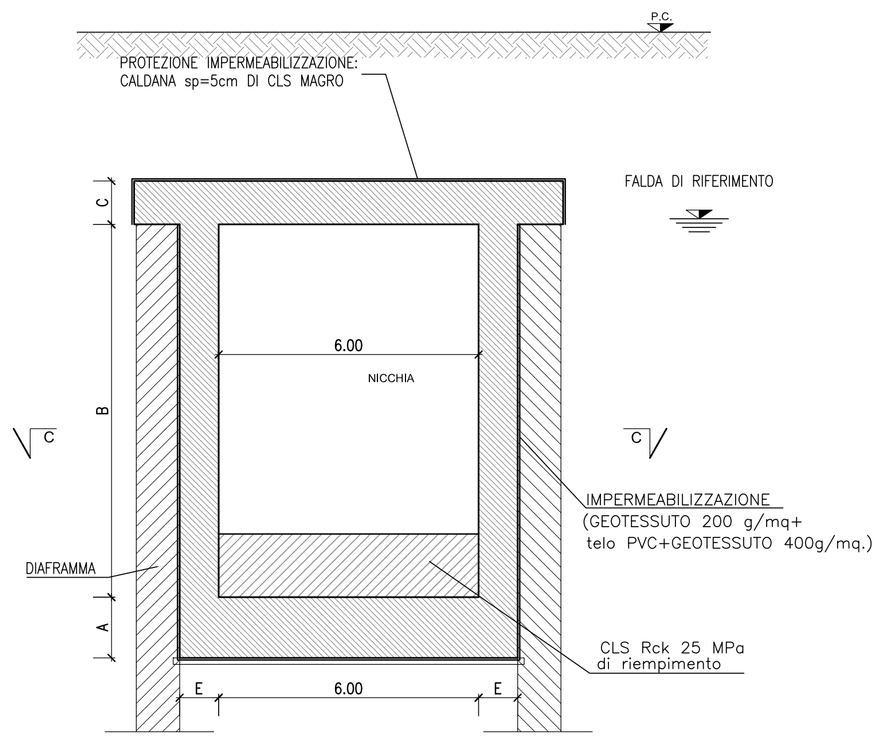

SEZIONE ORIZZONTALE C–C
(Scala 1:100)

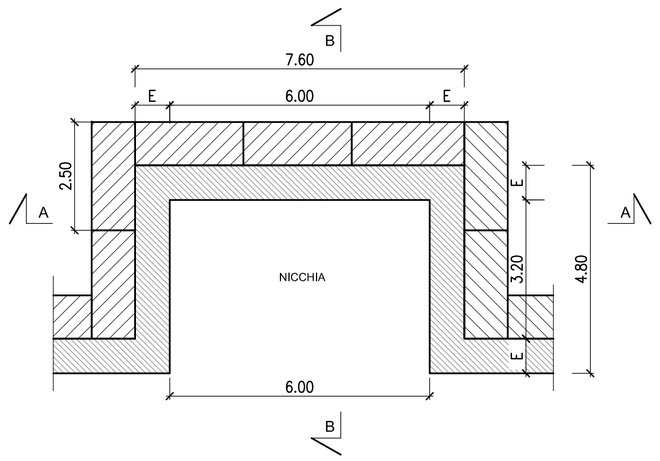

SPESSORI STRUTTURALI (m)			
	GA51 GA53 GA54 GA55	GA52	GA1M
A	1.0000	1.0000	1.0000
B	8.0500	8.0500	8.6000
C	1.0000	1.2000	1.4000
D	1.4500	1.4500	1.8000
E	0.8000	0.8000	0.7000

INCIDENZA ARMATURE

- STRUTTURE INTERNE = 100 Kg/m3
  - PLATEA
  - PARETI
  - SOLETTA COPERTURA
- PARATIE = 100 Kg/m3

CARATTERISTICHE DEI MATERIALI

PARATIE

- Calcestruzzo: Rck > 30 N/mm2
  - Max rapporto A/C = 0.55
  - Classe consistenza: S5
- Acciaio: Fe B44K controllato per Ø < 26 mm
  - Fe B38K controllato per Ø > 26 mm
- Copriferro: ≥ 60 mm
- Acciaio armonico per tiranti: trefoli stabilizzati da 0.6" (139 mm2)
  - fptk = 1800 N/mm2
  - fp(i)k = 1600 N/mm2

MANUFATTO INTERNO

- Calcestruzzo: Rck > 35 N/mm2
  - Max rapporto A/C = 0.50
  - Classe consistenza: S4
- Acciaio: Fe B44k controllato per Ø < 26 mm
  - Fe B38k controllato per Ø > 26 mm
- Copriferro: ≥ 40 mm

COMMITTENTE:

RFI RETE FERROVIARIA ITALIANA
GRUPPO FERROVIE DELLO STATO ITALIANE

ALTA SORVEGLIANZA:

ITALFERR
GRUPPO FERROVIE DELLO STATO ITALIANE

GENERAL CONTRACTOR:

COCIV
Consorzio Collegamenti Integrati Veloci

INFRASTRUTTURE FERROVIARIE STRATEGICHE DEFINITE DALLA LEGGE OBIETTIVO N.443/01

TRATTA A.V./A.C. TERZO VALICO DEI GIOVI
PROGETTO DEFINITIVO

NICCHIE TECNOLOGICHE IN GALLERIA ARTIFICIALE

TS – Nicchia tronchi di sezionamento

Carpenteria GA con diaframmi

GENERAL CONTRACTOR	ITALFERR S.p.A.	SCALA:
Consorzio **Cociv** Project Manager ing. Guagnozzi 26/03/2012		1:50

COMMESSA	LOTTO	FASE	ENTE	TIPO DOC.	OPERA/DISCIPLINA	PROGR.	REV.
A301	00	D	CV	BB	GA0000X	010	E

PROGETTAZIONE

Rev.	Descrizione emissione	Redatto	Data	Verificato	Data	Progettista Integratore	Data	IL PROGETTISTA
E00	ADEGUAMENTO SICUREZZA IN GALLERIA	Ing. Panzan	16/03/2012	Ing. F. Collo	20/03/2012	Ing. E. Pagani	23/03/2012	ORDINE INGEGNERI DELLA PROVINCIA DI MILANO Ing. E. Ghiglione DOTT. ING. GHISLANDI ENRICO n. A 21921 26/03/2012

n. Elab. 69

Nome File: A301-00-D-CV-BB-GA00-0X-010_E00

CUP: F81H92000000008