PARTICOLARE "1"
SCALA 1:5

PIEDE CENTINE 2IPN 240

2IPN240 – TABELLA PIASTRE (*)		
1	n°1+1	700x600x20
2	n°2+2	Sp=15
3	n°2+2	Sp=15
(*1) QUANTITA' RIFERITE ALLA CENTINA COMPLETA		

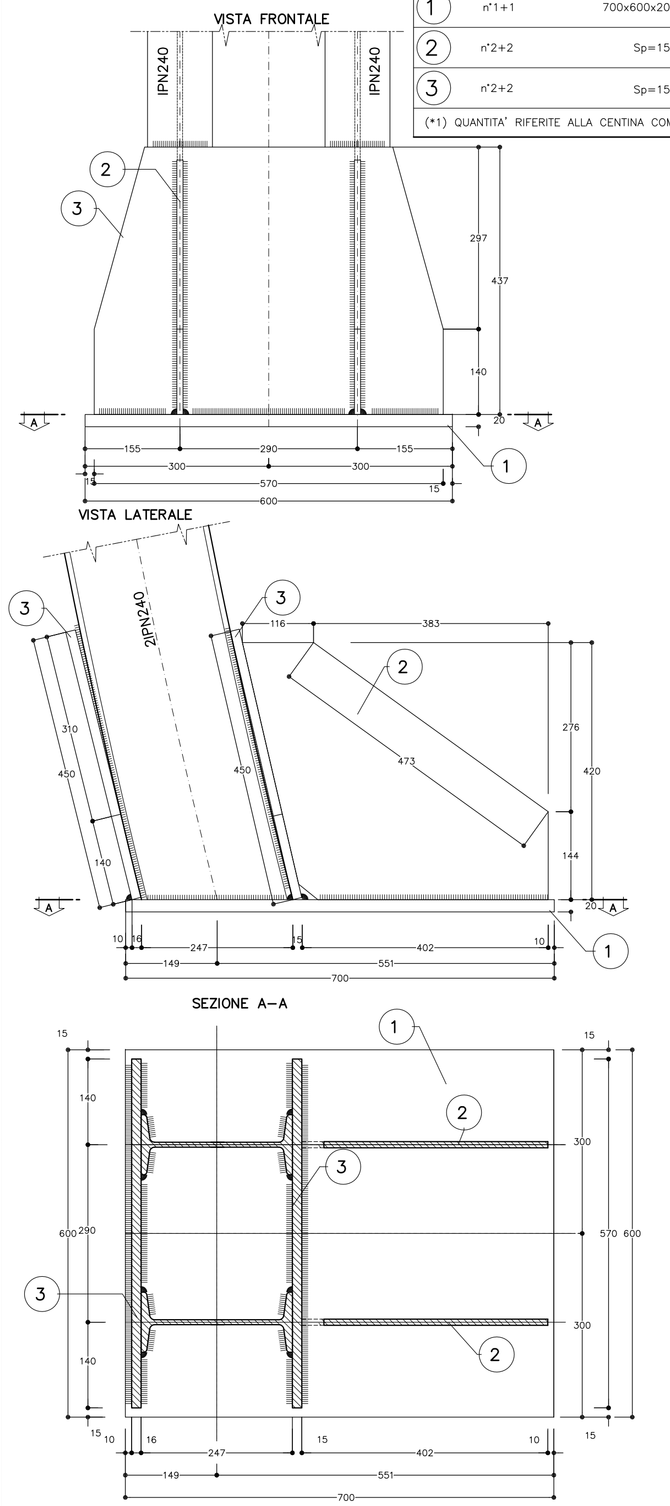

PARTICOLARE "2"
SCALA 1:5

GIUNZIONI CENTINE 2IPN 240

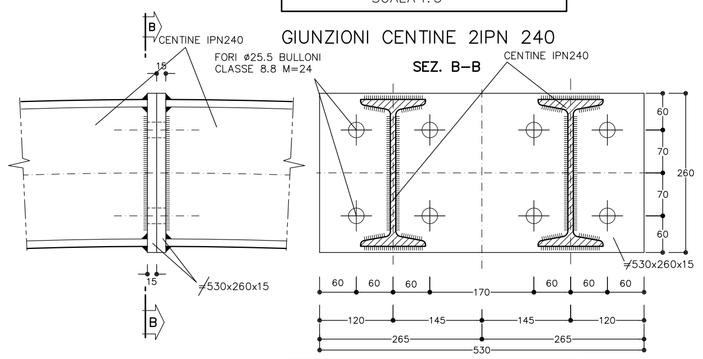

PARTICOLARE "3"
SCALA 1:5

UNIONE CENTINE 2IPN 240

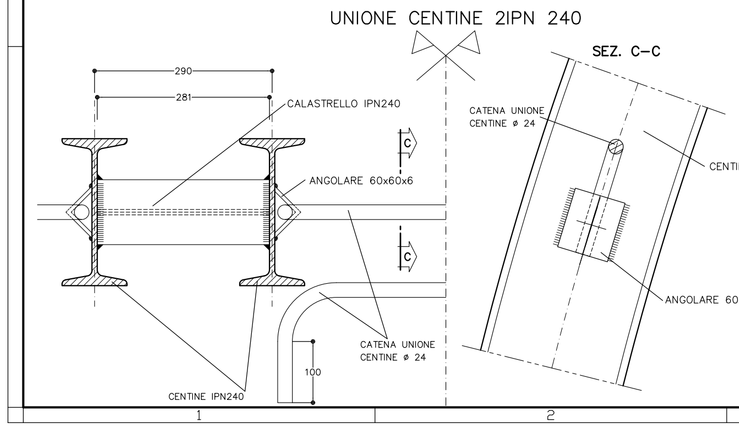

PARTICOLARE "1"
SCALA 1:5

PIEDE CENTINE 2IPN 220

2IPN220 – TABELLA PIASTRE (*1)		
1	n°1+1	700x600x20
2	n°2+2	Sp=15
3	n°2+2	Sp=15
(*1) QUANTITA' RIFERITE ALLA CENTINA COMPLETA		

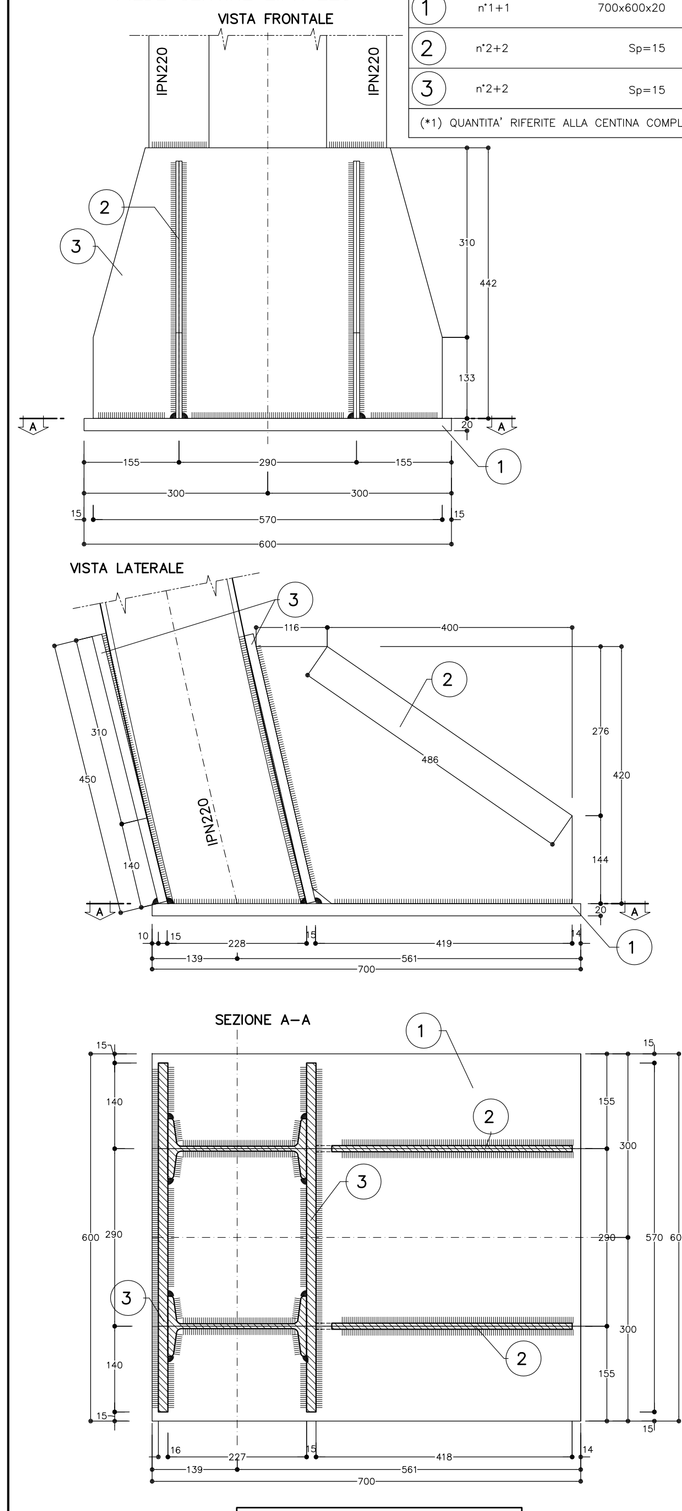

PARTICOLARE "2"
SCALA 1:5

GIUNZIONI CENTINE 2IPN 220

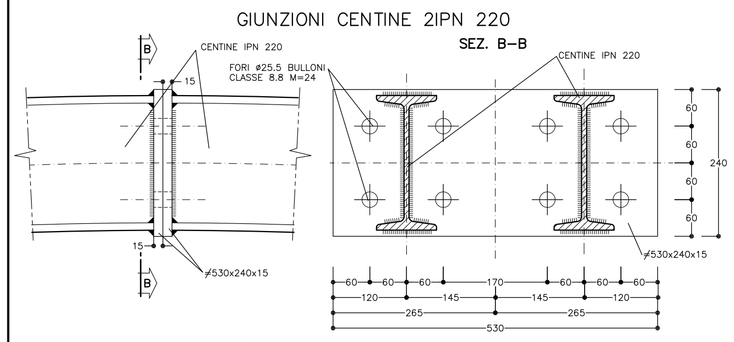

PARTICOLARE "3"
SCALA 1:5

UNIONE CENTINE 2IPN 220

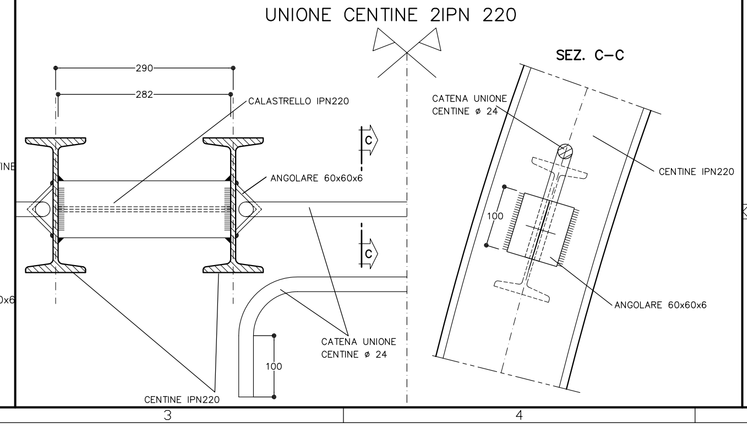

PARTICOLARE "1"
SCALA 1:5

PIEDE CENTINE 2IPN180

2IPN180 – TABELLA PIASTRE (*1)		
1	n°1+1	540x450x20
2	n°2+2	Sp=10
3	n°2+2	Sp=10
(*1) QUANTITA' RIFERITE ALLA CENTINA COMPLETA		

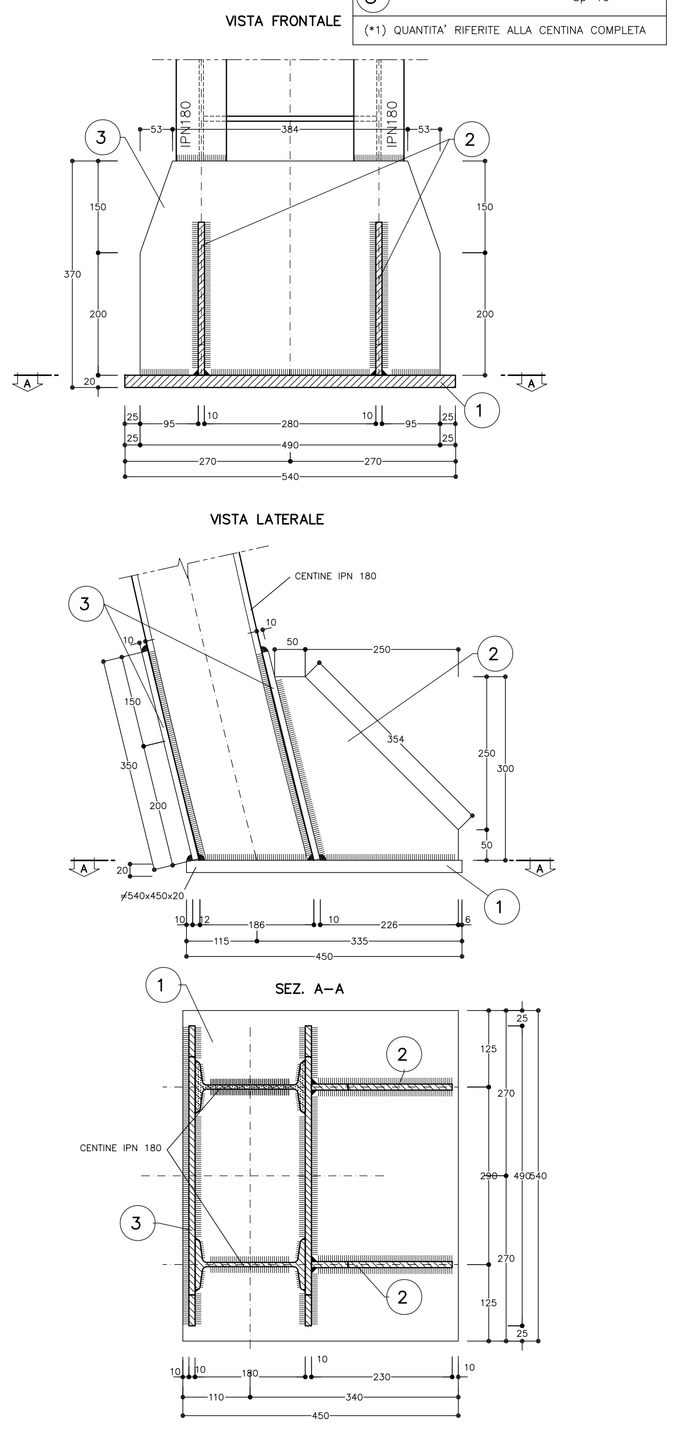

PARTICOLARE "2"
SCALA 1:5

GIUNZIONI CENTINE 2IPN180

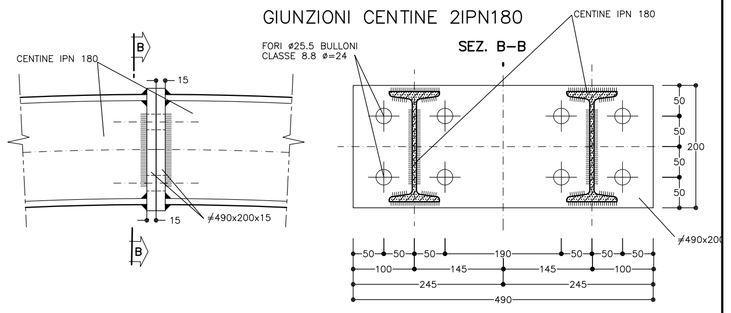

PARTICOLARE "3"
SCALA 1:5

UNIONE CENTINE 2IPN180

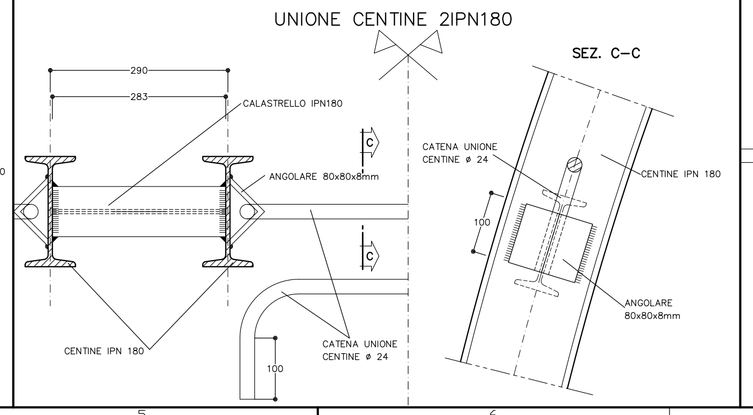

PARTICOLARE "1"
SCALA 1:5

PIEDE CENTINE 2IPN160

2IPN160 – TABELLA PIASTRE (*1)		
1	n°1+1	540x410x20
2	n°2+2	Sp=8
3	n°2+2	Sp=8
(*1) QUANTITA' RIFERITE ALLA CENTINA COMPLETA		

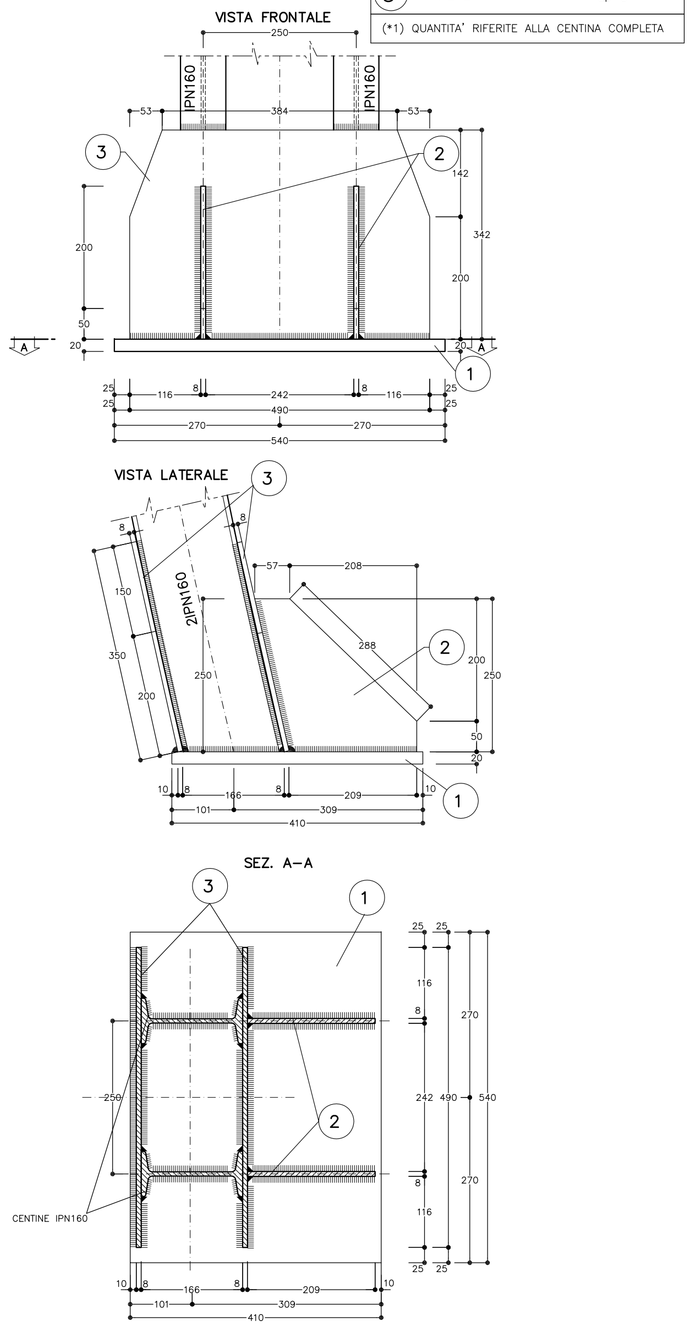

PARTICOLARE "2"
SCALA 1:5

GIUNZIONI CENTINE 2IPN160

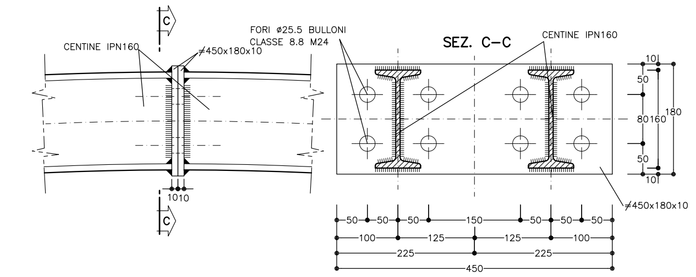

PARTICOLARE "3"
SCALA 1:5

UNIONE CENTINE 2IPN160

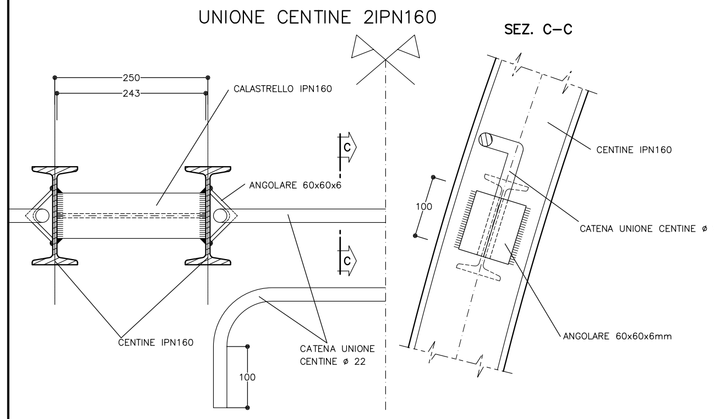

TABELLA MATERIALI	
ACCIAIO CENTINE/PROFILATI	Fe 430 o superiore
ACCIAIO PIASTRE	Fe 430 o superiore
ACCIAIO CATENE CENTINE	FeB32K
BULLONI PIASTRE UNIONE CENTINE	Classe 8.8
ACCIAIO FAZZOLETTI	Fe 430 o superiore

NOTE

- LE MISURE E GLI SVILUPPI DELLE CENTINE SONO CALCOLATI RISPETTO AI LORO ASSI, AL NETTO DELLE PIASTRE.
- LE MISURE SONO ESPRESSE IN MILLIMETRI
- PER LE TOLLERANZE DI COSTRUZIONE VEDI RELAZIONE TECNICA
- EVENTUALI DIFFERENZE TRA LE MISURE TOTALI E LE SOMMATORIE DELLE MISURE PARZIALI SONO DOVUTE AGLI ARROTONDAMENTI AUTOMATICI DI AUTOCAD

LEGENDA

– P.C.	PIANO DEI CENTRI
– Q.P.	PIANO FERRO
– Q.S.	QUOTA SCAVO

SCHEMA DISPOSIZIONE PARTICOLARI

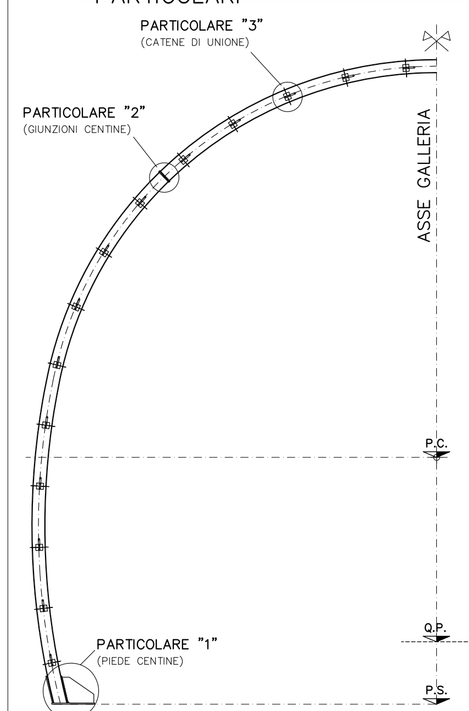

NOTA BENE

I PARTICOLARI SONO VALIDI PER TUTTE LE CENTINE IN PROGETTO A PARITA' DI PROFILATO

COMMITTENTE: RFI RETE FERROVIARIA ITALIANA – GRUPPO FERROVIE DELLO STATO ITALIANE

ALTA SORVEGLIANZA: ITALFERR – GRUPPO FERROVIE DELLO STATO ITALIANE

GENERAL CONTRACTOR: Consorzio Cociv – Consorzio Collegamenti Integrati Veloci

INFRASTRUTTURE FERROVIARIE STRATEGICHE DEFINITE DALLA LEGGE OBIETTIVO N.443/01

TRATTA A.V./A.C. TERZO VALICO DEI GIOVI
PROGETTO DEFINITIVO

CALLERIA NATURALE

DETTAGLI CENTINE DI LINEA

TAV.2

GENERAL CONTRACTOR	ITALFERR S.p.A.	SCALA:
Consorzio Cociv – Project Manager Ing. Cesare Pozzi – Date: 07/06/2012		1:5–1:20

COMMESSA	LOTTO	FASE	ENTE	TIPO DOC.	OPERA/DISCIPLINA	PROGR.	REV.
A301	00	D	CV	BZ	GN0000X	008	F

PROGETTAZIONE

Rev.	Descrizione emissione	Redatto	Data	Verificato	Data	Progettista Integratore	Data	IL PROGETTISTA
F00	Emissione per affinamenti progettuali	Ing. W. Frandino	04/06/12	Ing. F. Cola	06/06/12	Ing. E. Poggini	07/06/12	Ing. E. Ghislandi – ORDINE DEGLI INGEGNERI DELLA PROVINCIA DI MILANO – Dott. Ing. GHISLANDI EZIO – Settore A – Civile e Ambientale – Iscr. n. 19681 – Data: 07/06/2012

n. Elab.

Nome File: A301-00-D-CV-BZ-GN00-00-008_F00

CUP: F81H92000000008

DATA: 07.06.12 | DISEGNO: OP | NOME FILE: 1.2.1.8A1.1.DO | FATT. PLOT: 1=1