PARTICOLARE "1"
SCALA 1:5

PIEDE CENTINE
HEB200 – HEA200

HEB200–HEA200 – TABELLA PIASTRE (*1)		
1	n°1+1	700x600x20
2	n°2+2	Sp=15
3	n°2+2	Sp=15
4	n°2+2	Sp=15

(*1) QUANTITA' RIFERITE ALLA CENTINA COMPLETA

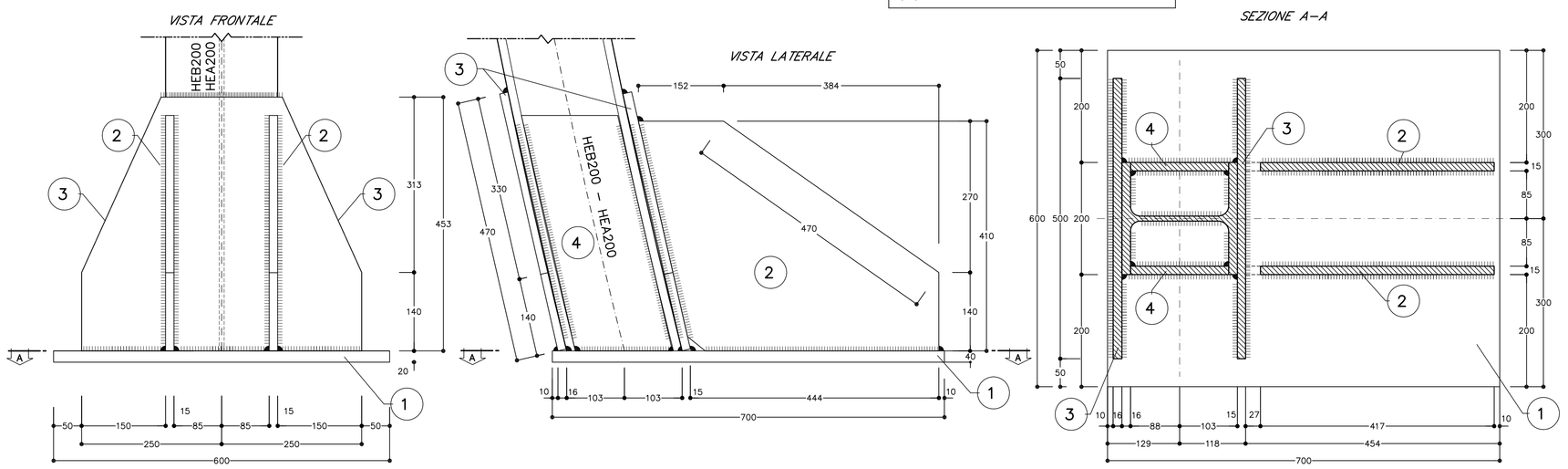

PARTICOLARE "2"
SCALA 1:5

GIUNZIONI CENTINE

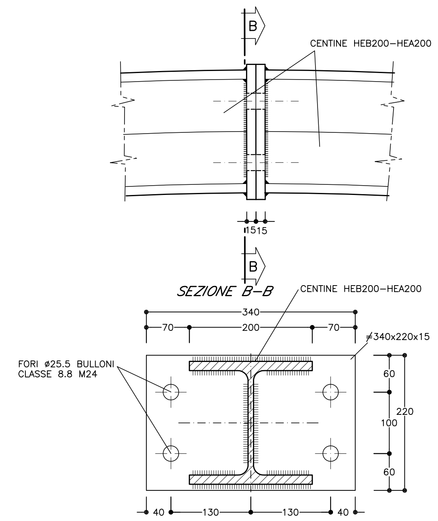

PARTICOLARE "3"
SCALA 1:5

UNIONE CENTINE

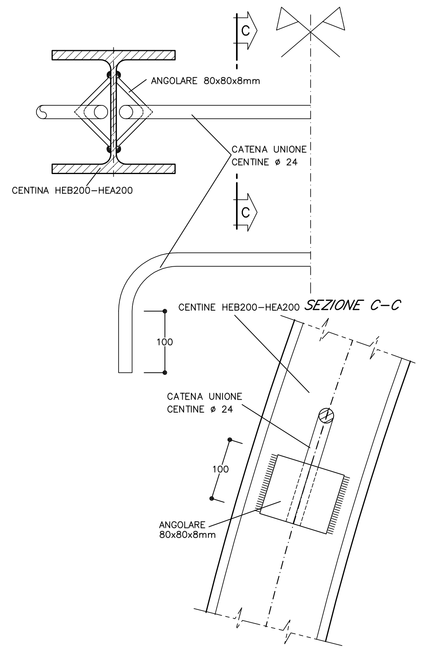

TABELLA MATERIALI	
ACCIAIO CENTINE/PROFILATI	Fe 430 o superiore
ACCIAIO PIASTRE	Fe 430 o superiore
ACCIAIO CATENE CENTINE	FeB32K
BULLONI PIASTRE UNIONE CENTINE	Classe 8.8
ACCIAIO FAZZOLETTI	Fe 430 o superiore

NOTE

- LE MISURE E GLI SVILUPPI DELLE CENTINE SONO CALCOLATI RISPETTO AI LORO ASSI, AL NETTO DELLE PIASTRE.
- LE MISURE SONO ESPRESSE IN MILLIMETRI
- PER LE TOLLERANZE DI COSTRUZIONE VEDI RELAZIONE TECNICA
- EVENTUALI DIFFERENZE TRA LE MISURE TOTALI E LE SOMMATORIE DELLE MISURE PARZIALI SONO DOVUTE AGLI ARROTONDAMENTI AUTOMATICI DI AUTOCAD

LEGENDA

– P.C.	PIANO DEI CENTRI
– Q.P.	PIANO FERRO
– Q.S.	QUOTA SCAVO

SCHEMA DISPOSIZIONE PARTICOLARI

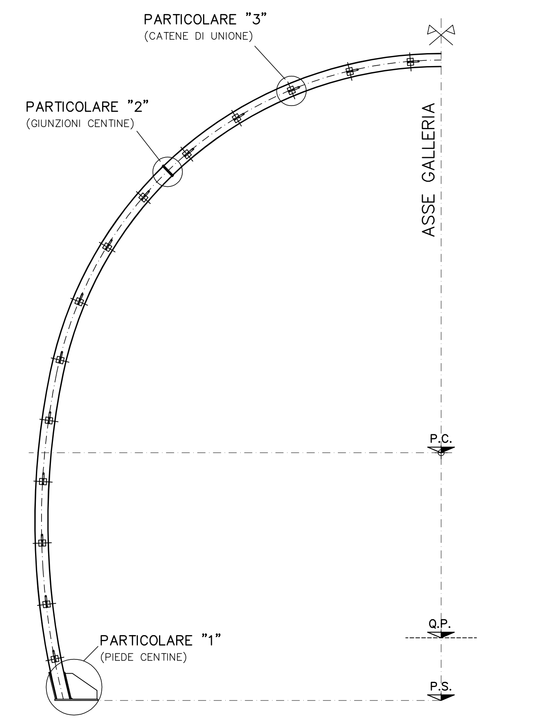

NOTA BENE

I PARTICOLARI SONO VALIDI PER NICCHIE, CABINE TECNOLOGICHE BY–PASS E ALTRE OPERE MINORI

PARTICOLARE "1"
SCALA 1:5

PIEDE CENTINE
HEA 140

HEA140 – TABELLA PIASTRE (*1)		
1	n°1+1	280x280x20
2	n°2+2	Sp=8
3	n°2+2	Sp=8
4	n°2+2	Sp=8

(*1) QUANTITA' RIFERITE ALLA CENTINA COMPLETA

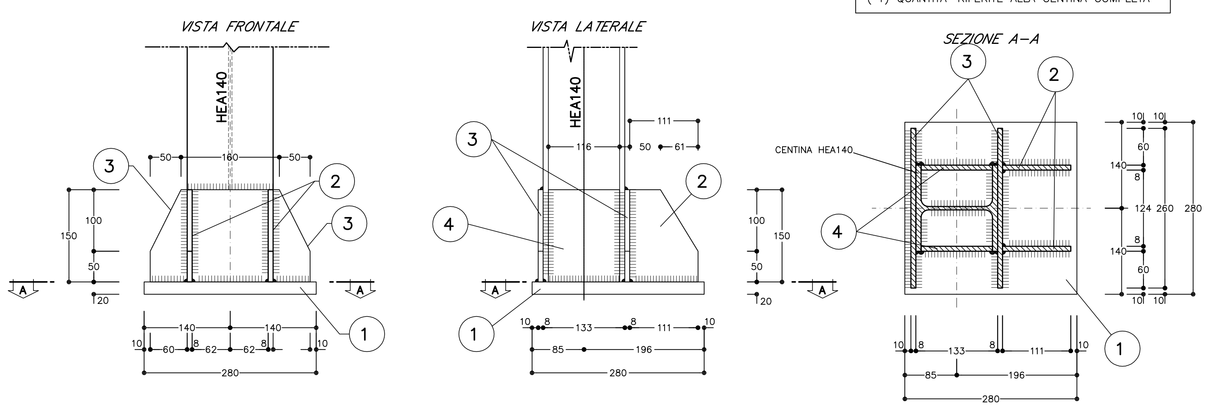

PARTICOLARE "2"
SCALA 1:5

GIUNZIONI CENTINE

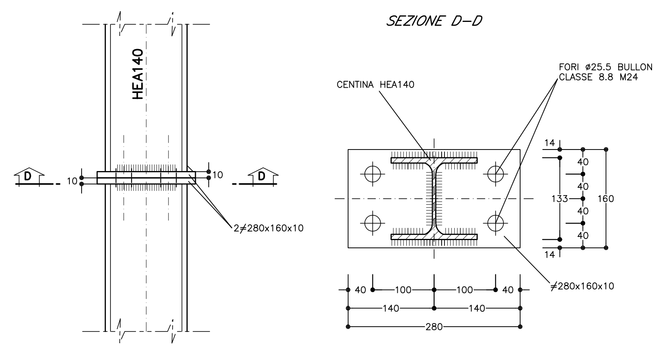

PARTICOLARE "3"
SCALA 1:5

UNIONE CENTINE

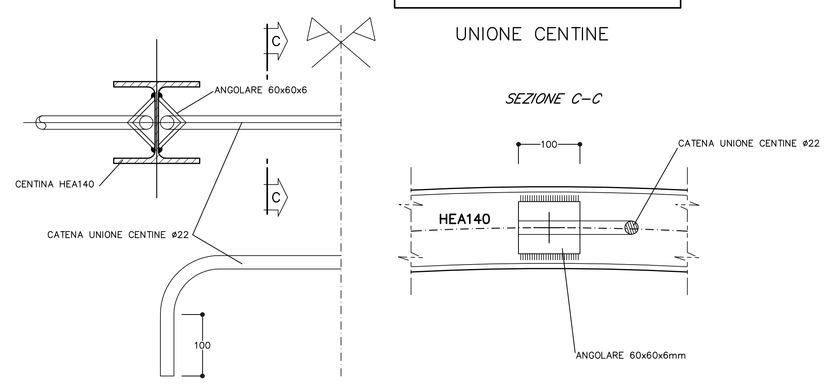

PARTICOLARE "1"
SCALA 1:5

PIEDE CENTINE
HEB160 – HEA180

HEA180–HEB160 – TABELLA PIASTRE (*1)		
1	n°1+1	700x600x20
2	n°2+2	Sp=15
3	n°2+2	Sp=15
4	n°2+2	Sp=15

(*1) QUANTITA' RIFERITE ALLA CENTINA COMPLETA

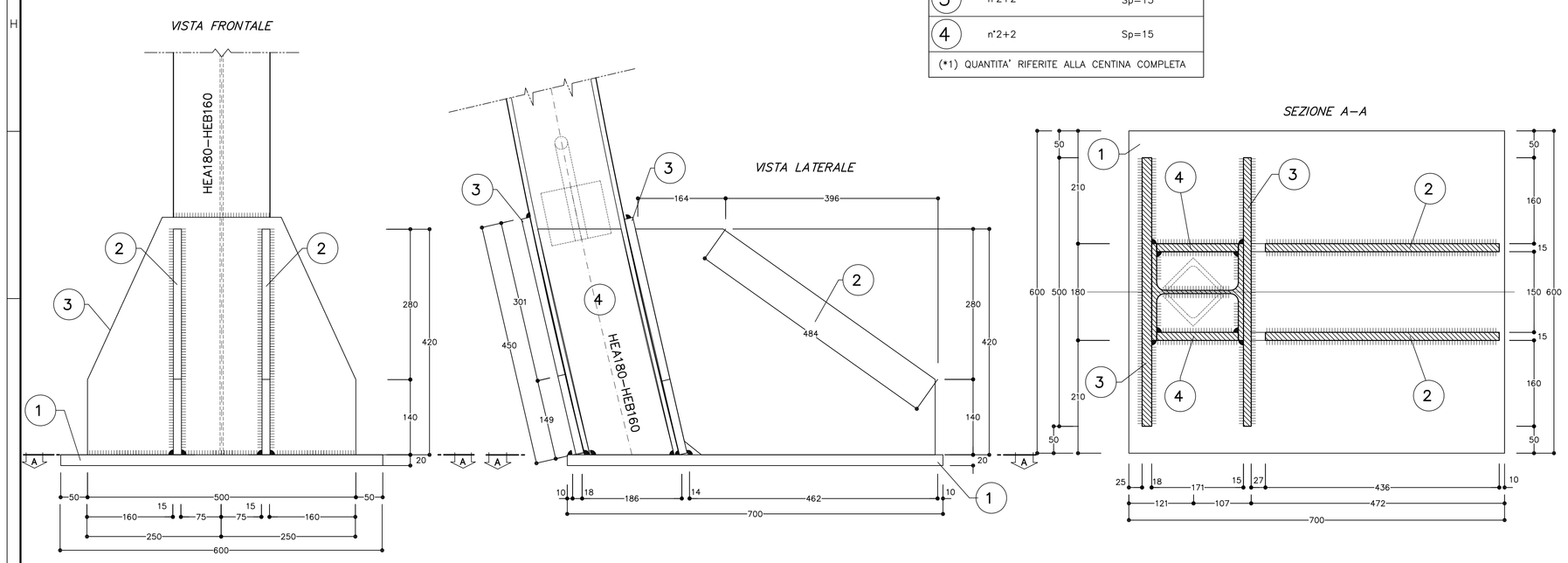

PARTICOLARE "2"
SCALA 1:5

GIUNZIONI CENTINE

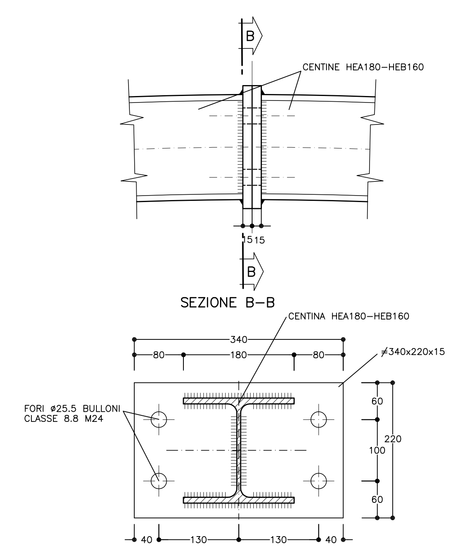

PARTICOLARE "3"
SCALA 1:5

UNIONE CENTINE

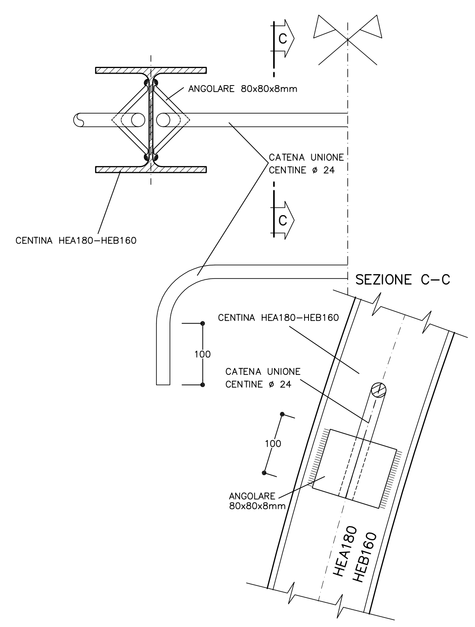

COMMITTENTE:

RFI RETE FERROVIARIA ITALIANA
GRUPPO FERROVIE DELLO STATO ITALIANE

ALTA SORVEGLIANZA:

ITALFERR
GRUPPO FERROVIE DELLO STATO ITALIANE

GENERAL CONTRACTOR:

Consorzio Cocivi
Consorzio Collegamenti Integrati Veloci

INFRASTRUTTURE FERROVIARIE STRATEGICHE DEFINITE DALLA LEGGE OBIETTIVO N.443/01

TRATTA A.V./A.C. TERZO VALICO DEI GIOVI
PROGETTO DEFINITIVO

GALLERIA NATURALE

DETTAGLI CENTINE OPERE MINORI

GENERAL CONTRACTOR	ITALFERR S.p.A.	SCALA:
Consorzio Cociv (Legacoop Bologna, Consorzio Stabile Marsilio, Consorzio Cooperlavoro, Consorzio Cooperfidi) Data: 07/06/2012		1:5 – 1:20

COMMESSA	LOTTO	FASE	ENTE	TIPO DOC.	OPERA/DISCIPLINA	PROGR.	REV.
A301	00	D	CV	BZ	GN0000X	009	F

PROGETTAZIONE

Rev.	Descrizione emissione	Redatto	Data	Verificato	Data	Progettista Integrativo	Data	IL PROGETTISTA
F00	Emissione per affinamenti progettuali	Ing. M. Fredino	26/07/12	Ing. F. Collo	30/07/12	Ing. E. Pagani	30/07/12	Ing. E. Ghisalardi

ORDINE DEGLI INGEGNERI DELLA PROVINCIA DI MILANO – DOTT. ING. GHISALARDI EMILIO – SEZ. A – N. 14788 – MILANO – Data: 03/08/2012

n. Elab.

Nome File: A301-00-D-CV-BZ-GN00-00-009-F00

CUP: F81H92000000008