Anello N – 1
SCALA 1:50

Vista verso il fronte

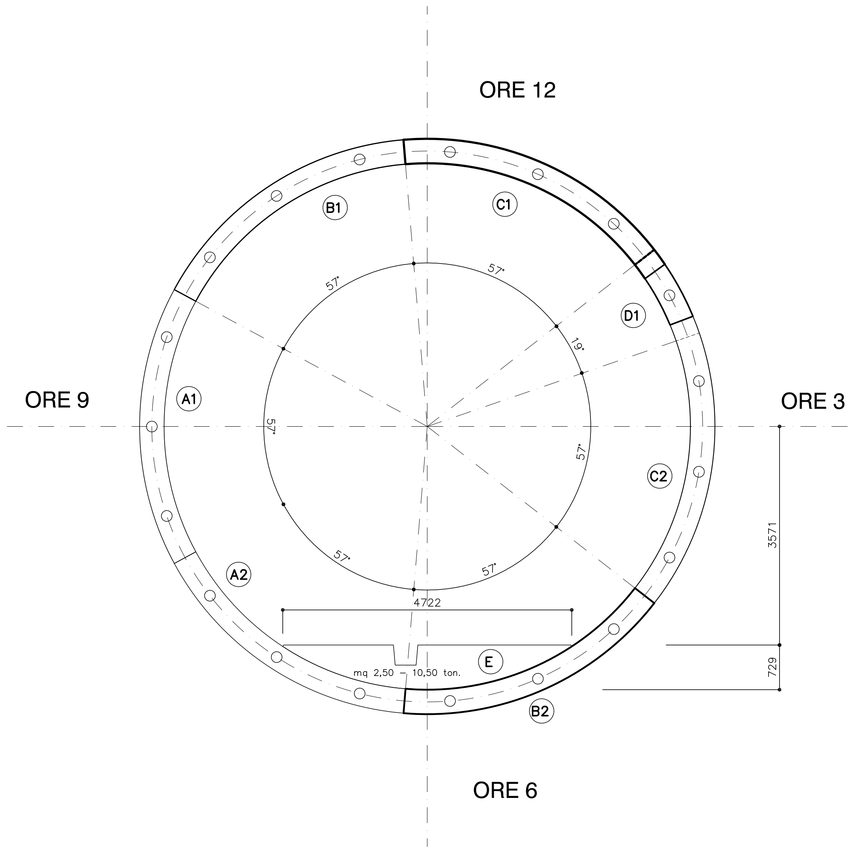

Anello N
SCALA 1:50

Vista verso il fronte

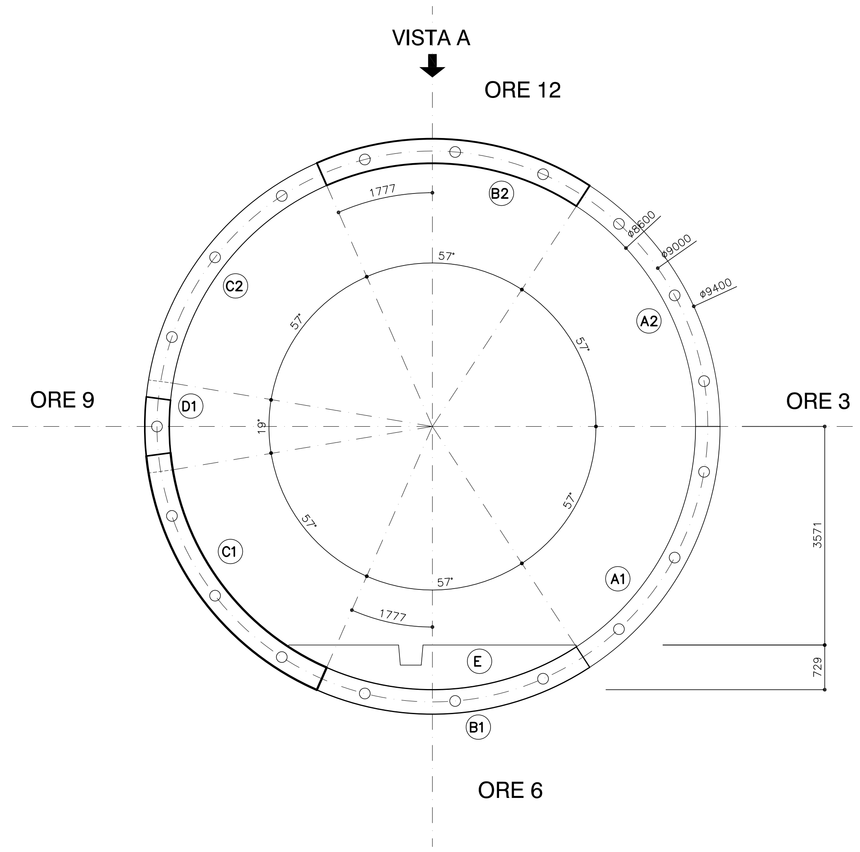

VISTA A
SCALA 1:50

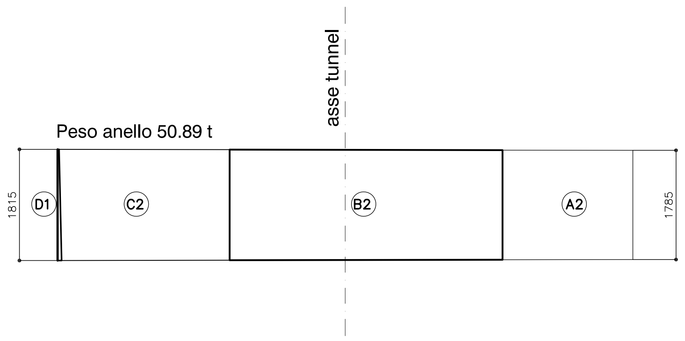

SEZIONE CORRENTE
SCALA 1:50

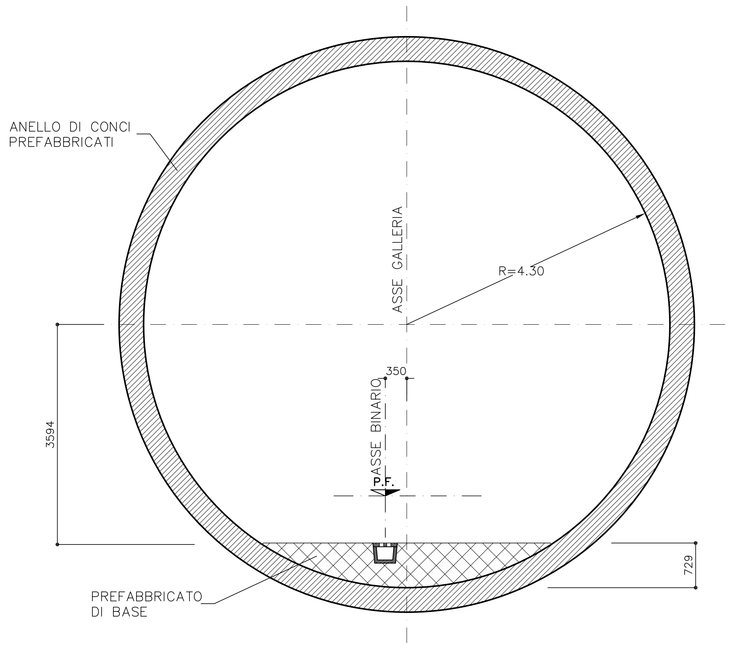

SVILUPPATA
SCALA 1:50

IN INTRADOSSO CONCI

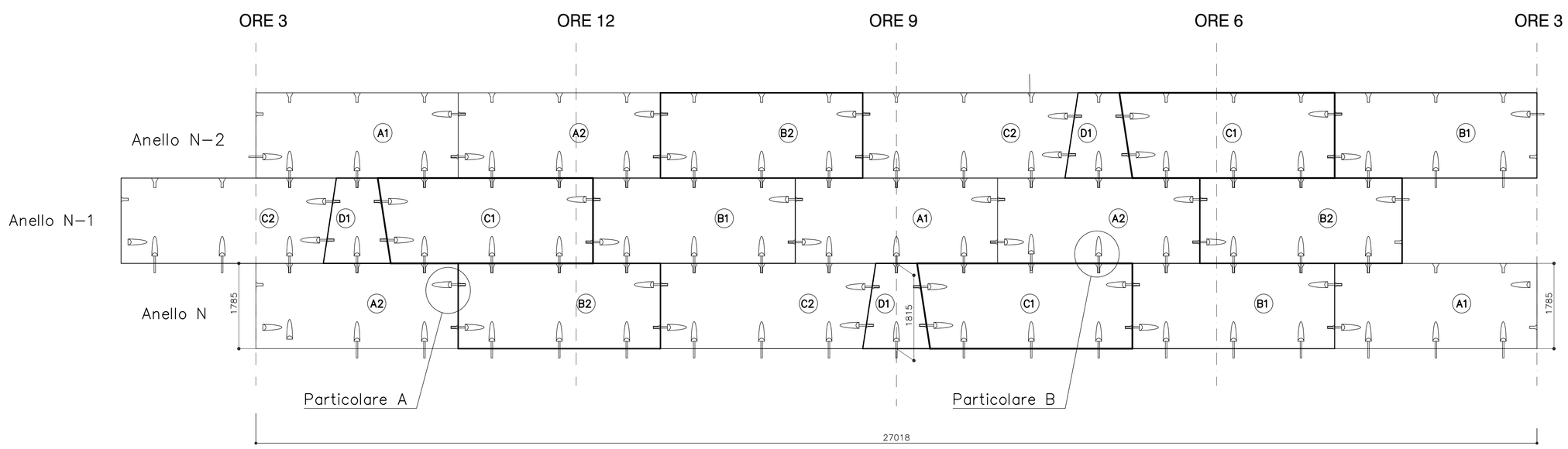

AVANZAMENTO

SEZIONE TRASVERSALE
SCALA 1:20

DETTAGLIO CONCIO PREFABBRICATO ARCO ROVESCIO (L=1800mm–10,5 ton.)

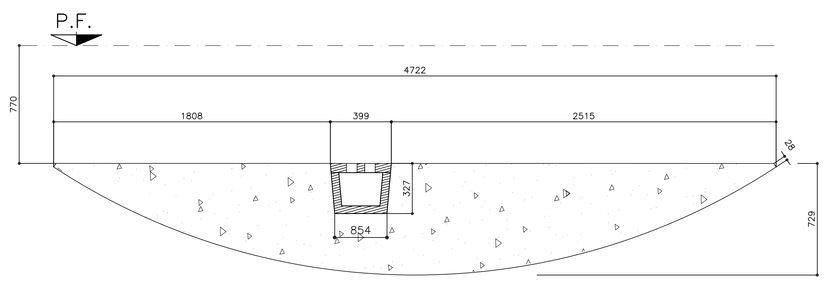

PARTICOLARE "A"
SCALA 1:10

AGGANCIO TRASVERSALE

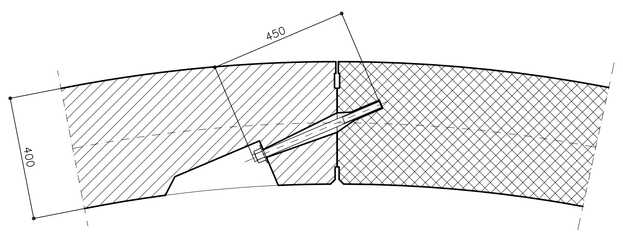

PARTICOLARE "B"
SCALA 1:10

AGGANCIO LONGITUDINALE

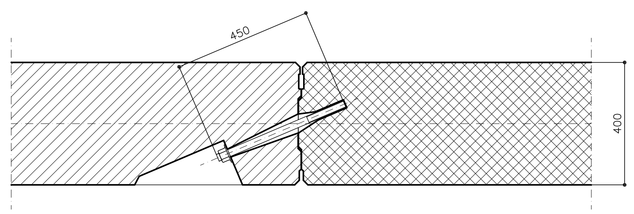

AVANZAMENTO

TABELLA MATERIALI

Rck Conci = >=45 MPa

Incidenza Acciaio Conci = 120 Kg./mc.

Incidenza Acciaio Prefabbricato di base = 120 Kg./mc.

Bulloni tipo M24 8.8 Ø25 L= 450/120

NOTA : I BULLONI DI AGGANCIO DOVRANNO ESSERE LASCIATI IN OPERA FINO A QUANDO L'INTERASSE FRA LE FRESE SARA' < DI 2Ø

I CONCI DOVRANNO PREVEDERE FIBRE IN POLIPROPILENE AL FINE DI GARANTIRE LA RESISTENZA ALLO SPALLING (DOSAGGIO MEDIO 2KG/MC)

COMMITTENTE:

RFI RETE FERROVIARIA ITALIANA
GRUPPO FERROVIE DELLO STATO ITALIANE

ALTA SORVEGLIANZA:

ITALFERR
GRUPPO FERROVIE DELLO STATO ITALIANE

GENERAL CONTRACTOR:

Consorzio Cociv Collegamenti Integrati Veloci

INFRASTRUTTURE FERROVIARIE STRATEGICHE DEFINITE DALLA LEGGE OBIETTIVO N.443/01

TRATTA A.V./A.C. TERZO VALICO DEI GIOVI
PROGETTO DEFINITIVO

GALLERIA NATURALE

VALICO E SERRAVALLE A SINGOLO BINARIO

SCAVO MECCANIZZATO

SCHEMA DISPOSIZIONE CONCI

GENERAL CONTRACTOR	ITALFERR S.p.A.	SCALA:
Consorzio Cociv Project Manager Ing. G. Pasqui Data: 26/03/2012		1:50/1:20/1:10

COMMESSA	LOTTO	FASE	ENTE	TIPO DOC.	OPERA/DISCIPLINA	PROGR.	REV.
A301	00	D	CV	AZ	GN0000X	002	E

PROGETTAZIONE

Rev.	Descrizione emissione	Redatto	Data	Verificato	Data	Progettista integratore	Data	IL PROGETTISTA
B00	Emissione Ex Art. 4 D.lgs 190/02	Fantauzzi	15/06/05	Bellacchio	15/06/05	Ogrisbene	15/06/05	Ing. E. Ossiano ORDINE DEGLI INGEGNERI DELLA PROVINCIA DI MILANO N. A 20857
E00	Adeguamento sicurezza in galleria	Ing. M. Frandino	16/03/2012	Ing. F. Collo	20/03/2012	Ing. E. Pagani	23/03/2012	
								Data: 26/03/2012

n. Elab.

Nome File: A301-00-D-CV-AZ-GN00-0X-002_E00

CUP: F81H92000000008

REDI: CIS DATA: 15.03.12 NOME FILE: 1208460 FATT. PLOT: 1:1