Pozzo n.1 Pk 0+550 Galleria INTERCONNESSIONE BD

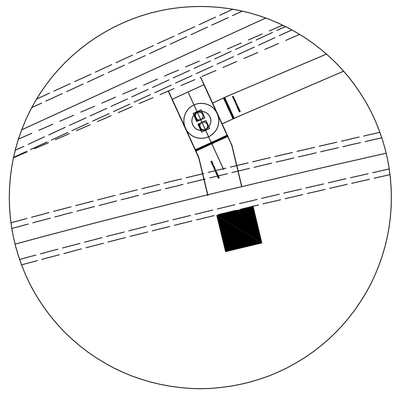

PIANTA
SCALA 1:50

LIVELLO Q.P=+70.00

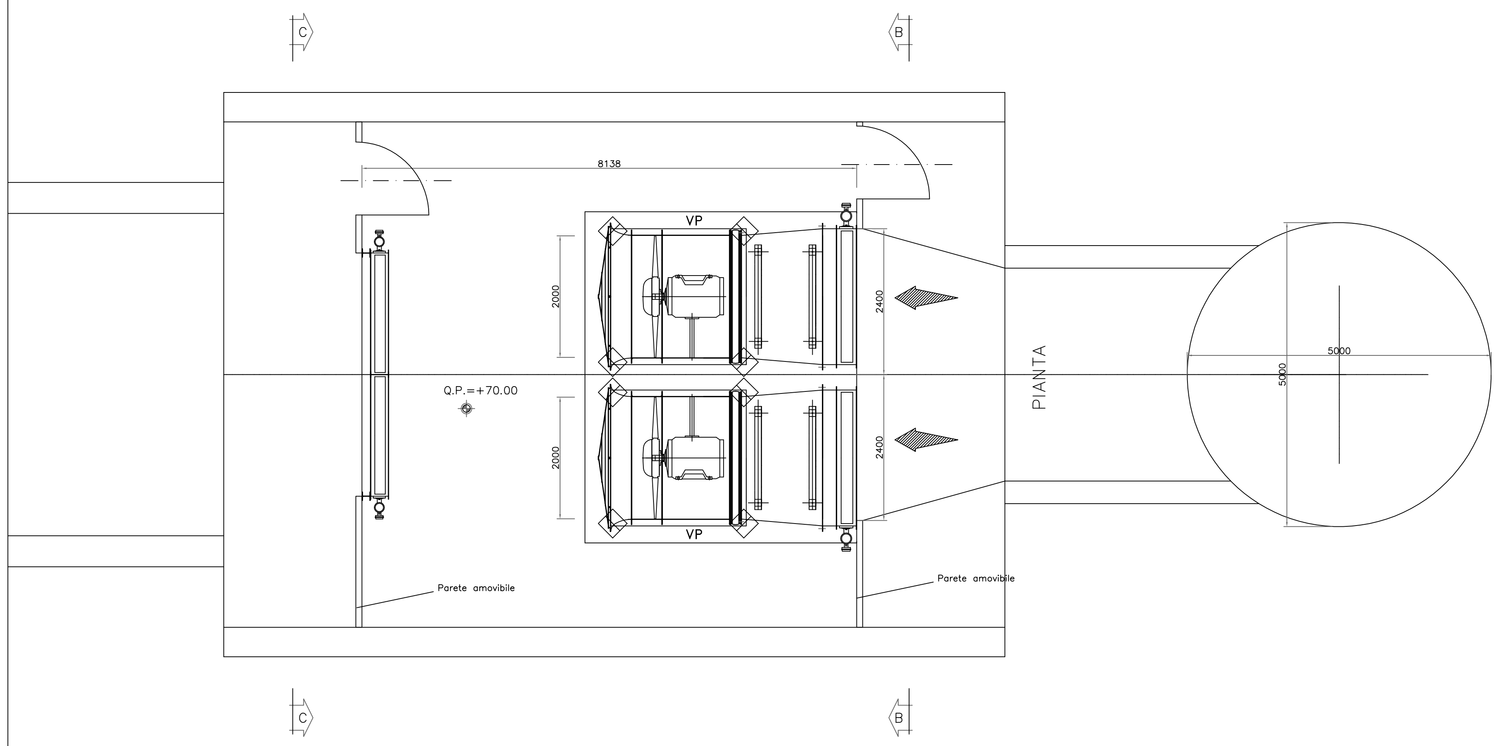

PIANTA
SCALA 1:50

LIVELLO Q.P=+60.238

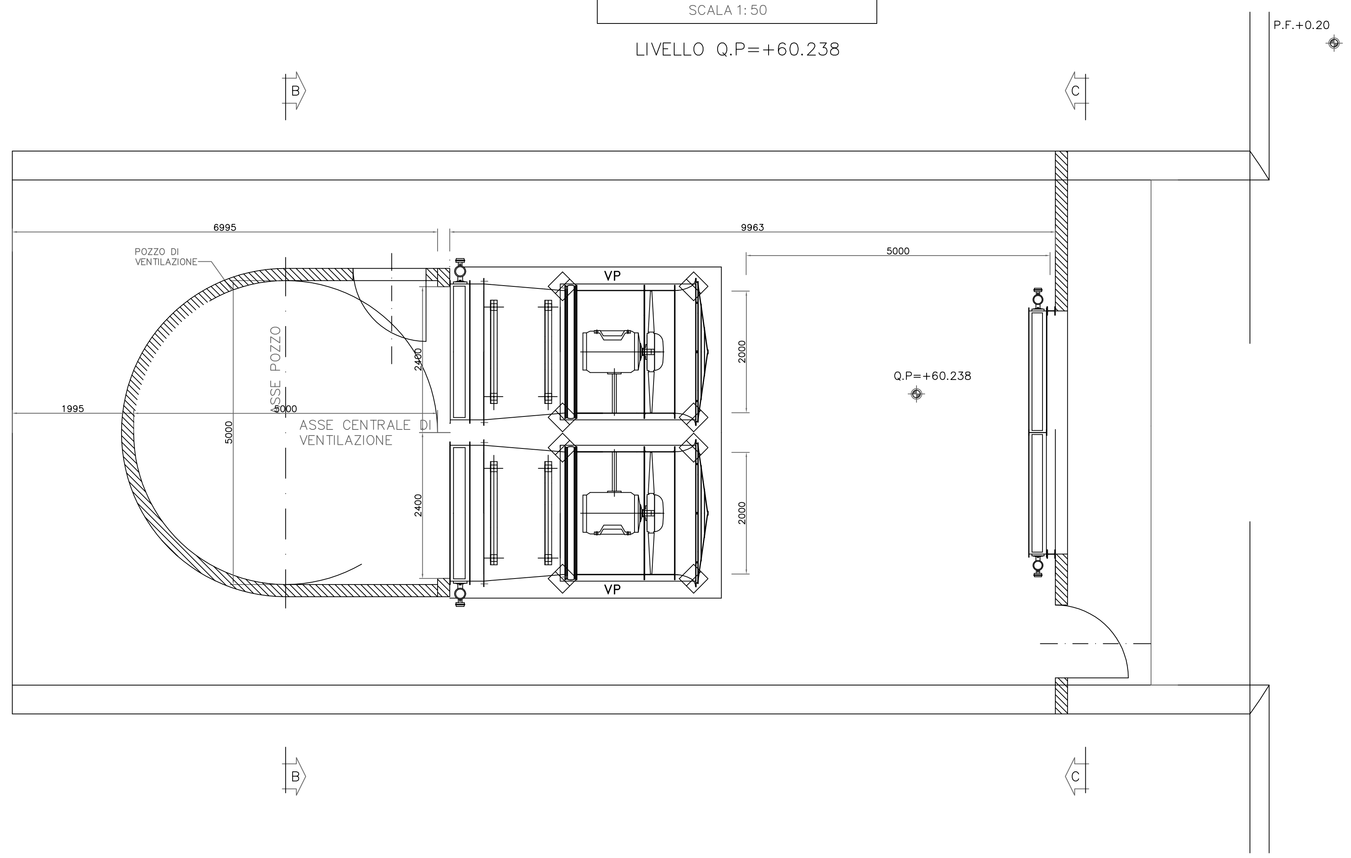

SEZIONE A–A
SCALA 1:50

SEZIONE LONGITUDINALE

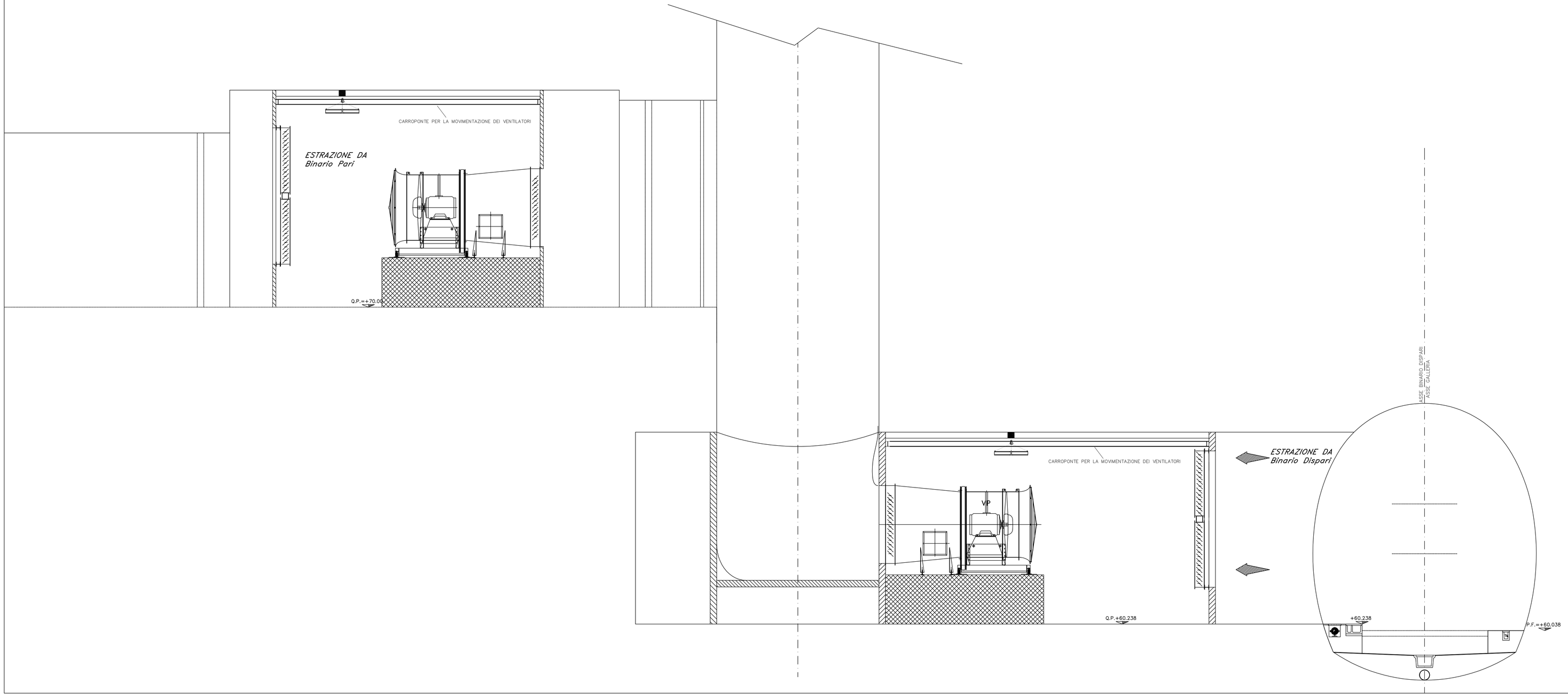

COMMITTENTE:

RFI RETE FERROVIARIA ITALIANA
GRUPPO FERROVIE DELLO STATO ITALIANE

ALTA SORVEGLIANZA:

ITALFERR
GRUPPO FERROVIE DELLO STATO ITALIANE

GENERAL CONTRACTOR:

Consorzio Cociv
Consorzio Collegamenti Integrati Veloci

INFRASTRUTTURE FERROVIARIE STRATEGICHE DEFINITE DALLA LEGGE OBIETTIVO N.443/01

TRATTA A.V./A.C. TERZO VALICO DEI GIOVI
PROGETTO DEFINITIVO

PROGETTO_DELLA_SICUREZZA

POZZI_DI_VENTILAZIONE

PLANIMETRIA_E_SEZIONI_ADEGUAMENTO_POZZI_N.1

GENERAL CONTRACTOR	ITALFERR S.p.A.	SCALA:
Consorzio Cociv Direttore Tecnico Data: 31/07/2012		1:100

COMMESSA	LOTTO	FASE	ENTE	TIPO DOC.	OPERA/DISCIPLINA	PROGR.	REV.
A301	00	D	CV	PA	GN000X	010	F

PROGETTAZIONE

Rev.	Descrizione emissione	Redatto	Data	Verificato	Data	Progettista Responsabile	Data	IL PROGETTISTA
E00	Adeguamento sicurezza in galleria	Ing.Giorgio Pierangeli	16/03/2012	Ing.E.Barilli	20/03/2012	Ing.E.Pagani	23/03/2012	Ing. F. Ghisleni ORDINE DEGLI INGEGNERI DELLA PROVINCIA DI MILANO Ing. Fabio Ghisleni Iscritto all'albo Sez. A n. 20000 MILANO 31/07/2012
F00	Rimuovere n. A301I00D5CE00000001A del 16/05/2012	Ing.Giorgio Pierangeli	27/07/2012	Ing.E.Barilli	27/07/2012	Ing.E.Pagani	31/07/2012	

n. Elab. NUMERO_ELABORATO

Nome File: A301-00-D-CV-PA-GN00-00X-010-F00

CUP: F81H92000000008