Pozzo n.2 Pk 1+860 Galleria di Valico

SEZIONE A–A
SCALA 1:50
SEZIONE LONGITUDINALE

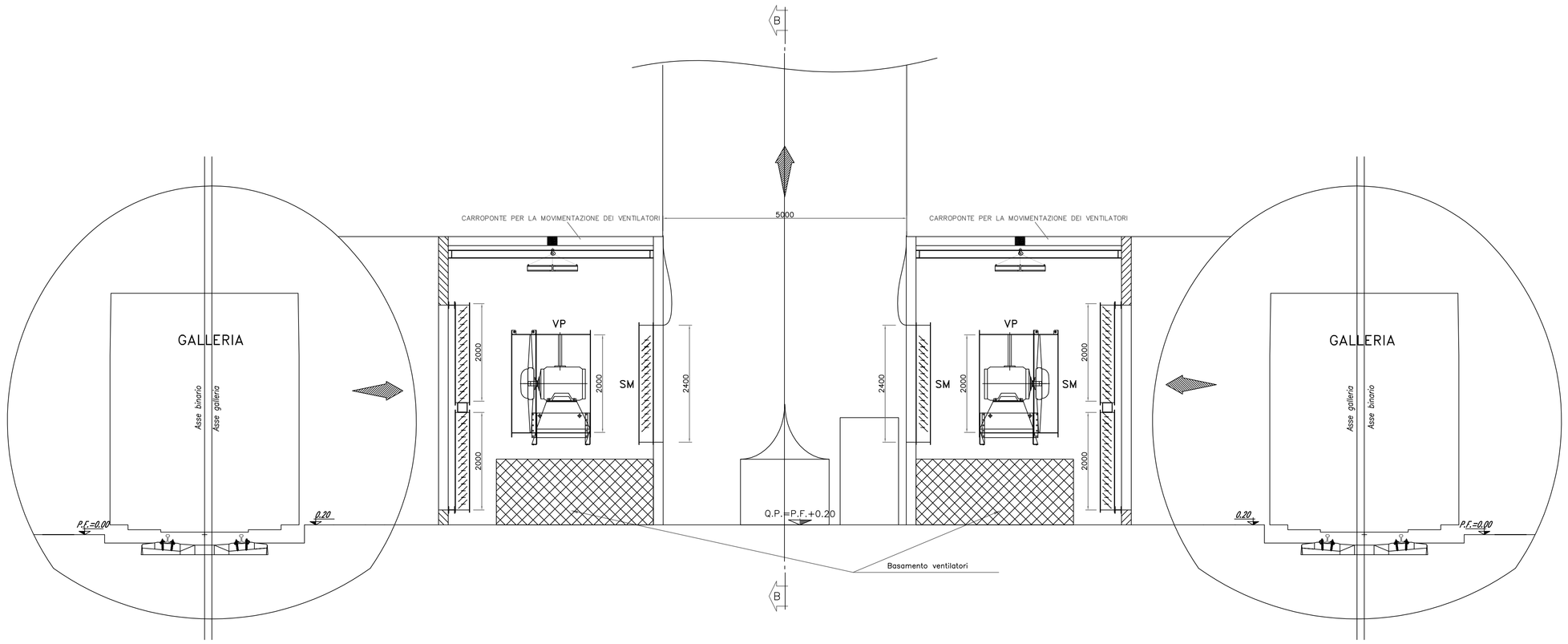

SEZIONE B–B
SCALA 1:50
SEZIONE TRASVERSALE

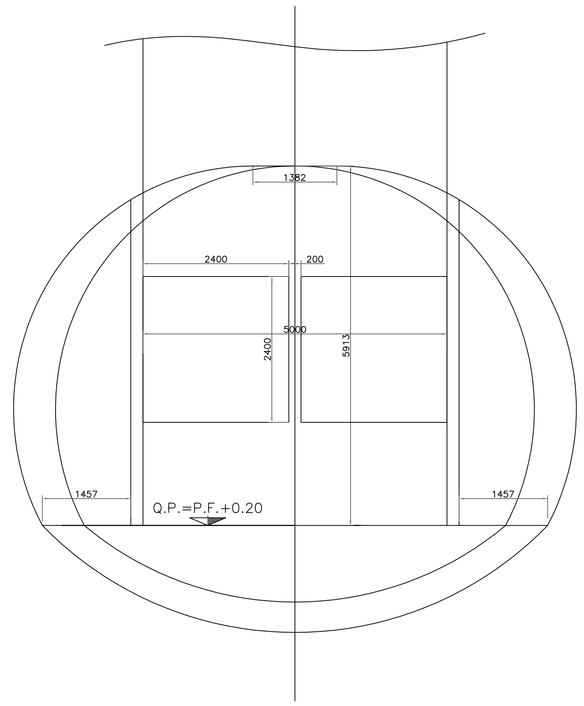

PIANTA
SCALA 1:50

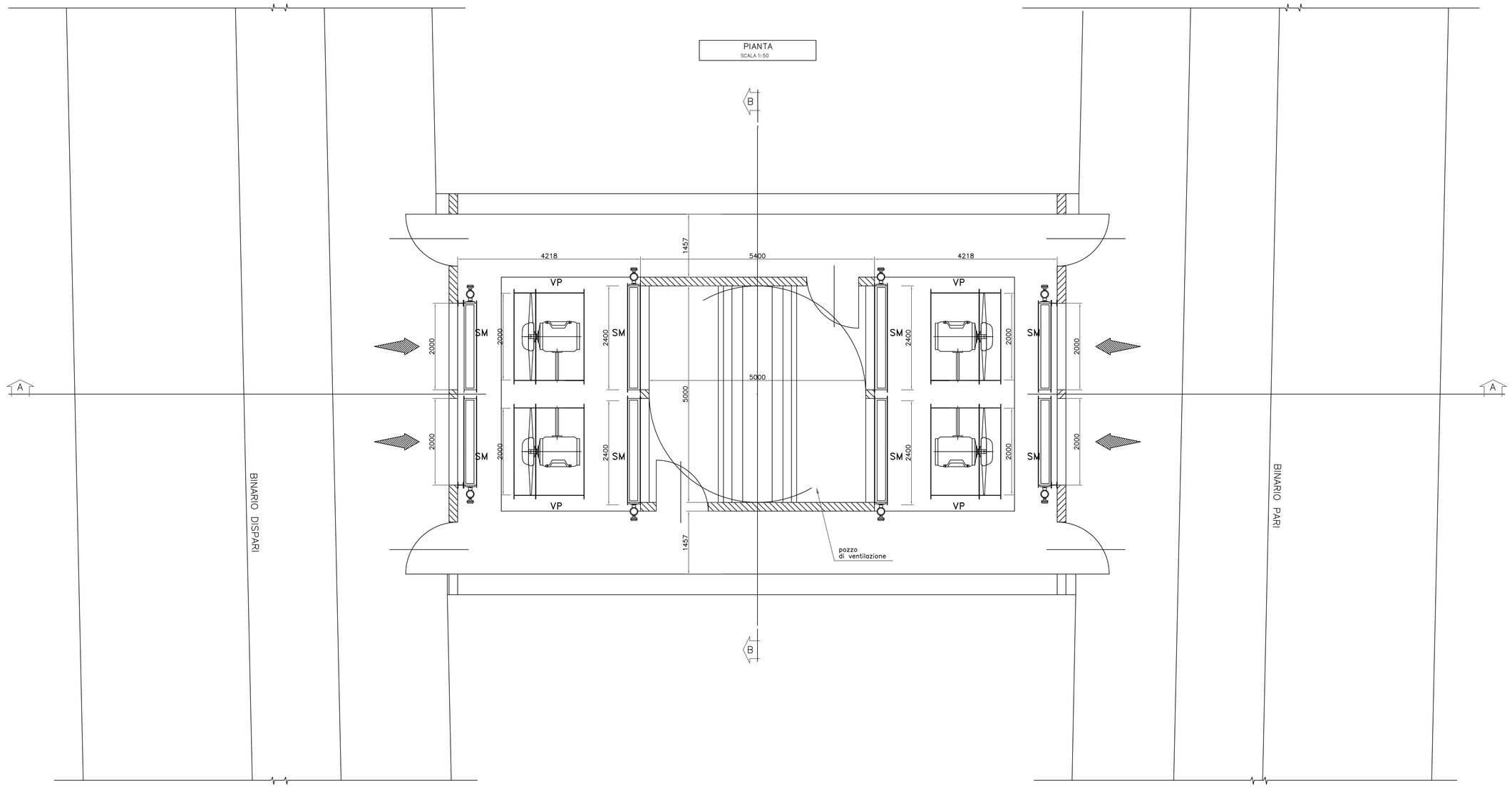

COMMITTENTE:

RFI RETE FERROVIARIA ITALIANA
GRUPPO FERROVIE DELLO STATO ITALIANE

ALTA SORVEGLIANZA:

ITALFERR
GRUPPO FERROVIE DELLO STATO ITALIANE

GENERAL CONTRACTOR:

Consorzio Cociv Collegamenti Integrati Veloci

INFRASTRUTTURE FERROVIARIE STRATEGICHE DEFINITE DALLA LEGGE OBIETTIVO N.443/01

TRATTA A.V./A.C. TERZO VALICO DEI GIOVI
PROGETTO DEFINITIVO

PROGETTO_DELLA_SICUREZZA

POZZI_DI_VENTILAZIONE

PLANIMETRIA_E_SEZIONI_ADEGUAMENTO_POZZI_N.2

GENERAL CONTRACTOR	ITALFERR S.p.A.	SCALA:
Consorzio Cociv Project Manager Ing. E. Pagani Data: 31/07/2012		1:100

COMMESSA	LOTTO	FASE	ENTE	TIPO DOC.	OPERA/DISCIPLINA	PROGR.	REV.
A301	00	D	CV	PA	GN000X	011	F

PROGETTAZIONE

Rev.	Descrizione emissione	Redatto	Data	Verificato	Data	Progettista Responsabile	Data	IL PROGETTISTA
E00	Adeguamento sicurezza in galleria	Tecnoingegneria	16/03/2012	Ing E.Barilli	20/03/2012	Ing E.Pagani	23/03/2012	Ing E.Ghislandi
F00	Istruttoria n. A2010005CB000000001A del 18/05/2012	Tecnoingegneria	27/07/2012	Ing E.Barilli	27/07/2012	Ing E.Pagani	31/07/2012	ORDINE DEGLI INGEGNERI DELLA PROVINCIA DI MILANO Dott. Ing. Ghislandi Enrico Iscritto all'albo degli Ingegneri di Milano n. 19864 MILANO 31/07/2012

n. Elab. NUMERO_ELABORATO

Nome File: A301-00-D-CV-PA-GN00-00-X-011-F00
CUP: F81H92000000008