SEZIONE B–B
SCALA 1:50

PROFILO LONGITUDINALE

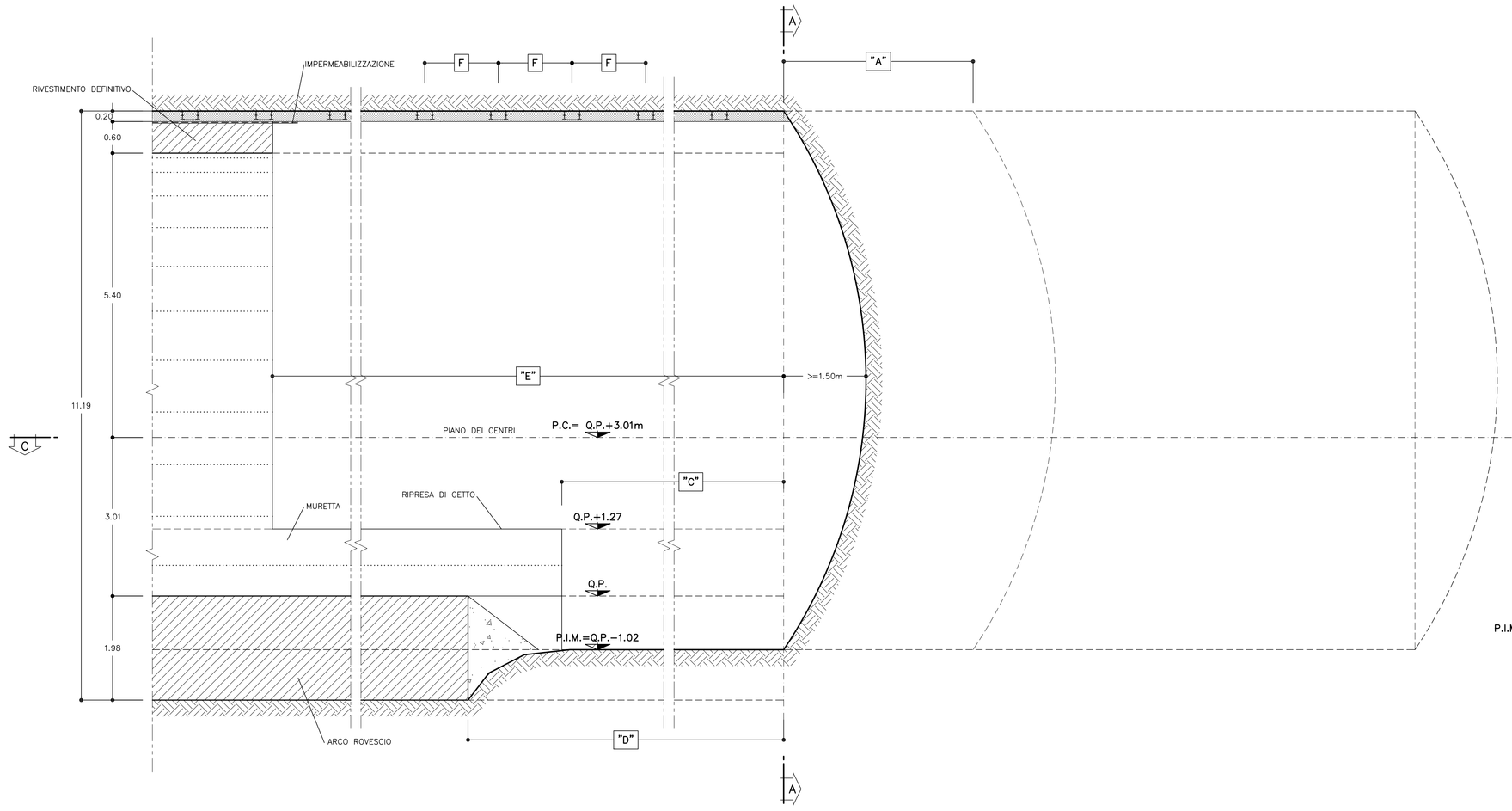

SEZIONE A–A
SCALA 1:50

SEZIONE TRASVERSALE

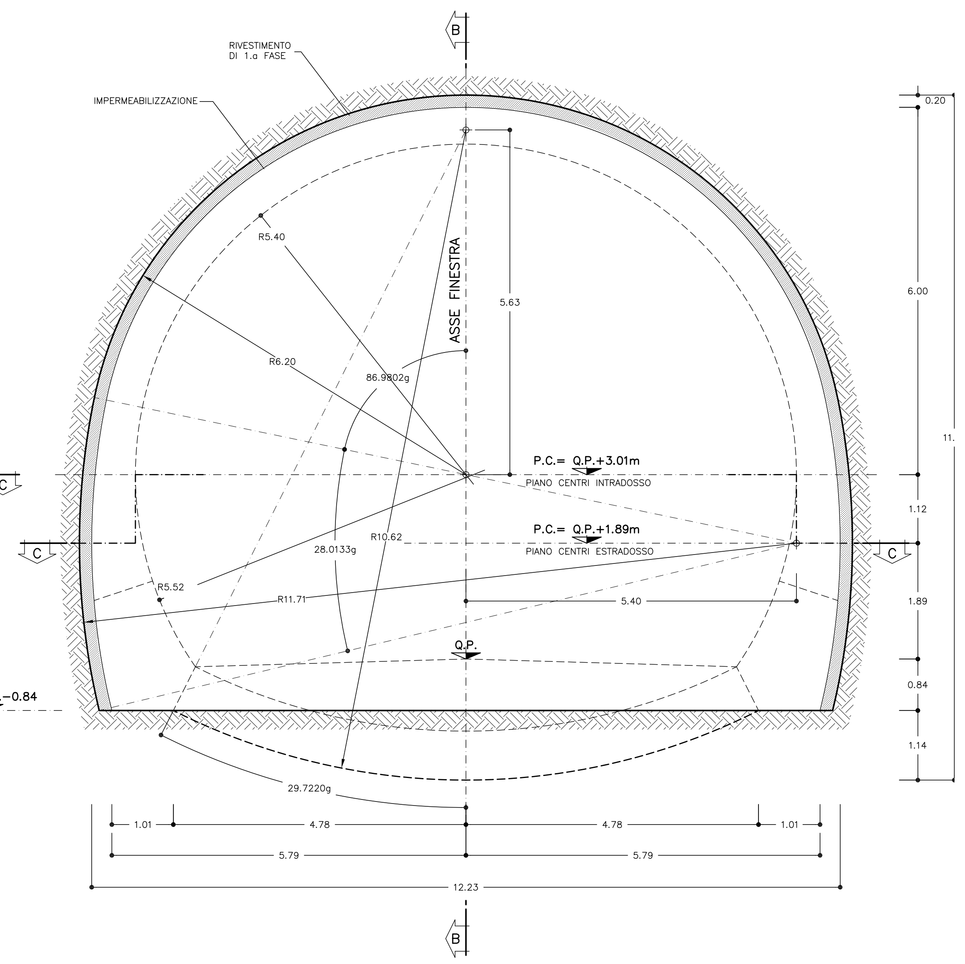

SEZIONE C–C
SCALA 1:50

PIANTA

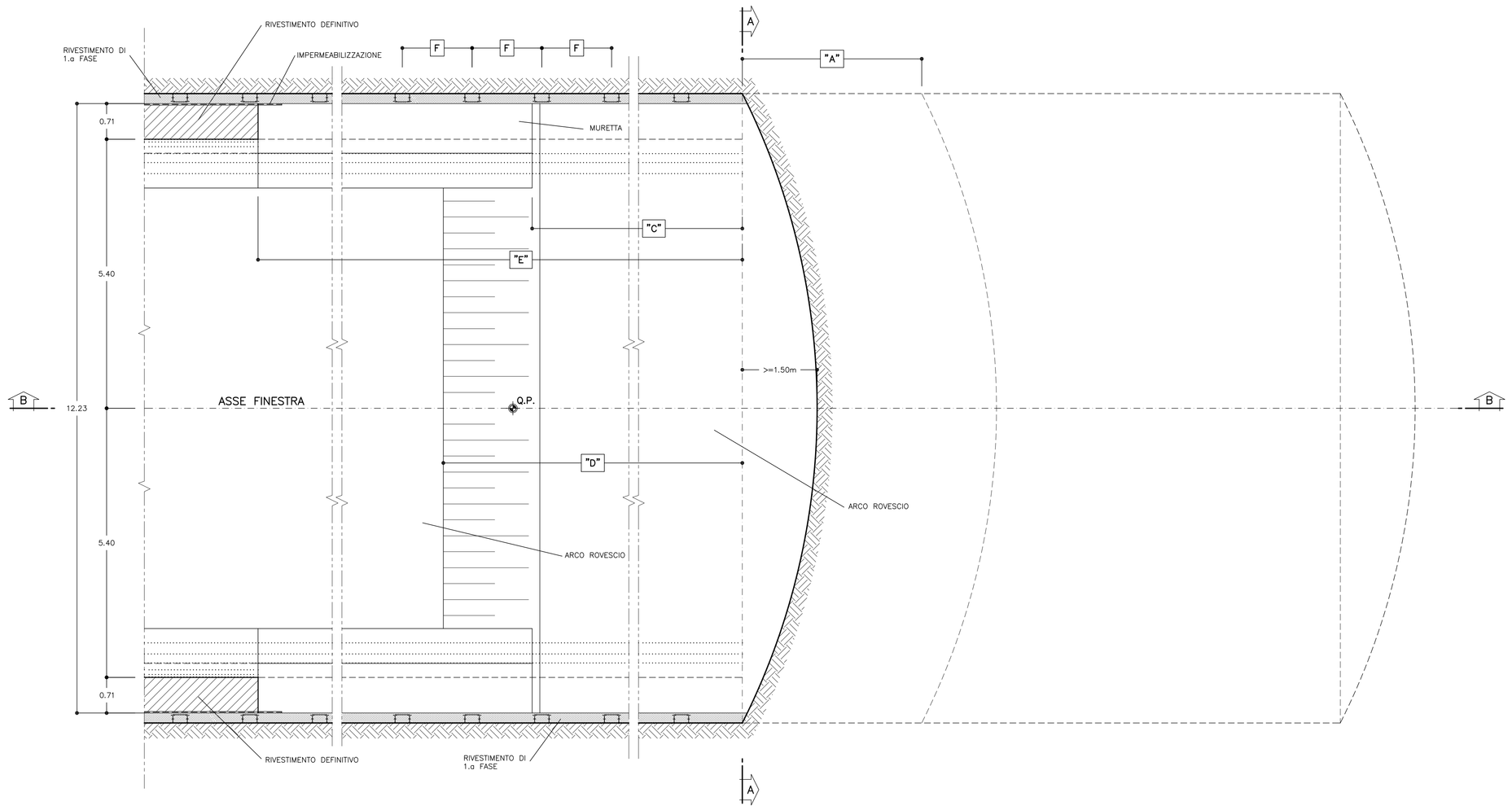

TABELLA MATERIALI

RETE ELETTROSALDATA	FeB 44K controllato
ACCIAIO FIBRE	A basso contenuto di carbonio
ACCIAIO CENTINE	Fe 430 o superiore
ACCIAIO PIASTRE	Fe 430 o superiore
ACCIAIO CATENE CENTINE	FeB 32K
BULLONI PIASTRE UNIONE CENTINE	Classe 8.8

SPRITZ–BETON
– resistenza media su carote h/ø=1 a 48h >= 13 MPa
a 28gg >= 25 MPa

SPRITZ–BETON FIBRORINFORZATO
– resistenza media su carote h/ø=1 a 48h >= 13 MPa
a 28gg >= 25 MPa
energia assorbita >=500 joule (da prove di punzonamento eseguite su piastre di cls fibrorinforzato)

FASI ESECUTIVE PRINCIPALI

FASE 1: SCAVO

FASE 2: POSA IN OPERA DELLE CENTINE E DELLO SPRITZ–BETON

FASE 3: GETTO DI MURETTE E ARCO ROVESCIO

FASE 4: IMPERMEABILIZZAZIONE

FASE 5: GETTO RIVESTIMENTO DEFINITIVO

NOTA BENE:
INDICAZIONI DETTAGLIATE CIRCA LE FASI ESECUTIVE SONO RIPORTATE ALL'INTERNO DELLA RELAZIONE TECNICA ALLEGATA AL PRESENTE PROGETTO.

LEGENDA SIMBOLI

PRERIVESTIMENTO: CENTINE METALLICHE +SPRITZ–BETON FIBRORINFORZATO O ARMATO CON RETE ELETTROSALDATA

IMPERMEABILIZZAZIONE

SFONDO	A=MAX 4.20m
CAMPO D'AVANZAMENTO	----
DISTANZA FRONTE–MURETTE	C=MAX 9ø
DISTANZA FRONTE–ARCO ROVESCIO	D=MAX 12ø
DISTANZA FRONTE–RIVESTIMENTO DEFINITIVO	E=MAX 15ø
PASSO CENTINE	F=1.40m

CENTINE METALLICHE	n.2 IPN 160/1.40
SPRITZ–BETON	AL CONTORNO Sp.20cm
RETE ELETTROSALDATA	ø 6 15x15 (SOVRAPPOSIZIONE MINIMA 30cm)
FIBRE DI ACCIAIO	IL DOSAGGIO (30 Kg/mc) DOVRA' GARANTIRE UN VALORE DI ENERGIA ASSORBITA DA PROVE DI PUNZONAMENTO SU PIASTRE DI SPRITZ–BETON FIBRORINFORZATO: E >= 500 Joule

LEGENDA

– P.C.	PIANO DEI CENTRI
– Q.P.	QUOTA PROGETTO
– Q.S.	QUOTA SCAVO

DATA: 14.03.12 | NOME FILE: 122009D02 | FATT. PLOT: 1=1 | RED: NT

COMMITTENTE:

RFI RETE FERROVIARIA ITALIANA
GRUPPO FERROVIE DELLO STATO ITALIANE

ALTA SORVEGLIANZA:

ITALFERR
GRUPPO FERROVIE DELLO STATO ITALIANE

GENERAL CONTRACTOR:

Consorzio Collegamenti Integrati Veloci

INFRASTRUTTURE FERROVIARIE STRATEGICHE DEFINITE DALLA LEGGE OBIETTIVO N.443/01

TRATTA A.V./A.C. TERZO VALICO DEI GIOVI
PROGETTO DEFINITIVO

GALLERIA NATURALE

CUNICOLO VAL LEMME

PROGR.17+738

SCAVI E CONSOLIDAMENTI

SEZIONE TIPO B0L

GENERAL CONTRACTOR	ITALFERR S.p.A.	SCALA:
Consorzio Cociv, Project Manager Ing. G. Comparini, Data: 26/03/2012		1:50

COMMESSA	LOTTO	FASE	ENTE	TIPO DOC.	OPERA/DISCIPLINA	PROGR.	REV.
A301	00	D	CV	WB	GN14QX	013	E

PROGETTAZIONE

Rev.	Descrizione emissione	Redatto	Data	Verificato	Data	Progettista integratore	Data	IL PROGETTISTA
B00	EMISSIONE EX ART.4 D.lgs 190/02	Tantauzzi	15/06/05	Bellocchio	15/06/05	Ognibene	15/06/05	Ing. E. Cinisiandi
E00	Adeguamento sicurezza in galleria	Ing. W. Frandino	16/03/2012	Ing. F. Colla	20/03/2012	Ing. E. Poggini	23/03/2012	ORDINE DEGLI INGEGNERI DELLA PROVINCIA DI MILANO Dott. Ing. Emilio Cinisiandi n. A 16857
								Data: 26/03/2012

n. Elab.

Nome File: A301-00-D-CV-IR15-GN14-QX-013_E00

CUP: F81H92000000008