CARPENTERIA
SCALA 1:20

CENTINA HEB180/1200

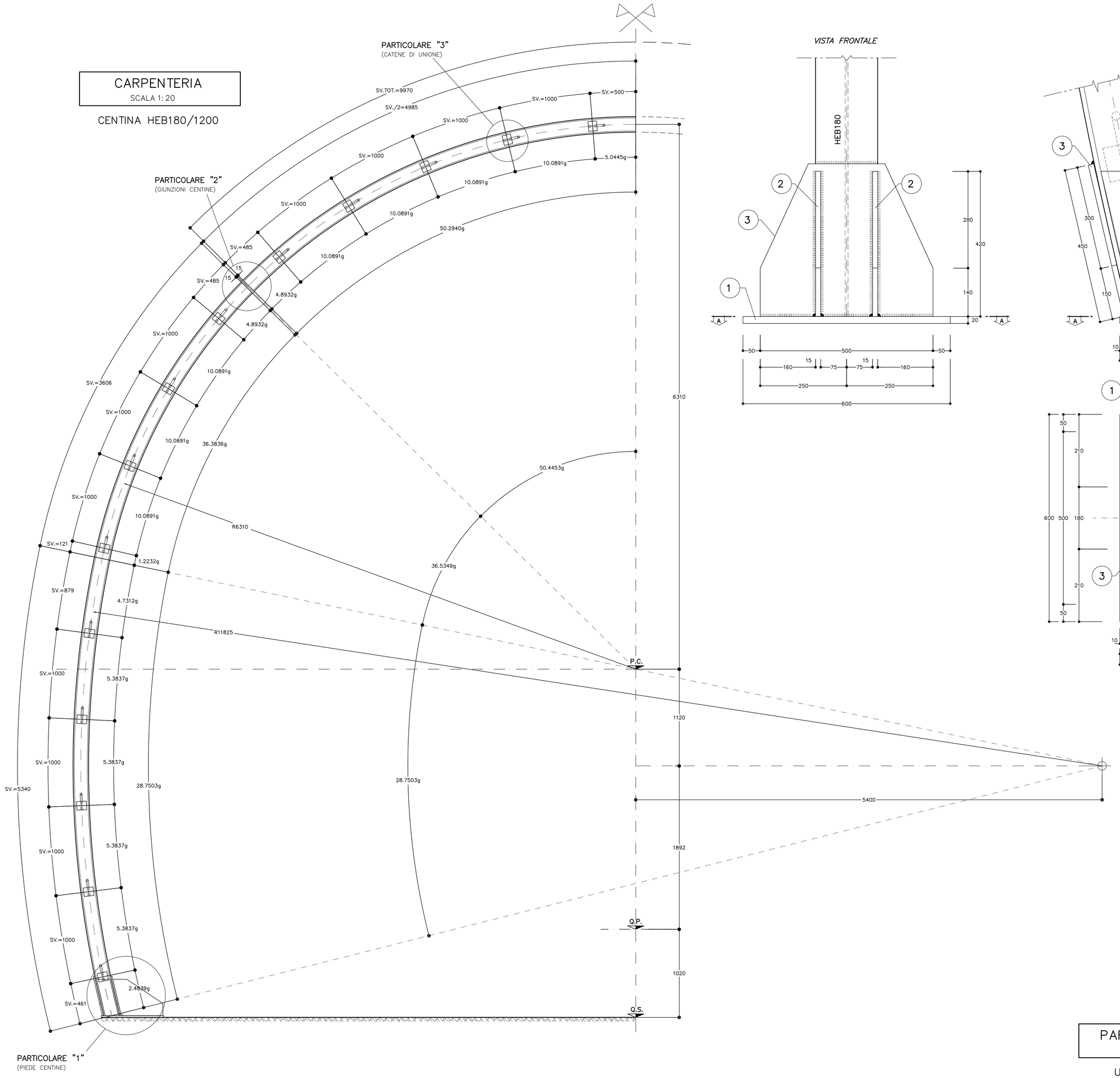

PARTICOLARE "1"
SCALA 1:5

PIEDE CENTINA
HEB180

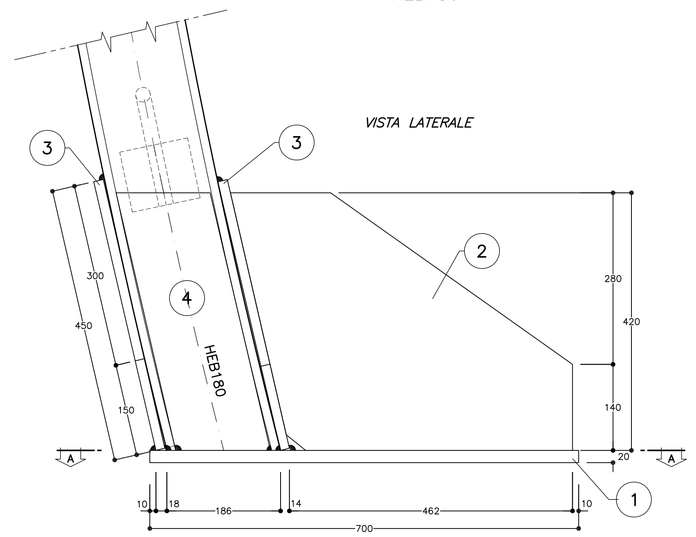

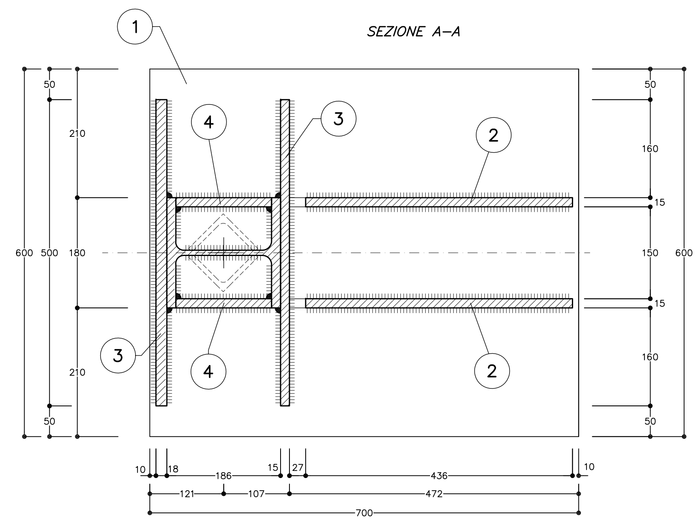

ESPLOSO PIASTRE
SCALA 1:5

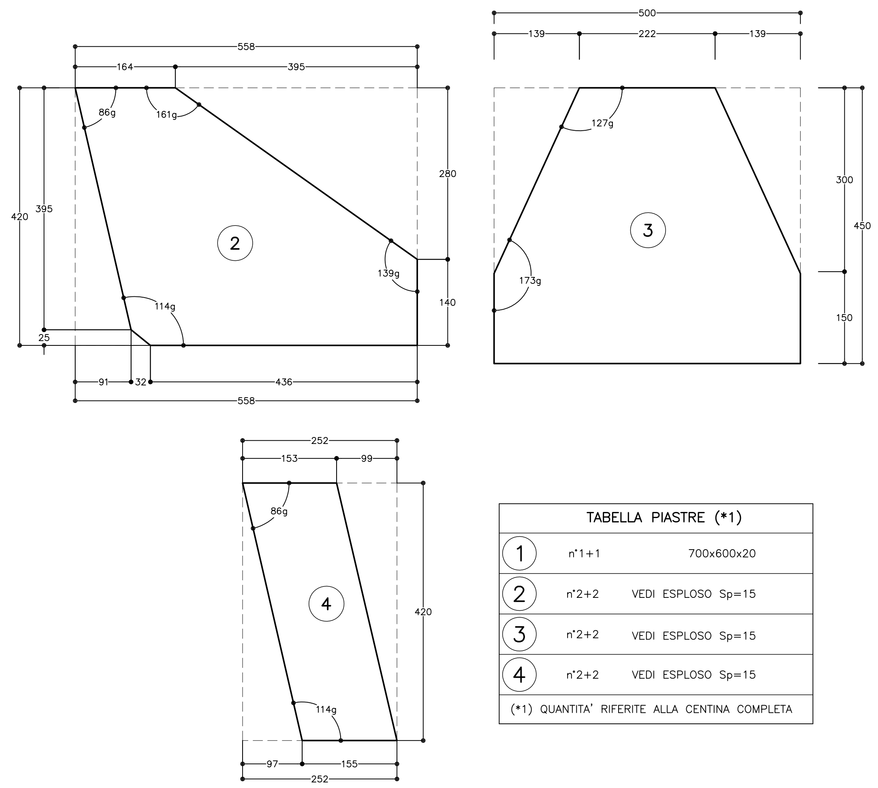

TABELLA PIASTRE (*1)		
1	n°1+1	700x600x20
2	n°2+2	VEDI ESPLOSO Sp=15
3	n°2+2	VEDI ESPLOSO Sp=15
4	n°2+2	VEDI ESPLOSO Sp=15
(*1) QUANTITA' RIFERITE ALLA CENTINA COMPLETA		

TABELLA MATERIALI	
ACCIAIO CENTINE/PROFILATI/CALASTRELLI	Fe 430 o superiore
ACCIAIO PIASTRE	Fe 430 o superiore
ACCIAIO CATENE CENTINE	FeB32K
BULLONI PIASTRE UNIONE CENTINE	Classe 8.8
ACCIAIO FAZZOLETTI	Fe 430 o superiore

NOTA BENE

- LE MISURE E GLI SVILUPPI DELLE CENTINE SONO CALCOLATI RISPETTO AI LORO ASSI, AL NETTO DELLE PIASTRE.
- LE MISURE SONO ESPRESSE IN MILLIMETRI
- PER LE TOLLERANZE DI COSTRUZIONE VEDI RELAZIONE TECNICA
- EVENTUALI DIFFERENZE TRA LE MISURE TOTALI E LE SOMMATORIE DELLE MISURE PARZIALI SONO DOVUTE AGLI ARROTONDAMENTI AUTOMATICI DI AUTOCAD

LEGENDA

– P.C.	PIANO DEI CENTRI
– Q.P.	QUOTA PROGETTO
– Q.S.	QUOTA SCAVO

PARTICOLARE "2"
SCALA 1:5

GIUNZIONI CENTINE

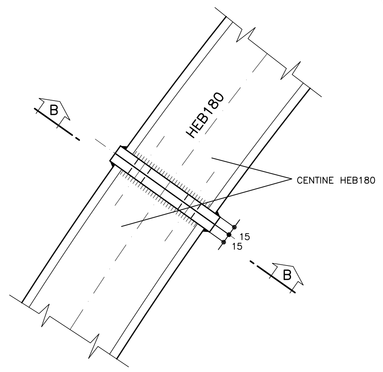

SEZIONE B–B

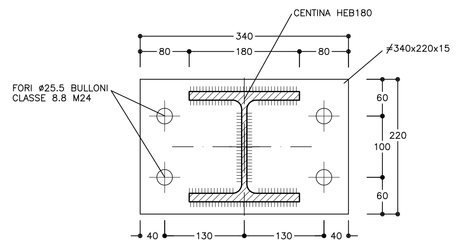

PARTICOLARE "3"
SCALA 1:5

UNIONE CENTINE

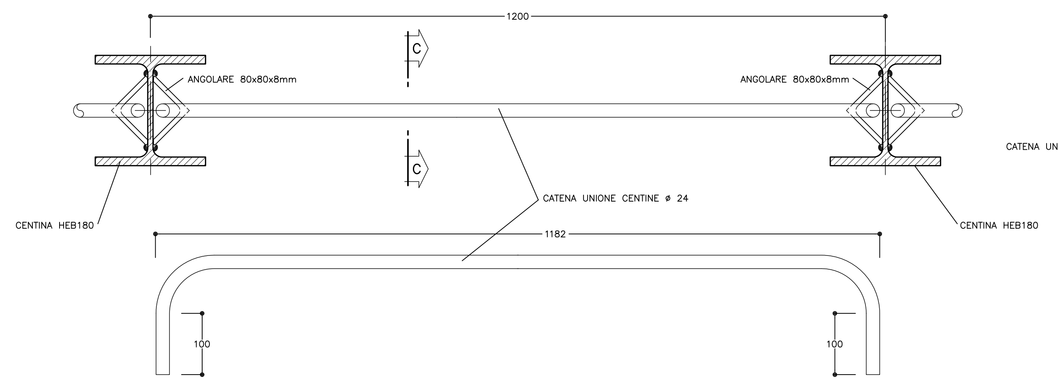

SEZIONE C–C

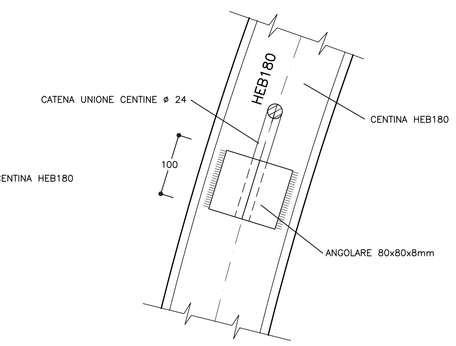

COMMITTENTE:

RFI RETE FERROVIARIA ITALIANA
GRUPPO FERROVIE DELLO STATO ITALIANE

ALTA SORVEGLIANZA:

ITALFERR
GRUPPO FERROVIE DELLO STATO ITALIANE

GENERAL CONTRACTOR:

COCIV Consorzio Collegamenti Integrati Veloci

INFRASTRUTTURE FERROVIARIE STRATEGICHE DEFINITE DALLA LEGGE OBIETTIVO N.443/01

TRATTA A.V./A.C. TERZO VALICO DEI GIOVI
PROGETTO DEFINITIVO

GALLERIA NATURALE

CUNICOLO VAL LEMME

PROGR.17+738

CARPENTERIA CENTINA HEB180

SEZIONE TIPO B0/1

GENERAL CONTRACTOR	ITALFERR S.p.A.	SCALA:
Consorzio Cociv Project Manager Ing. Giovanni Lanzetti Data: 26/03/2012		1:5–1:20

COMMESSA	LOTTO	FASE	ENTE	TIPO DOC.	OPERA/DISCIPLINA	PROGR.	REV.
A301	00	D	CV	WZ	GN14QX	001	E

PROGETTAZIONE

Rev.	Descrizione emissione	Redatto	Data	Verificato	Data	Progettista Integratore	Data	IL PROGETTISTA
B00	EMISSIONE EX ART.4 D.lgs 190/02	Fantauzzi	15/06/05	Bellocchio	15/06/05	Ognibene	15/06/05	Ing. E. Ghielandi
E00	Adeguamento sicurezza in galleria	Ing. W. Fiandra:	16/03/2012	Ing. F. Calla	20/03/2012	Ing. E. Poggini	23/03/2012	ORDINE DEGLI INGEGNERI DELLA PROVINCIA DI MILANO DOTT. ING. GHIELANDI ELIO Settore A - Civile Ambientale n. 14000 MILANO Data: 26/03/2012

n. Elab.

Nome File: A301-00-D-CV-WZ-GN14-QX-001_E00

CUP: F81H92000000008

REDI: NT DATA: 14.03.12 NOME FILE: 1.2.203.601 PATT. PLOTT: 1=1