CARPENTERIA CENTINA
SCALA 1:20

2IPN220/1200

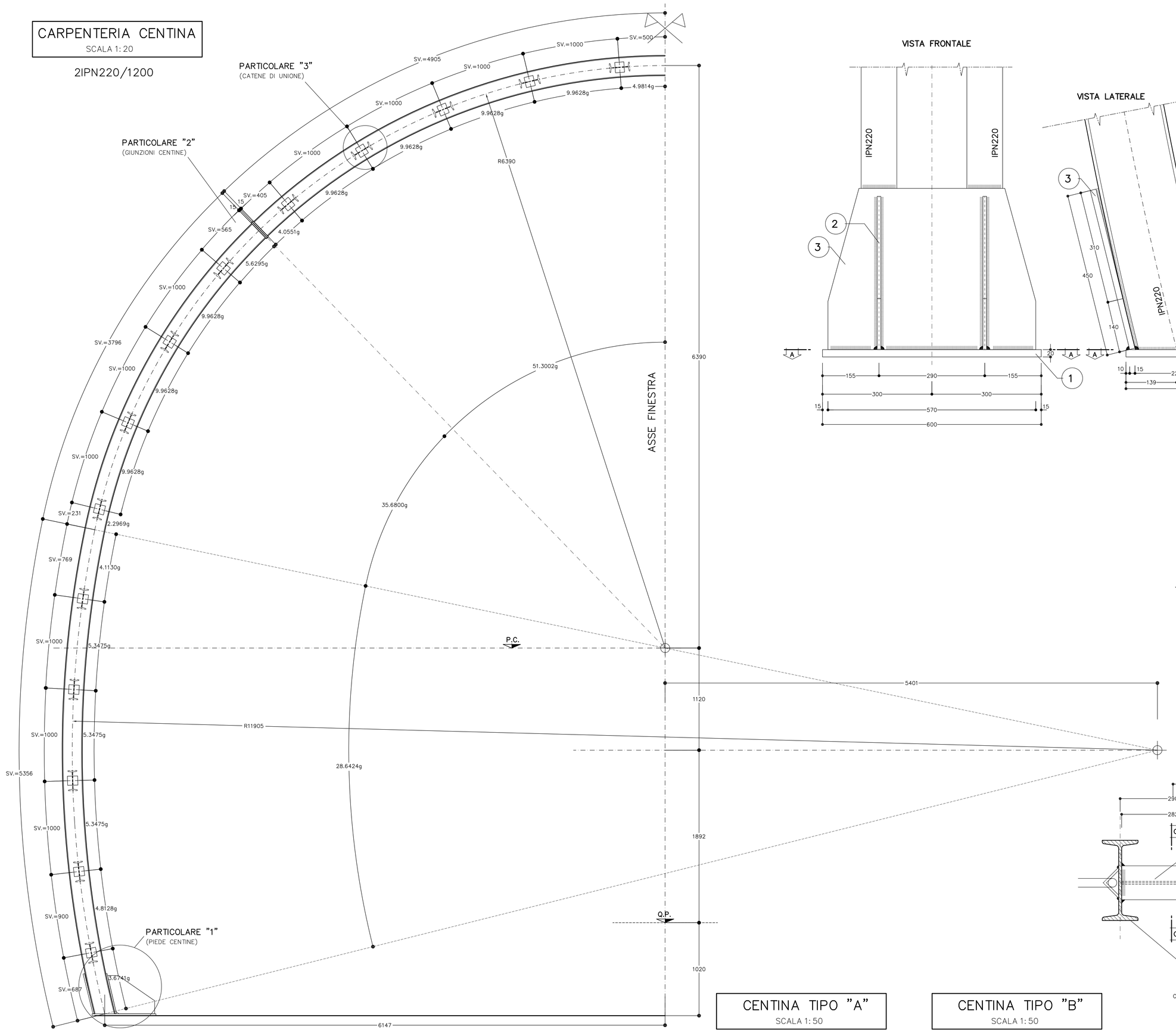

PARTICOLARE "1"
SCALA 1:5

PIEDE CENTINE

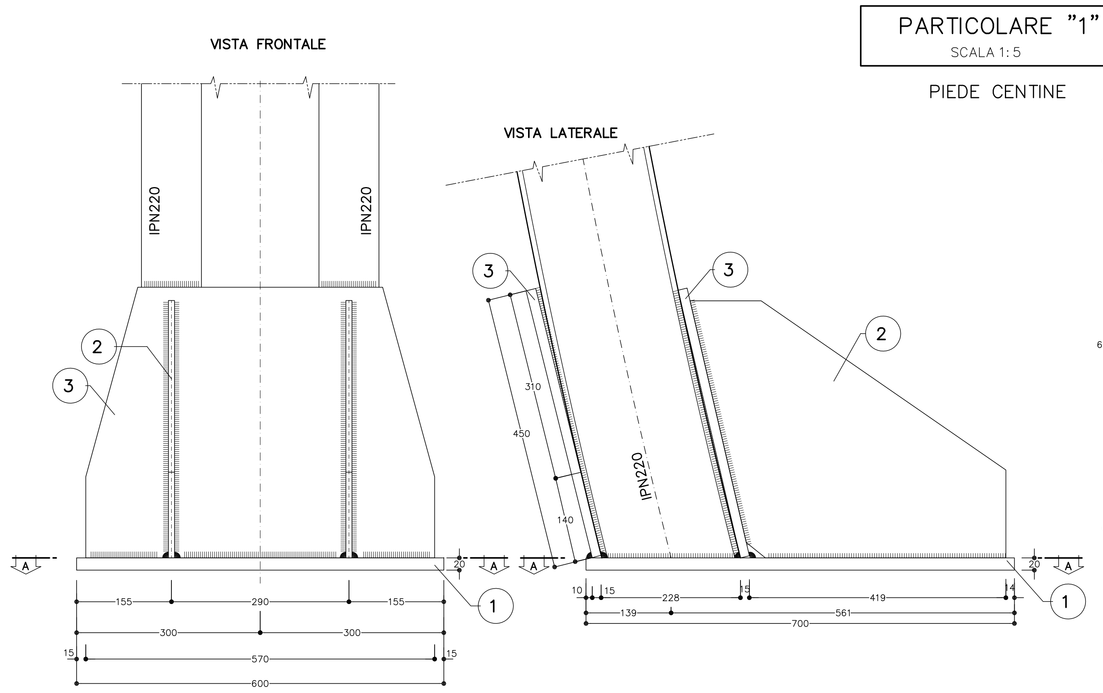

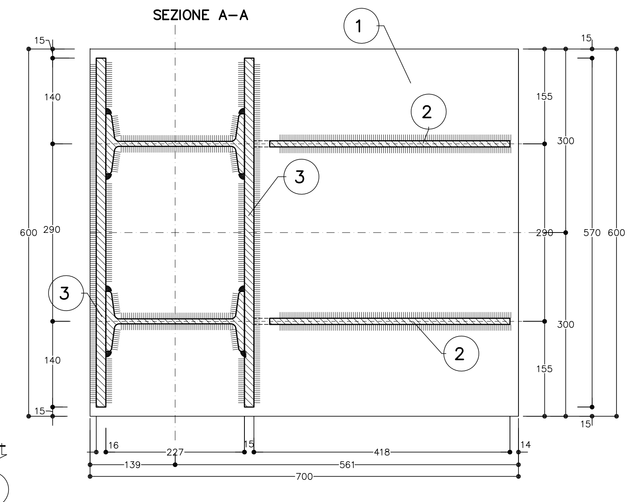

ESPLOSO PIASTRE
SCALA 1:5

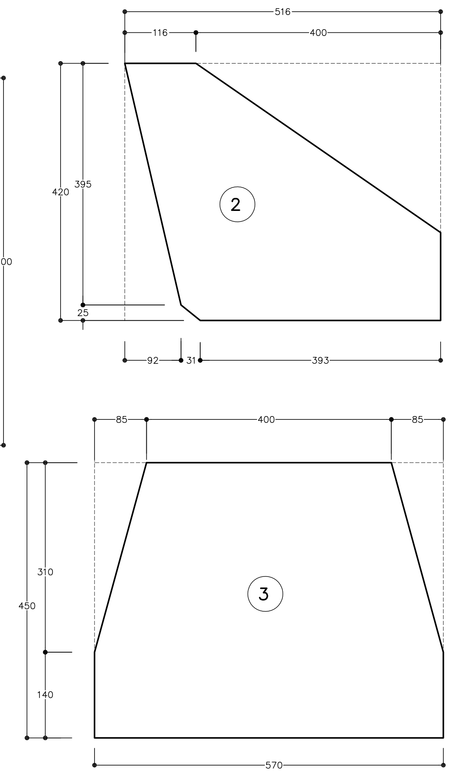

PARTICOLARE "2"
SCALA 1:5

GIUNZIONI CENTINE

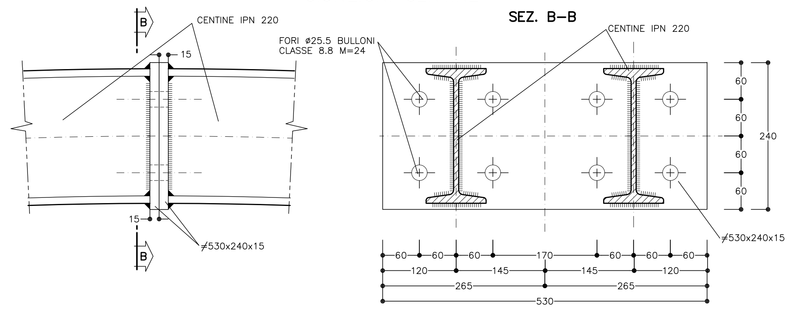

TABELLA PIASTRE (*1)		
1	n°1+1	700x600x20
2	n°2+2	VEDI ESPLOSO Sp=15
3	n°2+2	VEDI ESPLOSO Sp=15
(*1) QUANTITA' RIFERITE ALLA CENTINA COMPLETA		

PARTICOLARE "3"
SCALA 1:5

UNIONE CENTINE

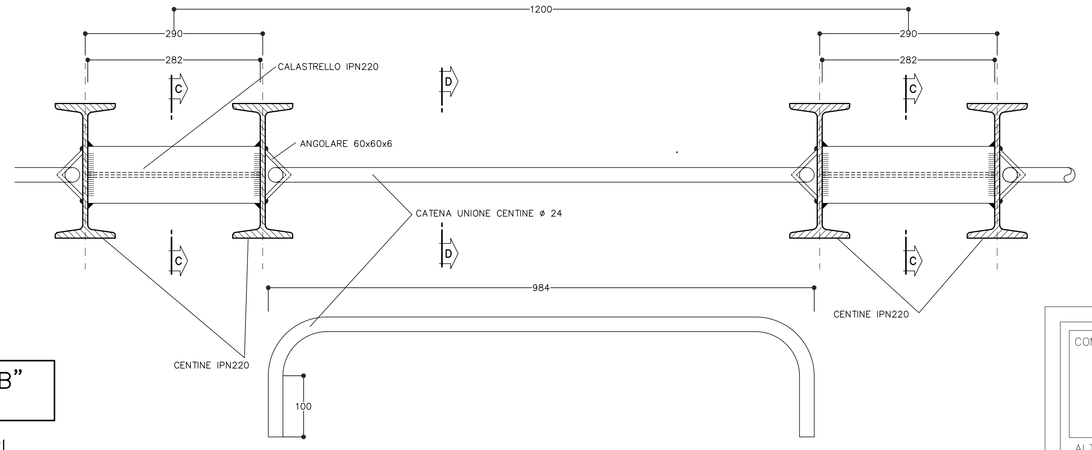

TABELLA MATERIALI	
ACCIAIO CENTINE/PROFILATI/CALASTRELLI	Fe 430 o superiore
ACCIAIO PIASTRE	Fe 430 o superiore
ACCIAIO CATENE CENTINE	Fe B32K
BULLONI PIASTRE/ UNIONE CENTINE	Classe 8.8
ACCIAIO FAZZOLETTI	Fe 430 o superiore

NOTA BENE

- LE MISURE E GLI SVILUPPI DELLE CENTINE SONO CALCOLATI RISPETTO AI LORO ASSI, AL NETTO DELLE PIASTRE.
- LE MISURE SONO ESPRESSE IN MILLIMETRI
- PER LE TOLLERANZE DI COSTRUZIONE VEDI RELAZIONE TECNICA
- EVENTUALI DIFFERENZE TRA LE MISURE TOTALI E LE SOMMATORIE DELLE MISURE PARZIALI SONO DOVUTE AGLI ARROTONDAMENTI AUTOMATICI DI AUTOCAD
- IN ALTERNATIVA I BULLONI POTRANNO ESSERE INSTALLATI TRA LE CENTINE (IN TAL CASO IL PARTICOLARE "D" VERRA' OMESSO)

LEGENDA

– P.C.	PIANO DEI CENTRI
– Q.P.	QUOTA PROGETTO
– Q.S.	QUOTA SCAVO

PARTICOLARE "D"
SCALA 1:5

TESTA BULLONI AD ANCORAGGIO CONTINUO

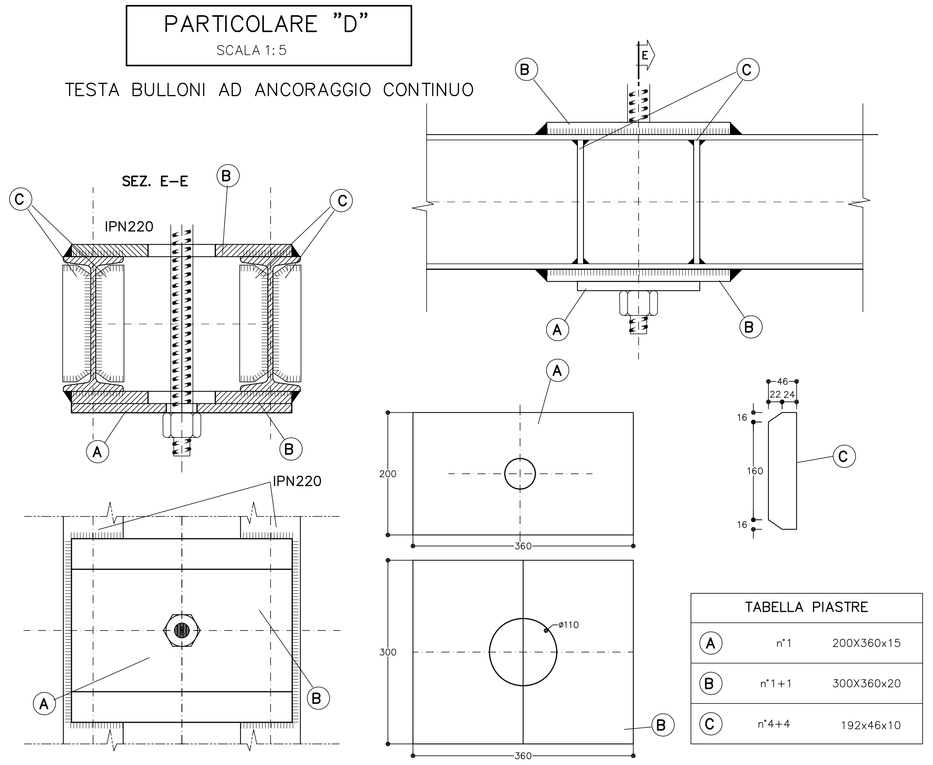

TABELLA PIASTRE		
A	n°1	200X360x15
B	n°1+1	300X360x20
C	n°4+4	192x46x10

CENTINA TIPO "A"
SCALA 1:50

BULLONI FILA DISPARI

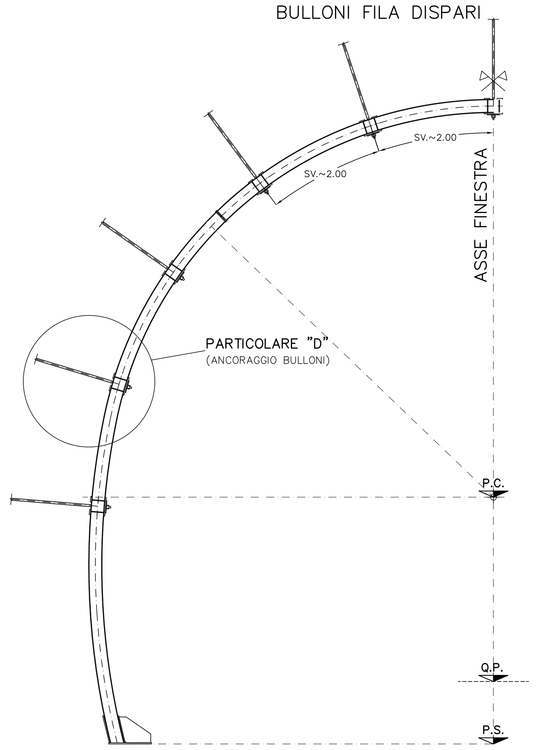

CENTINA TIPO "B"
SCALA 1:50

BULLONI FILA PARI

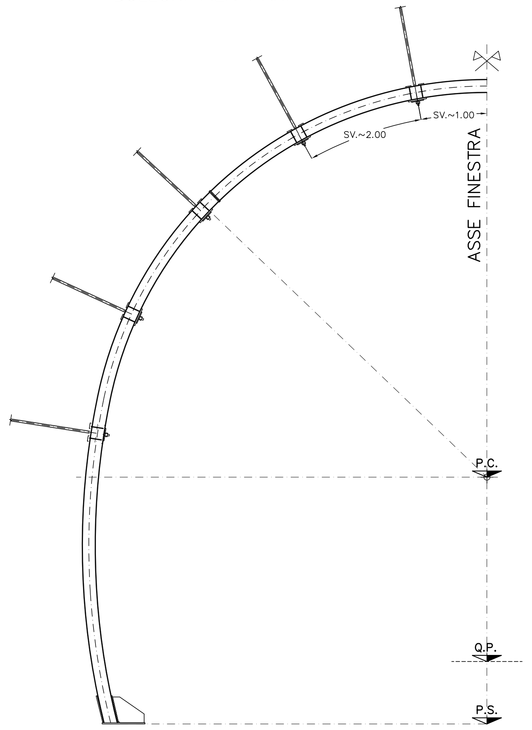

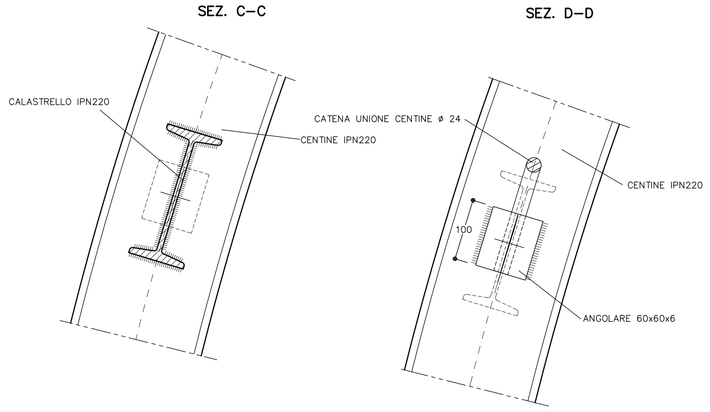

COMMITTENTE:

RFI RETE FERROVIARIA ITALIANA
GRUPPO FERROVIE DELLO STATO ITALIANE

ALTA SORVEGLIANZA:

ITALFERR
GRUPPO FERROVIE DELLO STATO ITALIANE

GENERAL CONTRACTOR:

Consorzio Cociv Collegamenti Integrati Veloci

INFRASTRUTTURE FERROVIARIE STRATEGICHE DEFINITE DALLA LEGGE OBIETTIVO N.443/01

TRATTA A.V./A.C. TERZO VALICO DEI GIOVI
PROGETTO DEFINITIVO

CALLERIA NATURALE

CUNICOLO VAL LEMME

PROGR.17+738

CARPENTERIA CENTINA 2IPN220

SEZIONE TIPO B1

GENERAL CONTRACTOR	ITALFERR S.p.A.	SCALA:
Consorzio Cociv, Project Manager Ing. C. Carpanini, Date: 26/03/2012		1:5–1:20–1:50

COMMESSA	LOTTO	FASE	ENTE	TIPO DOC.	OPERA/DISCIPLINA	PROGR.	REV.
A301	00	D	CV	WZ	GN14QX	002	E

PROGETTAZIONE

Rev.	Descrizione emissione	Redatto	Data	Verificato	Data	Progettista integratore	Data	IL PROGETTISTA
B00	EMISSIONE EX ART.4 D.lgs 190/02	Fontauzzi	15/06/05	Bellocchio	15/06/05	Ognibene	15/06/05	Ing. E. Chiolandi
E00	Adeguamento sicurezza in galleria	Ing. M. Fredau	16/03/2012	Ing. F. Calà	20/03/2012	Ing. E. Pagani	23/03/2012	ORDINE DEGLI INGEGNERI PROV. MILANO Ing. ELIO CHIOLANDI n. A 18551 Settore: A - Civile e Ambientale Data: 26/03/2012

n. Elab.

Nome File: A301-00-D-CV-WZ-GN14-QX-002_E00

CUP: F81H92000000008

DATA: 14.03.12 | REV: NT | NOME FILE: 1220030 | PATT. PLOT: 1-1