SEZIONE C–C
SCALA 1:50

PROFILO LONGITUDINALE

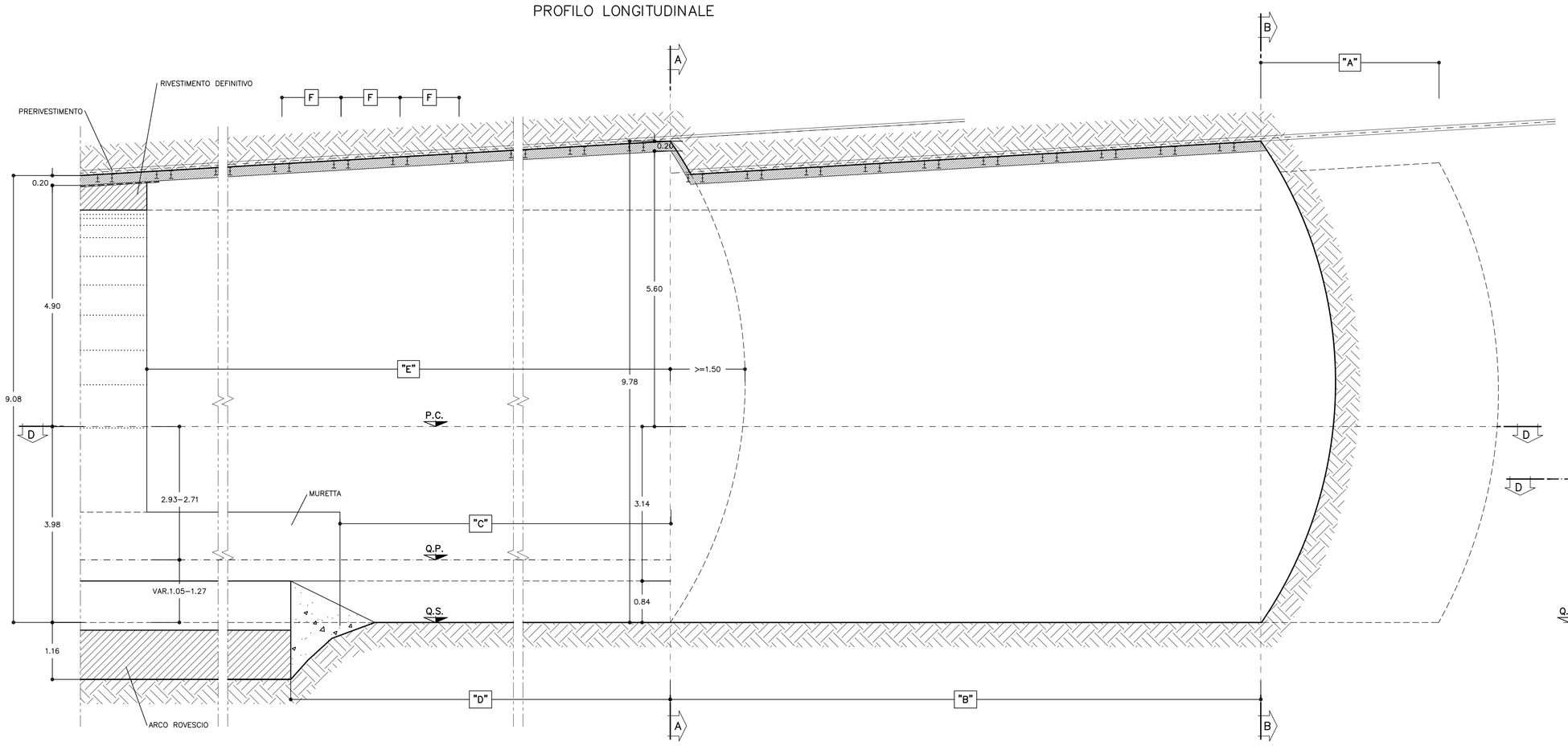

SEZIONE A–A
SCALA 1:50

SEZIONE MINIMA
CONSOLIDAMENTO IN PARTENZA

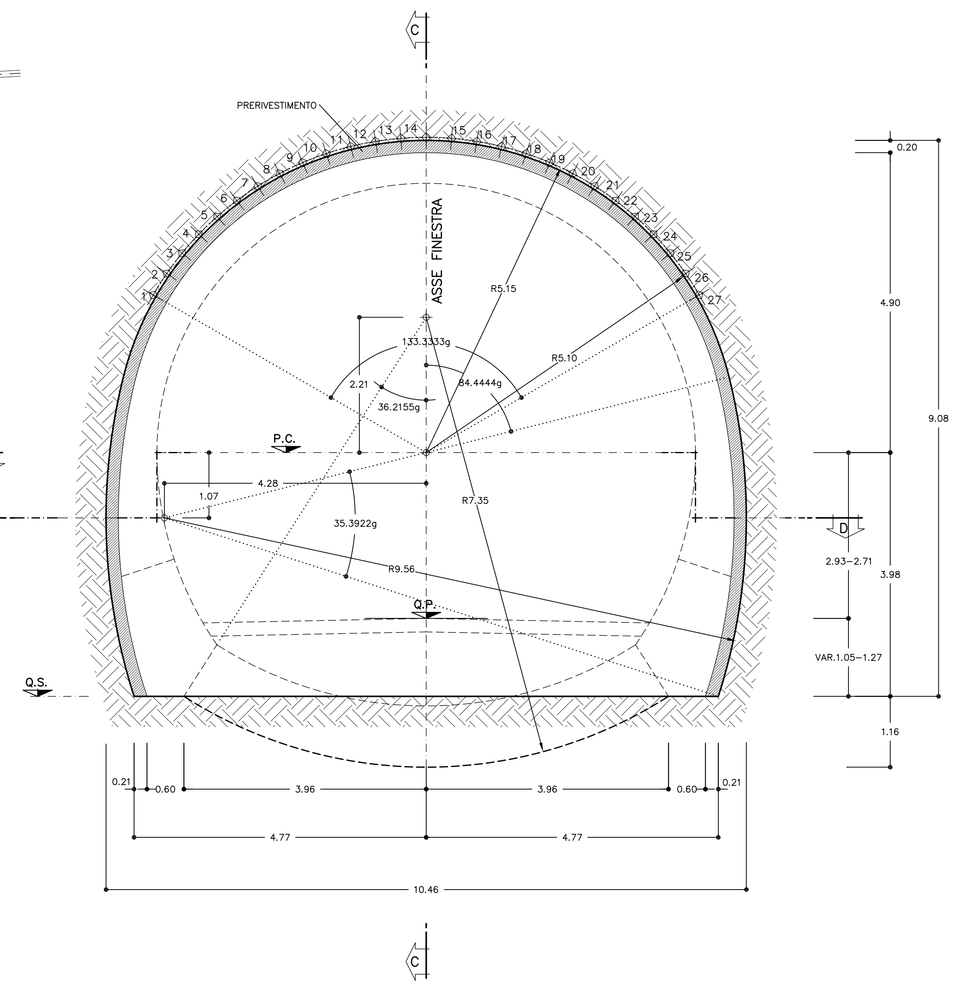

SEZIONE D–D
SCALA 1:50

PIANTA

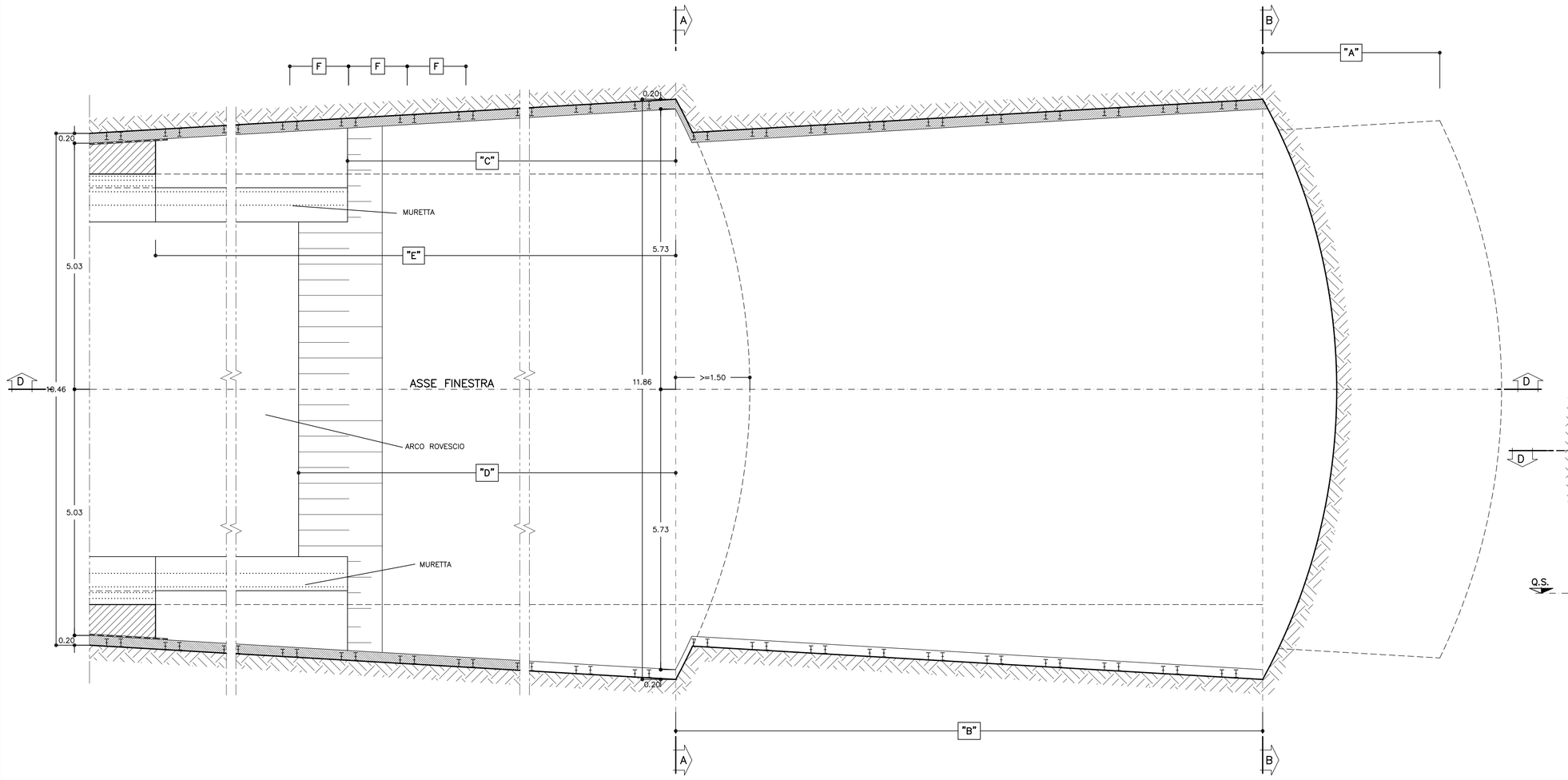

SEZIONE B–B
SCALA 1:50

SEZIONE MASSIMA
CONSOLIDAMENTO IN ARRIVO

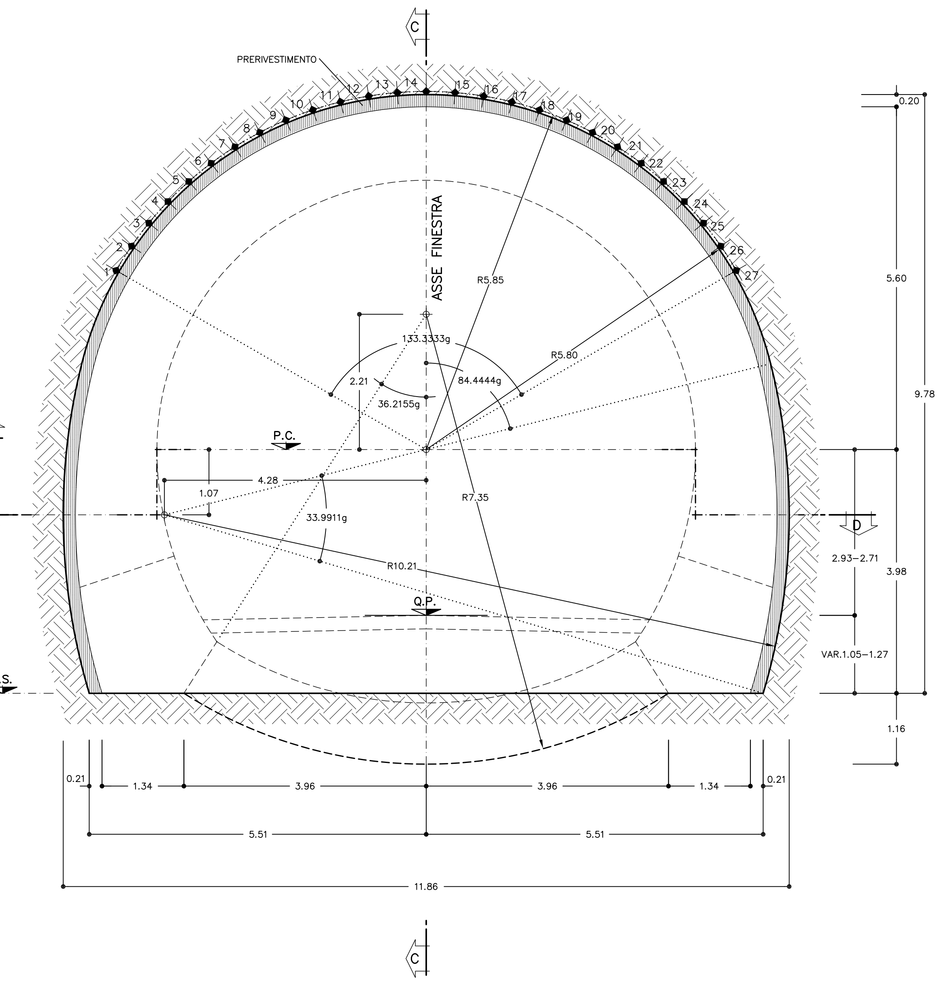

TABELLA MATERIALI

RETE ELETTROSALDATA	FeB 44 K controllato
ACCIAIO CENTINE/PROFILATI/CALASTRELLI/FAZZOLETTI	Fe 430 o superiore
ACCIAIO PIASTRE	Fe 430 o superiore
ACCIAIO CATENE CENTINE	FeB 32K
BULLONI PIASTRE UNIONE CENTINE	Classe 8.8
ACCIAIO FIBRE	A basso contenuto di carbonio
TUBI ACCIAIO	Fe 510

SPRITZ–BETON
– resistenza media su carote h/d=1 a 48h >= 13 MPa
a 28gg >= 25 MPa

SPRITZ–BETON FIBRORINFORZATO
– resistenza media su carote h/d=1 a 48h >= 13 MPa
a 28gg >= 25 MPa
energia assorbita >=500 joule (da prove di punzonamento eseguite su piastre di cls fibrorinforzato)

PERFORAZIONI
– diametro >= 100mm
– eseguite a secco da armare con i tubi in vetroresina e da cementare mediante miscela cementizia

MISCELA CEMENTIZIA
– Resistenza 48 ore >= 5 MPa

CORONELLA TUBI METALLICI IN ACCIAIO Fe430 O SUPERIORE (UNI EU20), DEL TIPO:
– Senza saldatura longitudinale (UNI7806) o in alternativa
– Saldatura senza apporto di materiale (UNI7810).

PERFORAZIONE TUBI IN ACCIAIO
– diametro >= 130mm

FASI ESECUTIVE PRINCIPALI

FASE 1: POSA IN OPERA E CEMENTAZIONE/INIEZIONE DEI TUBI METALLICI AL CONTORNO

FASE 2: ESECUZIONE SCAVO

FASE 3: POSA IN OPERA DELLE CENTINE E DELLO SPRITZ–BETON

FASE 4: GETTO DEL ARCO ROVESCIO E MURETTE

FASE 5: IMPERMEABILIZZAZIONE

FASE 6: GETTO RIVESTIMENTO DEFINITIVO

NOTA BENE:
INDICAZIONI DETTAGLIATE CIRCA LE FASI ESECUTIVE SONO RIPORTATE ALL'INTERNO DELLA RELAZIONE TECNICA ALLEGATA AL PRESENTE PROGETTO.

LEGENDA SIMBOLI

PRERIVESTIMENTO: CENTINE METALLICHE +SPRITZ–BETON FIBRORINFORZATO O ARMATO CON RETE ELETTROSALDATA

IMPERMEABILIZZAZIONE

CONSOLIDAMENTYO AL CONTORNO MEDIANTE CORONELLA TUBI METALLICI

CENTINE METALLICHE	2IPN 160 / 1.20
SPRITZ–BETON	AL CONTORNO Sp. 20cm
FIBRE DI ACCIAIO	IL DOSAGGIO (30 Kg/mc) DOVRA' GARANTIRE UN VALORE DI ENERGIA ASSORBITA DA PROVE DI PUNZONAMENTO SU PIASTRE DI SPRITZ–BETON FIBRORINFORZATO: E >= 500 Joule
CONSOLIDAMENTI AL CONTORNO	27 TUBI METALLICI L= 15.00m – sovrapposizione = 3.00m

SFONDO	A=MAX 2.40m
CAMPO D'AVANZAMENTO	B=MAX 12.00m
DISTANZA FRONTE–MURETTE	C=MAX 9#
DISTANZA FRONTE–ARCO ROVESCIO	D=MAX 12#
DISTANZA FRONTE–RIVESTIMENTO DEFINITIVO	E=MAX 15#
PASSO CENTINE	F=1.20m

LEGENDA

– P.C.	PIANO DEI CENTRI
– Q.P.	QUOTA PROGETTO
– Q.S.	QUOTA SCAVO

COMMITTENTE:
RFI RETE FERROVIARIA ITALIANA
GRUPPO FERROVIE DELLO STATO ITALIANE

ALTA SORVEGLIANZA:
ITALFERR
GRUPPO FERROVIE DELLO STATO ITALIANE

GENERAL CONTRACTOR:
Consorzio Collegamenti Integrati Veloci

INFRASTRUTTURE FERROVIARIE STRATEGICHE DEFINITE DALLA LEGGE OBIETTIVO N.443/01

TRATTA A.V./A.C. TERZO VALICO DEI GIOVI
PROGETTO DEFINITIVO

GALLERIA NATURALE DI VALICO

AREA DI SICUREZZA VAL LEMME

CUNICOLO DI SFOLLAMENTO BD

SCAVI E CONSOLIDAMENTI

SEZIONE TIPO BOV

GENERAL CONTRACTOR	ITALFERR S.p.A.	SCALA:
Il Direttore Tecnico Cociv Progetti Manager Ing. Alessandro Mazzi Data: 26/03/2012		1:50

COMMESSA	LOTTO	FASE	ENTE	TIPO DOC.	OPERA/DISCIPLINA	PROGR.	REV.
A301	00	D	CV	WB	GN92AX	002	E

PROGETTAZIONE

Rev.	Descrizione emissione	Redatto	Data	Verificato	Data	Progettista Integratore	Data	IL PROGETTISTA
E00	Adeguamento sicurezza in galleria	Ing. M. Fiordisi	16/03/2012	Ing. F. Colla	20/03/2012	Ing. E. Pagani	23/03/2012	Ing. E. Ghidorzi ORDINE DEGLI INGEGNERI DELLA PROVINCIA DI MILANO N. A 19591
								Data: 26/03/2012

m. Elob.

Nome file: A301-00-D-CV-IF-BS-GN92-AX-002_E00

CUP: F81H92000000008

DATA: 14.03.12 | NOME FILE: 120618D1 | SCALA PLOT.: 1=1 | FATT. PLOT.: 1=1 | REDI: NT