SEZIONE C–C
SCALA 1:50

PROFILO LONGITUDINALE

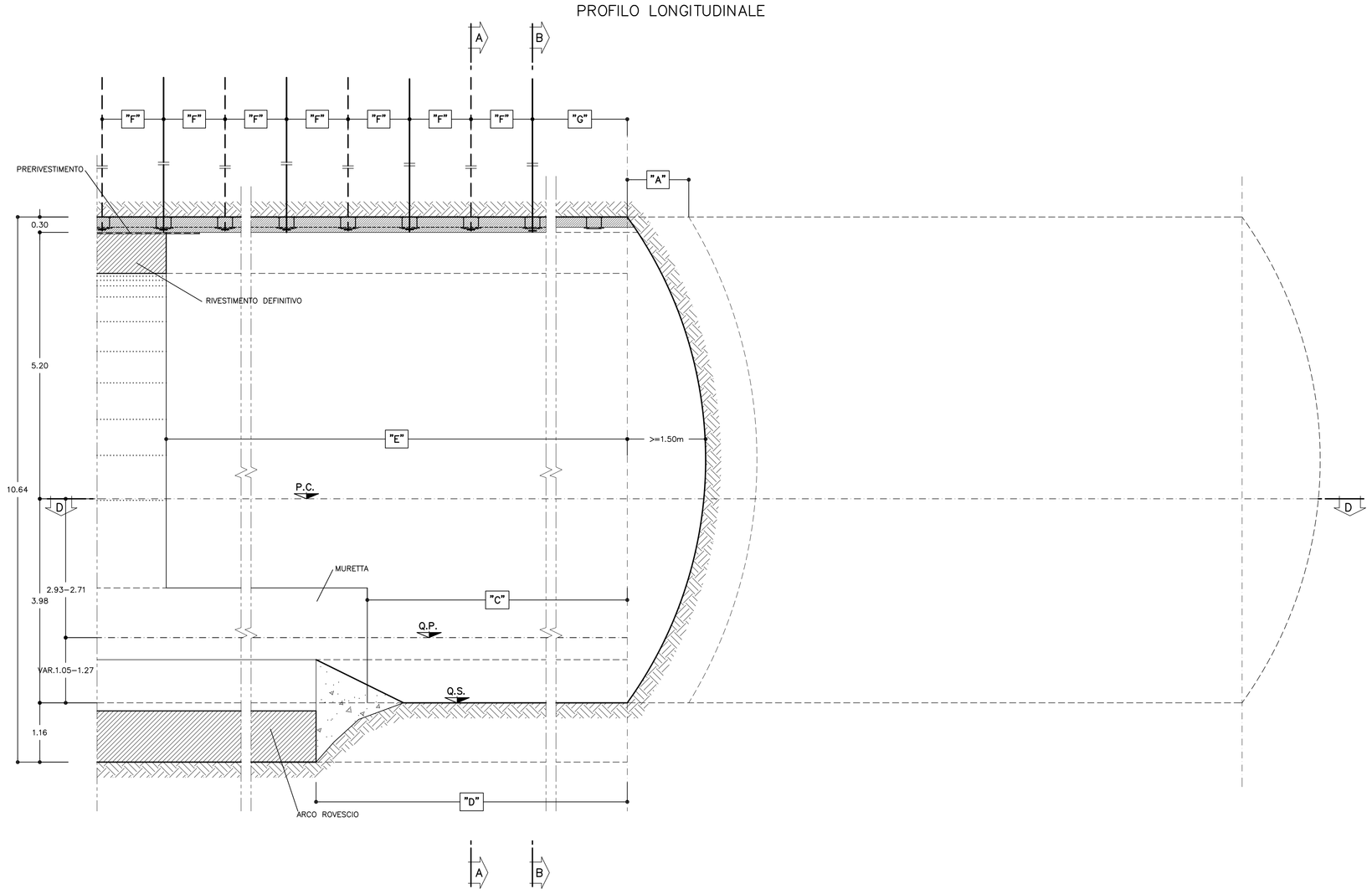

SEZIONE A–A
SCALA 1:50

SEZIONE TRASVERSALE
FILA PARI

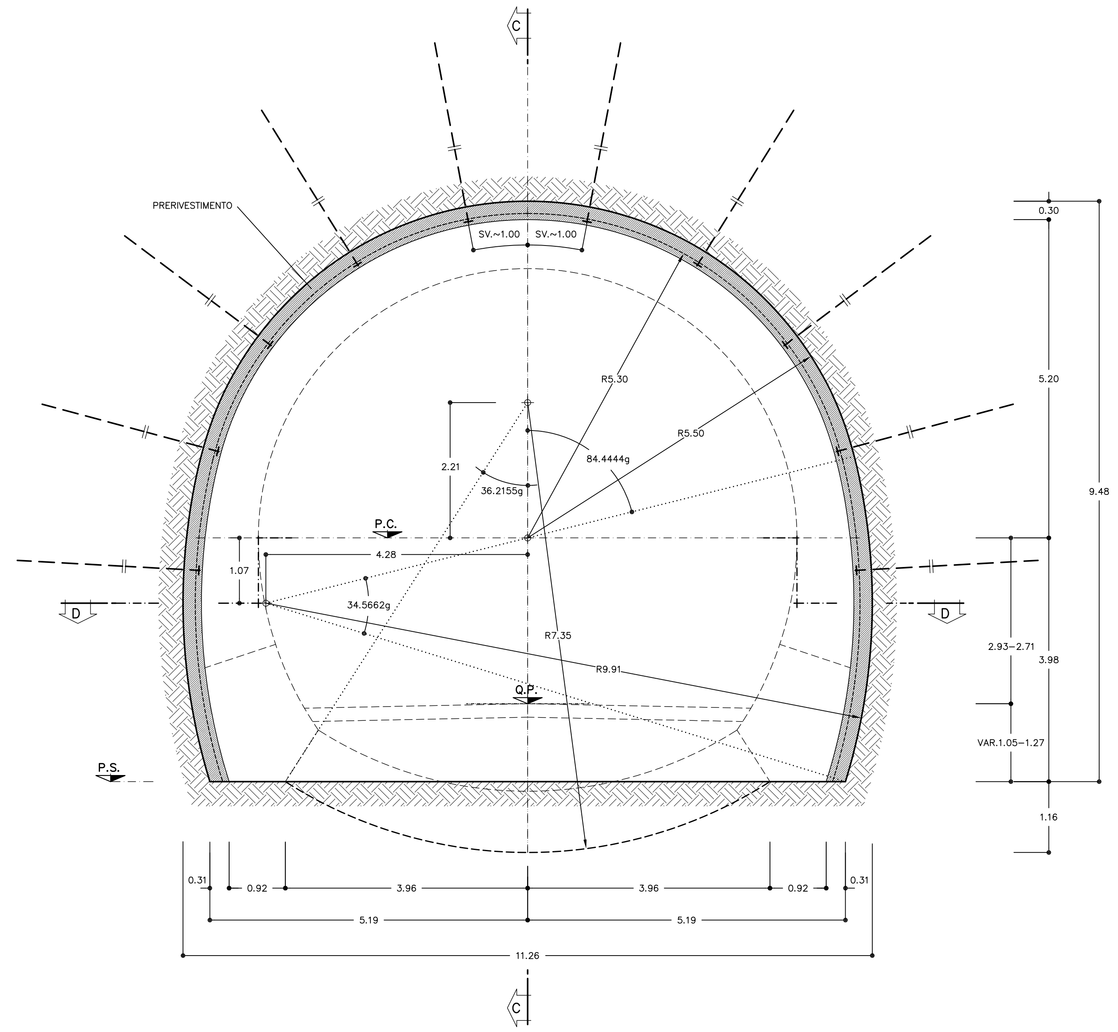

TABELLA MATERIALI

RETE ELETTROSALDATA	FeB 44K controllato
ACCIAIO FIBRE	A basso contenuto di carbonio
ACCIAIO CENTINE	Fe 430 o superiore
ACCIAIO PIASTRE	Fe 430 o superiore
ACCIAIO CATENE CENTINE	FeB 32K
BULLONI PIASTRE UNIONE CENTINE	Classe 8.8

ACCIAIO BULLONI ANCORAGGIO CONTINUO FeB 44K controllato

MISCELA DI INIEZIONE PER BULLONI IN ACCIAIO
- Rm >= 25 Mpa
- A/C <= 0.5
- ADDITIVI FLUIDIFICANTI
- MASSA VOLUMICA >=1.75 g/cm

PERFORAZIONI BULLONI IN ACCIAIO
- diametro >=48mm

SPRITZ-BETON
- resistenza media su carote h/ø=1 a 48h >= 13 MPa
  a 28gg >= 25 MPa

SPRITZ-BETON FIBRORINFORZATO
- resistenza media su carote h/ø=1 a 48h >= 13 MPa
  a 28gg >= 25 MPa
  energia assorbita >=500 joule (da prove di punzonamento eseguite su piastre di cls fibrorinforzato)

FASI ESECUTIVE PRINCIPALI

FASE 1: SCAVO

FASE 2: POSA IN OPERA DELLE CENTINE E DELLO SPRITZ-BETON DI PRIMA FASE

FASE 3: POSA IN OPERA DI BULLONI E COMPLETAMENTO DELLO SPRITZ-BETON

FASE 4: GETTO DI MURETTE E ARCO ROVESCIO

FASE 5: IMPERMEABILIZZAZIONE

FASE 6: GETTO RIVESTIMENTO DEFINITIVO

NOTA BENE:
INDICAZIONI DETTAGLIATE CIRCA LE FASI ESECUTIVE SONO RIPORTATE ALL'INTERNO DELLA RELAZIONE TECNICA ALLEGATA AL PRESENTE PROGETTO.

LEGENDA SIMBOLI

PRERIVESTIMENTO: CENTINE METALLICHE +SPRITZ-BETON FIBRORINFORZATO O ARMATO CON RETE ELETTROSALDATA

IMPERMEABILIZZAZIONE

BULLONI AD ANCORAGGIO CONTINUO FILA DISPARI

BULLONI AD ANCORAGGIO CONTINUO FILA PARI

SFONDO	A=MAX 1.20m
CAMPO D'AVANZAMENTO	~~~~~
DISTANZA FRONTE–MURETTE	C=MAX 9ø
DISTANZA FRONTE–ARCO ROVESCIO	D=MAX 12ø
DISTANZA FRONTE–RIVESTIMENTO DEFINITIVO	E=MAX 15ø
PASSO CENTINE	F=1.20m
DISTANZA FRONTE–RAGGIERA DI BULLONI	G=MAX 1/2ø

CENTINE METALLICHE	2 IPN 220 / 1,20	
SPRITZ–BETON	AL CONTORNO Sp. 30cm	
RETE ELETTROSALDATA	ø 6 15x15 SOVRAPPOSIZIONE MINIMA 30cm	
BULLONI IN ACCIAIO AD ANCORAGGIO CONTINUO	IN BARRE ø 24 L = 5.5066.50m	
	fila pari n°10 passo 2.40 m	MAGLIA 1.20x2.00
	fila dispari n°11 passo 2.40 m	
FIBRE DI ACCIAIO	IL DOSAGGIO (30 Kg/mc) DOVRA' GARANTIRE UN VALORE DI ENERGIA ASSORBITA DA PROVE DI PUNZONAMENTO SU PIASTRE DI SPRITZ–BETON FIBRORINFORZATO: E >= 500 Joule	

LEGENDA

– P.C.	PIANO DEI CENTRI
– Q.P.	QUOTA PROGETTO
– Q.S.	QUOTA SCAVO

NOTA BENE

IN ALTERNATIVA I BULLONI POTRANNO ESSERE INSTALLATI TRA LE CENTINE

SEZIONE D–D
SCALA 1:50

PIANTA

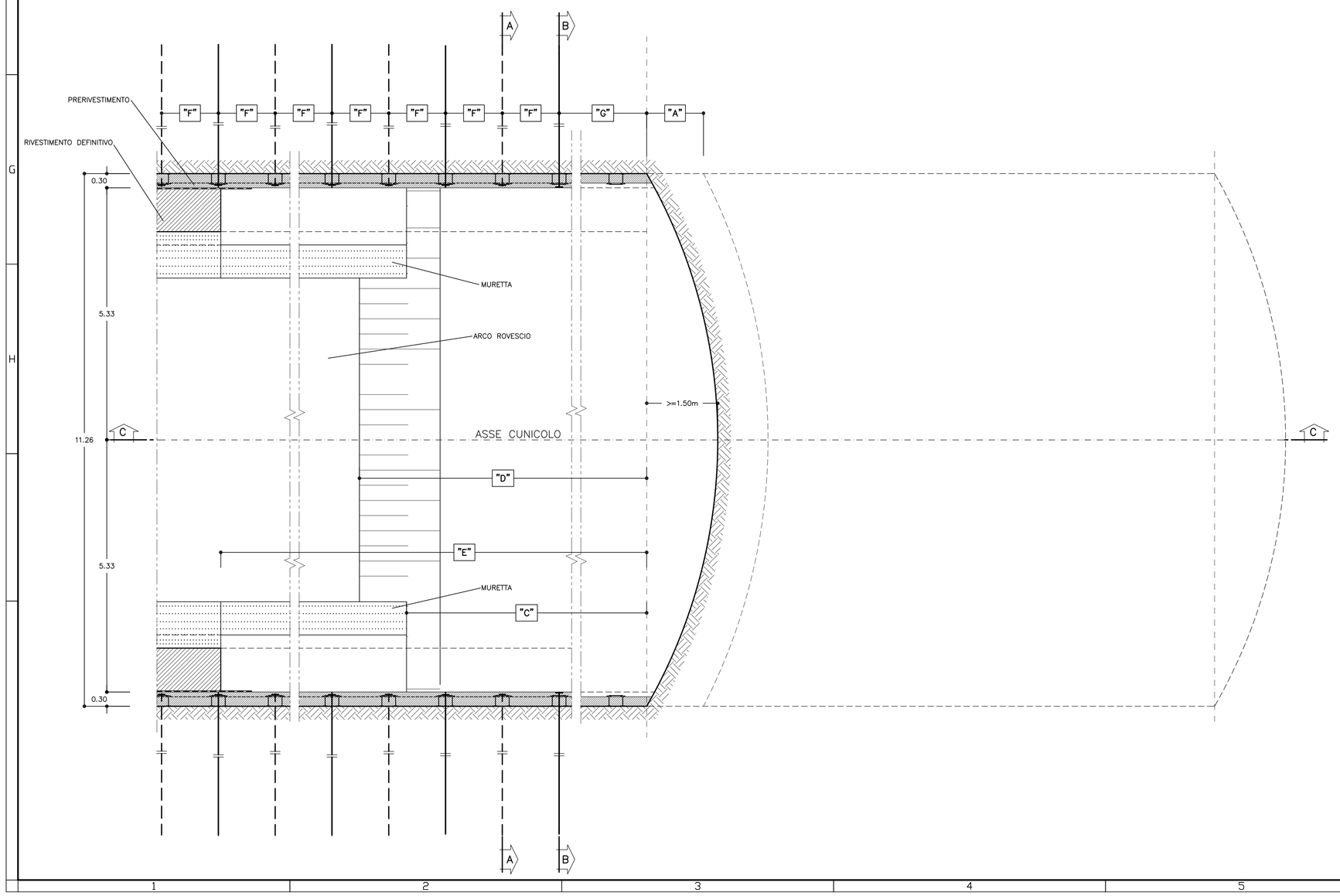

SEZIONE B–B
SCALA 1:50

SEZIONE TRASVERSALE
FILA DISPARI

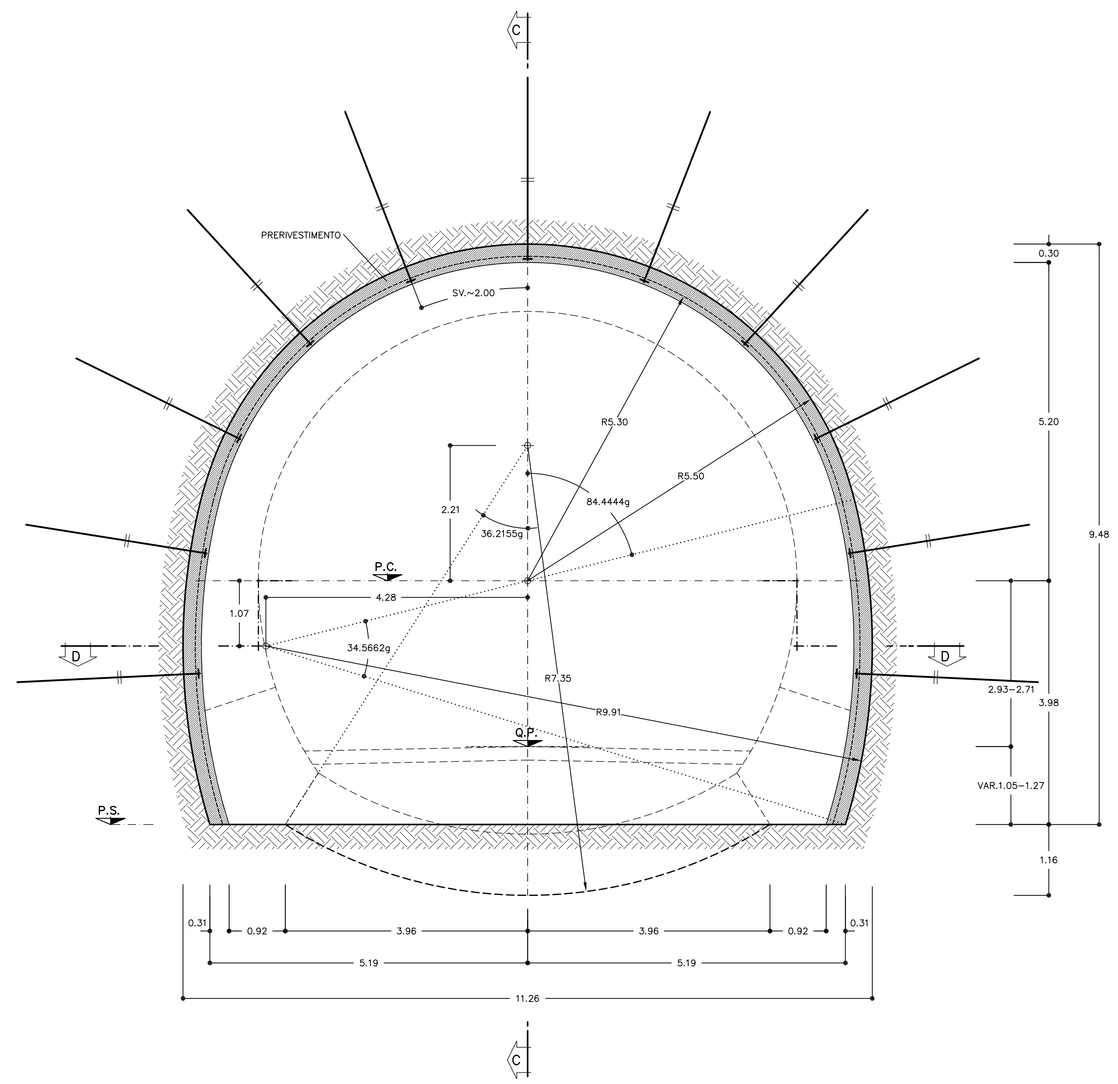

COMMITTENTE:

RFI RETE FERROVIARIA ITALIANA
GRUPPO FERROVIE DELLO STATO ITALIANE

ALTA SORVEGLIANZA:

ITALFERR
GRUPPO FERROVIE DELLO STATO ITALIANE

GENERAL CONTRACTOR:

COCIV
Consorzio Collegamenti Integrati Veloci

INFRASTRUTTURE FERROVIARIE STRATEGICHE DEFINITE DALLA LEGGE OBIETTIVO N.443/01

TRATTA A.V./A.C. TERZO VALICO DEI GIOVI
PROGETTO DEFINITIVO

GALLERIA NATURALE DI VALICO

AREA DI SICUREZZA VAL LEMME

CUNICOLO DI SFOLLAMENTO BD

SCAVI E CONSOLIDAMENTI

SEZIONE TIPO B1

GENERAL CONTRACTOR	ITALFERR S.p.A.	SCALA:
Consorzio Cociv — Project Manager Ing. Pietro Ciarla — Data: 26/03/2012		1:50

COMMESSA	LOTTO	FASE	ENTE	TIPO DOC.	OPERA/DISCIPLINA	PROGR.	REV.
A301	00	D	CV	WB	GN92AX	003	E

PROGETTAZIONE

Rev.	Descrizione emissione	Redatto	Data	Verificato	Data	Progettista Integratore	Data	IL PROGETTISTA
E00	Adeguamento sicurezza in galleria	Ing. M. Fiedler	16/03/2012	Ing. F. Colla	20/03/2012	Ing. E. Fagan	23/03/2012	Ing. E. Cinquanta — Dott.Ing. Emilio Cinquanta, Ordine degli Ingegneri della Provincia di Milano n. A 18997 — Data: 26/03/2012

n. Elab.

Nome File: A301-00-D-CV-WB-GN92-AX-603_E00

CUP: F81H92000000008

DATA: 14.03.12 | RED: NT | NOME FILE: 1206190T | FATT. PLOT: 1=1