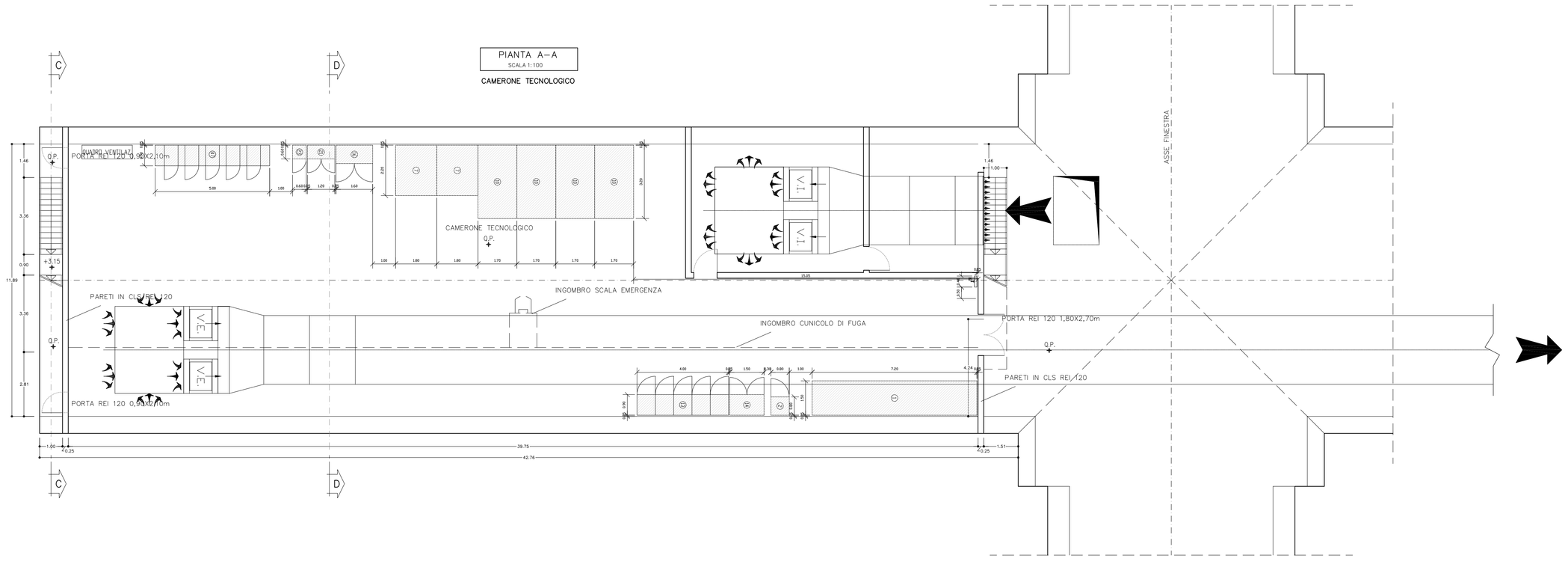

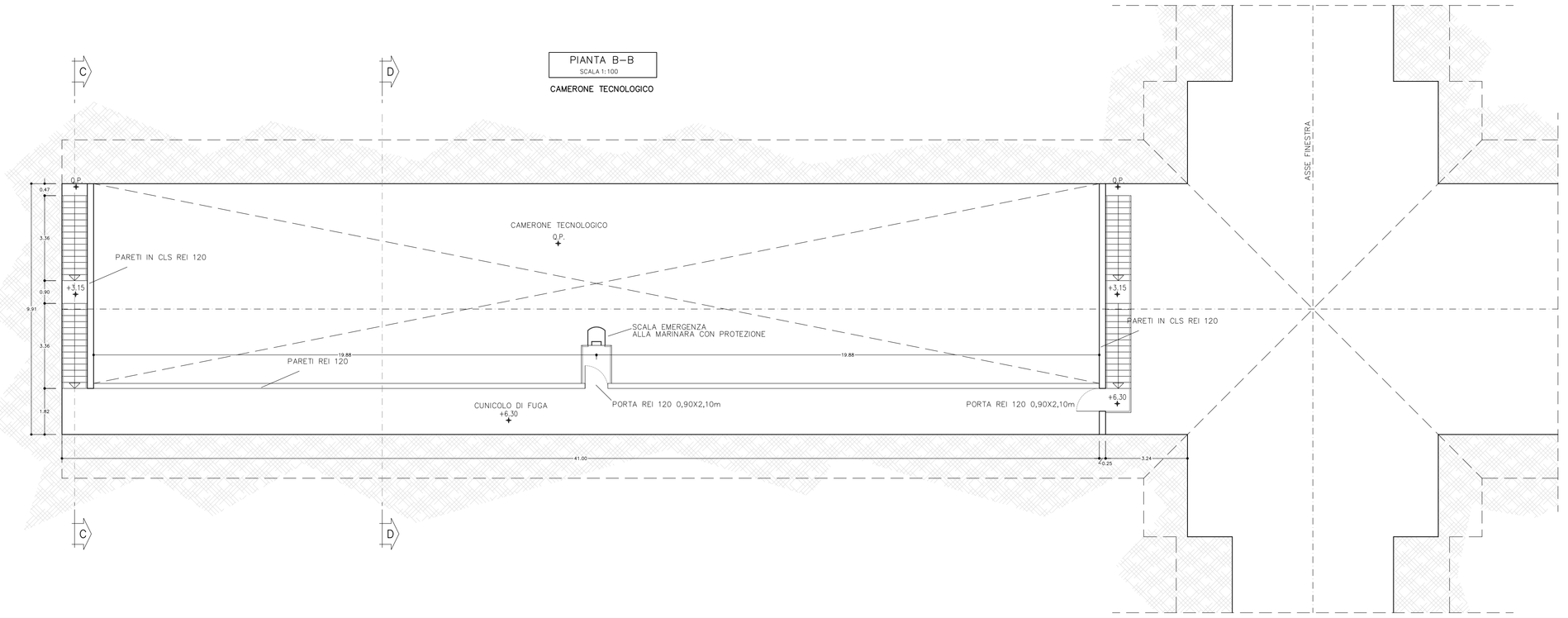

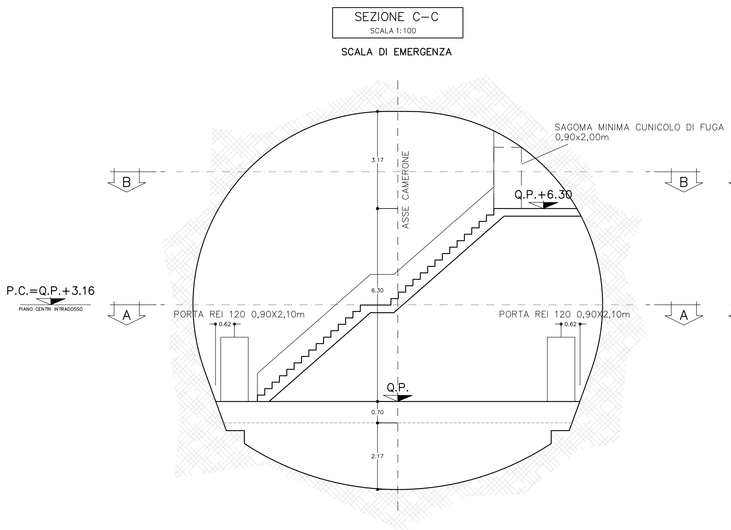

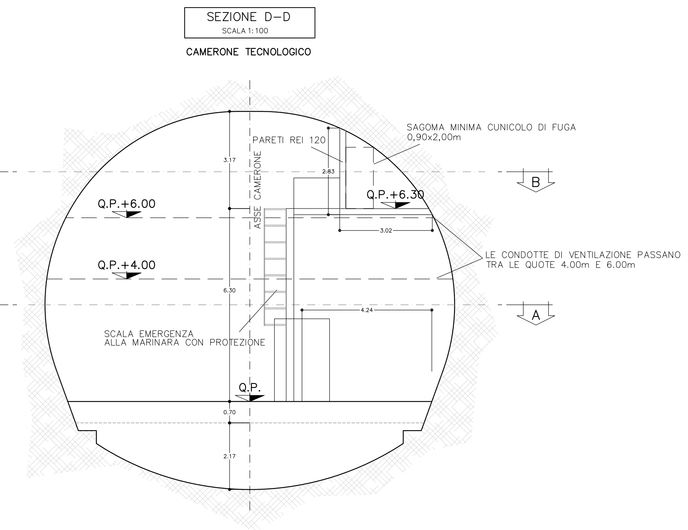

NOTE

GLI SPESSORI DEI MURI E DEI SOLAI SONO PURAMENTE INDICATIVI

COMMITTENTE:

RFI RETE FERROVIARIA ITALIANA
GRUPPO FERROVIE DELLO STATO ITALIANE

ALTA SORVEGLIANZA:

GENERAL CONTRACTOR:

Consorzio Collegamenti Integrati Veloci

INFRASTRUTTURE FERROVIARIE STRATEGICHE DEFINITE DALLA LEGGE OBIETTIVO N.443/01

TRATTA A.V./A.C. TERZO VALICO DEI GIOVI
PROGETTO DEFINITIVO

AREA_DI_SICUREZZA_VAL_LEMME

FUNZIONALE

LAYOUT_FUNZIONALE_LOCALE_TECNICO_PROGR.0+700

FINESTRA_VAL_LEMME

GENERAL CONTRACTOR	ITALFERR S.p.A.	SCALA:
Consorzio Cociv Project Manager Ing. E. Pagani Data: 26/03/2012		1:100

COMMESSA	LOTTO	FASE	ENTE	TIPO DOC.	OPERA/DISCIPLINA	PROGR.	REV.
A301	00	D	CV	PA	GN9600X	028	E

PROGETTAZIONE

Rev.	Descrizione emissione	Redatto	Data	Verificato	Data	Progettista Estensore	Data	IL PROGETTISTA
E00	Adeguamento sicurezza in galleria	Consorzio Cociv Ing. E. Bianchi	16/03/2012	Ing. E. Bianchi	20/03/2012	Ing. E. Pagani	23/03/2012	Ing. E. D'Addona ORDINE DEGLI INGEGNERI DELLA PROVINCIA DI MILANO DOTTORE INGEGNERE EDOARDO D'ADDONA Sez. A N. 19809 26/03/2012

n. Elab. NUMERO_ELABORATO **Nome File:** A301-00-D-CV-PA-GN9600-X-028_E00