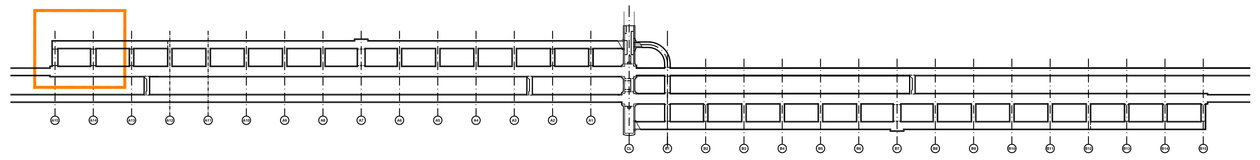

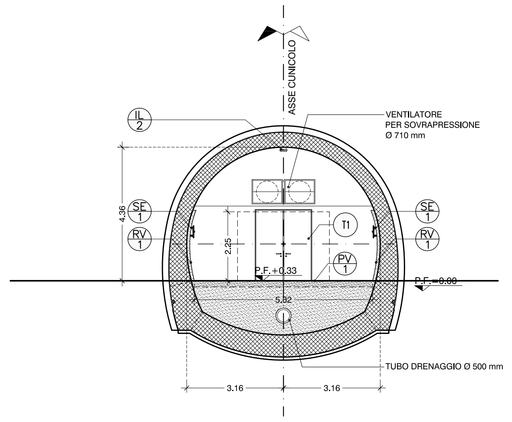

SEZIONE A-A
BY-PASS ASSE A15 - BINARIO PARI - 1:100

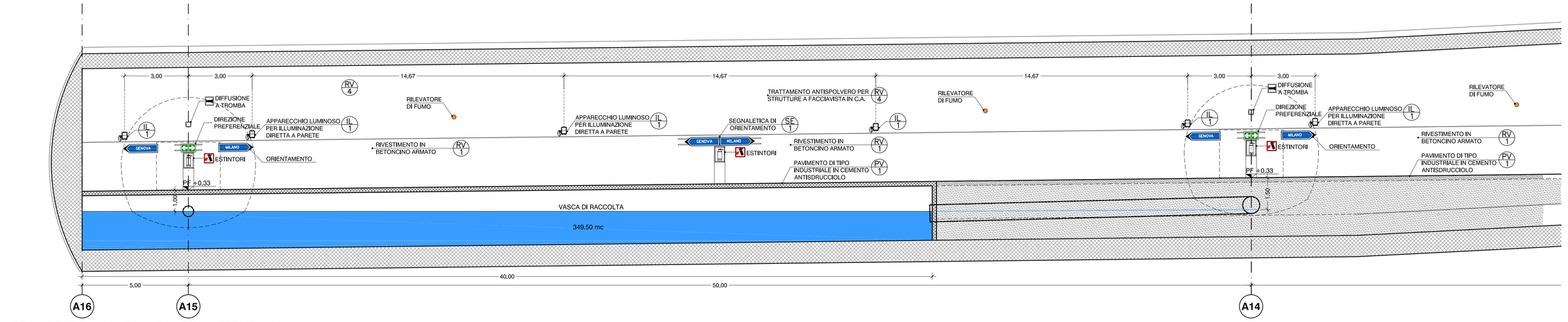

PROSPETTO GALLERIA DI SFOLLAMENTO ASSI A15 - A14 - 1:100

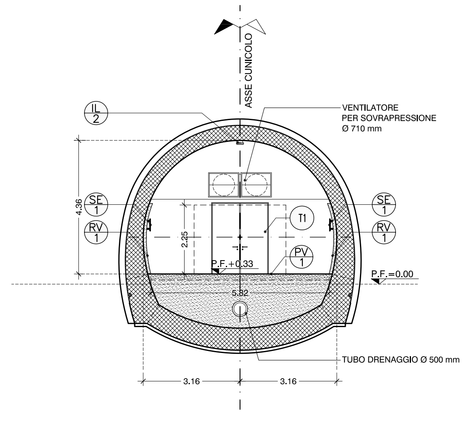

SEZIONE B-B
BY-PASS ASSE A14 - BINARIO PARI - 1:100

SEZIONE BY-PASS ASSE A15 (VASCA DI RACCOLTA) - BINARIO PARI - 1:100

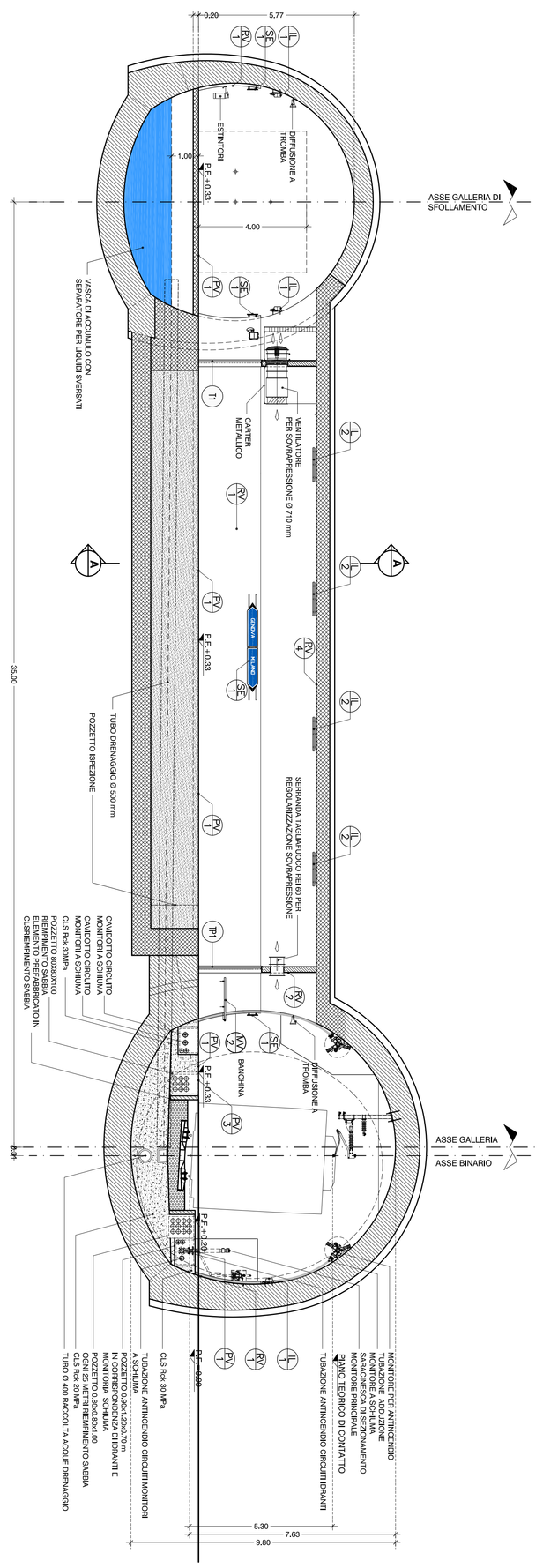

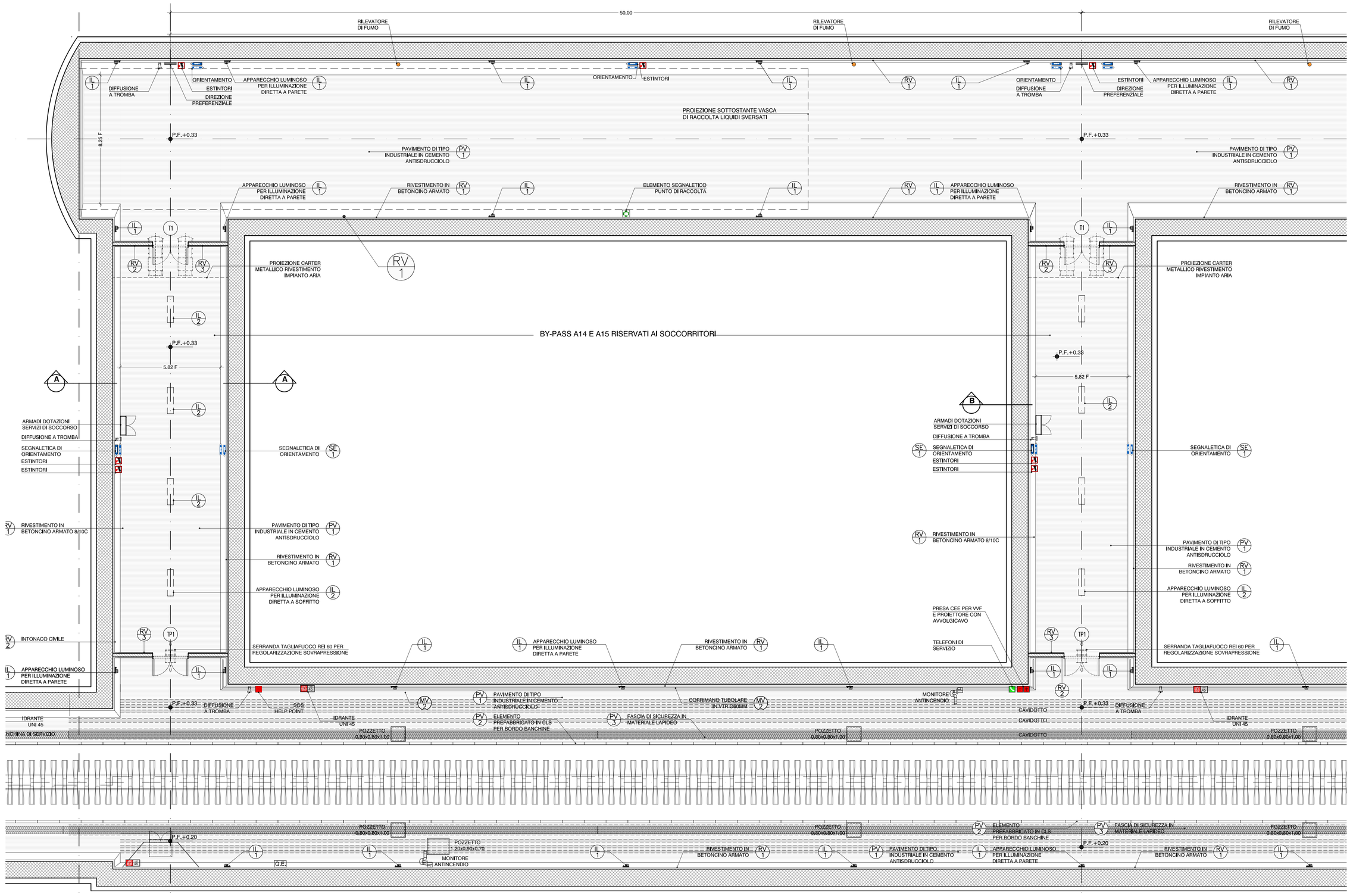

PIANTA BY PASS ASSI A15 - A14 - 1:100

SEZIONE BY-PASS ASSE A14 - BINARIO PARI - 1:100

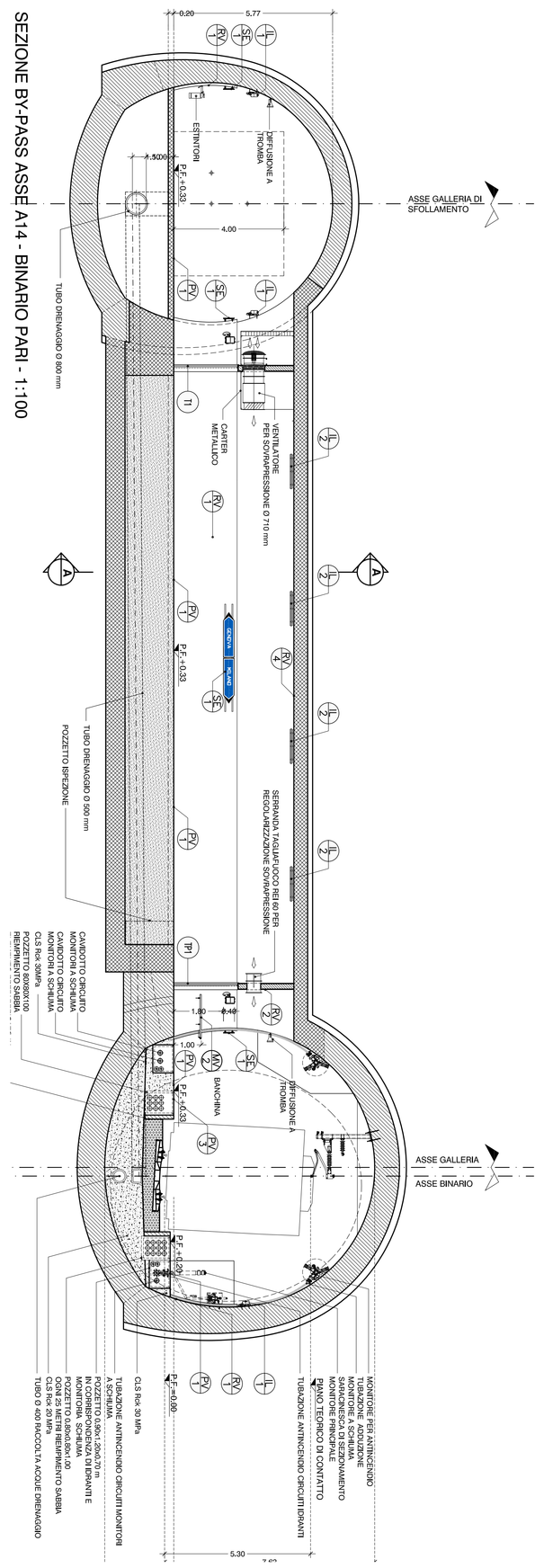

LEGENDA

PV	PAVIMENTAZIONE
PV 1	PAVIMENTO DI TIPO INDUSTRIALE IN CEMENTO TIPO "PORTLAND" MISCELATO CON QUARZITE (CEMENTO ELICOTTERATO), ANTISDRUCIOLO E IDROREPELLENTE, SP. 2 cm
PV 2	ELEMENTO PREFABBRICATO IN CLS PER BORDO BANCHINE 15X120X100
PV 3	FASCIA DI SICUREZZA IN MATERIALE LAPIDEO RICOMPOSTO LARGHEZZA cm 40 LUNGO LE BANCHINE
PV 4	PAVIMENTO FORMATO 30X30 cm E ZOCCOLONO FORMATO 30X10 cm IN GRES PORCELLANATO SP. 10 mm PER LOC. TECNICI E DI SERVIZIO
PV 5 (30mq)	PAVIMENTO MODULARE SOPRALEVATO FORMATO 60x60 cm FINITURA IN IN GRES PORCELLANATO FORMATO 30x30 cm (µ.8,5 mm COLORE GRIGIO, POSTO IN OPERA PREVIO TRATTAMENTO ANTIFOLVIERE DEL SOLAIO, PER LOC. TECNICI E DI SERVIZIO - RESISTENZA AI CARICHI 3 t/mq
PV 6 (250mq)	PAVIMENTO MODULARE SOPRALEVATO FORMATO 60x60 cm FINITURA IN IN GRES PORCELLANATO FORMATO 30x30 cm (µ.8,5 mm COLORE GRIGIO, POSTO IN OPERA PREVIO TRATTAMENTO ANTIFOLVIERE DEL SOLAIO, PER LOC. TECNICI E DI SERVIZIO - RESISTENZA AI CARICHI 1,25 t/mq
PV 7	SCALE VE DI ESODO IN PIETRA DURA GRADO - sp. 3 cm E SOTTOGRADO sp. 2 cm CON SCANALATURE ANTISDRUCIOLO SUL BORDO
PV 8	SCALE LOCALI TECNICI IN PIETRA DURA - GRADO sp. 3 cm E SOTTOGRADO sp. 2 cm CON SCANALATURE ANTISDRUCIOLO SUL BORDO
PV 9	ELEMENTO PREFABBRICATO IN CLS PER ATTRAVERSAMENTO CARRABILE A RASO SU BINARI FERROVIARI
RV	RIVESTIMENTI
RV 1	RIVESTIMENTO IN BETONCINO ARMATO B / 10 cm IN CEMENTO BIANCO
RV 2	INTONACO CIVILE A BASE DI MALTA CEMENTIZIA DA APPLICARE SU MURATURE IN BLOCCHI sp. 2 cm
RV 3	TINTEGGIATURA CON PITTURA COPRENTE A BASE DI RESINE ACRILICHE
RV 4	TRATTAMENTO ANTISPOLVERO PER STRUTTURE A FACCIAVISTA IN C.A.
MV	MANUFATTI VARI
MV 1	RINGHIERE TIPO "RAVIA" PER SCALE O BALLATOI COSTITUITA DA CORRIMANO TUBOLARE Ø42 mm E TRAVERSI IN TONDO PIENO Ø12 mm, SU MONTANTI Ø40 mm, IN ACCIAIO ZINCATO E VERNICIATO A SMALTO GLOSSIMETICO
MV 2	CORRIMANO TUBOLARE IN VETRORESINA Ø60 mm IMBULLONATO SU APPOSITI SOSTEGNI IN ACCIAIO INOX FISSATI A PARETE CON BARRE FILETTATE
MV 3	CORRIMANO TUBOLARE IN VETRORESINA Ø48 mm IMBULLONATO SU APPOSITI SOSTEGNI IN ACCIAIO INOX FISSATI A PARETE CON BARRE FILETTATE E MUNITO DI INDICATORE LUMINOSO DI PERCORRENZA A LED
MV 4	ARMADIO DOTAZIONI SERVIZI DI SOCCORSO
MV 5	SERVOSCIVOLA CON PEDANA CON GUIDA RETTILINEA
SE	ELEMENTI SEGNALETICI
SE 1	SEGNALETICA MONOFACCIALE A PARETE IN LAMIERA DI ALLUMINIO PRESSOPIEGATA E VERNICIATA AL FORNO SU STRUTTURA IN ACCIAIO ZINCATO H=30/40 cm (CON PITTOGRAMMI CATARIFRANGENTE)
SE 2	PMV - PANNELLO A MESSAGGIO VARIABILE
SE 3	ELEMENTO SEGNALETICO BIFACCIALE, A BANDIERA IN LAMIERA DI ALLUMINIO PRESSOPIEGATA E VERNICIATA AL FORNO SU STRUTTURA IN ACCIAIO ZINCATO H=30/40 cm (CON PITTOGRAMMI CATARIFRANGENTE)
IL	APPARECCHI ILLUMINANTI/CANALINE MULTIFUNZIONE (PER IL NUMERO E TIPO VEDI ELABORATI SPECIFICI)
IL 1	APPARECCHIO LUMINOSO PER ILLUMINAZIONE DIRETTA A PARETE - IP 66
IL 2	APPARECCHIO LUMINOSO PER ILLUMINAZIONE DIRETTA A SOFFITTO - IP 65
LT	LOCALI TECNICI
LT 1	PAVIMENTO IN PASTRELLE DI GRES PORCELLANATO COLORATO A TUTTA PASTA cm 30x30, CON SUPERFICIE ANTISDRUCIOLO, ZOCCOLONO NELLO STESSO MATERIALE, PARETE E SOFFITTI IN INTONACO CIVILE LE STRUTTURE IN C.A. VERRANNO LASCIATE A FACCIAVISTA CON TRATTAMENTO ANTISPOLVERO.

LEGENDA MURATURA

MURATURA IN BLOCCHI FORATI DI CALCESTRUZZO VIBROCOMPRESSO REI 120 INTONACATI ISLALE FACCE A VISTA
SP. 10 cm — SP. 20 cm — SP. 30 cm IN BLOCCHI TIPO LECA B30 MULTICAMERE O SIMILARE p REI 120

MURATURA IN C.A.

LEGENDA CAVEDI

FORO CAVEDIO A PAVIMENTO
PROIEZIONE CAVEDIO NEL SOLAIO SUPERIORE
CAVEDIO PASSANTE

AREE CON PAVIMENTO SOPRALEVATO DI 70 cm RISPETTO AL SOTTOFONDO RUSTICO

LEGENDA PITTOGRAMMI ELEMENTI SEGNALETICI E IMPIANTISTICI

DISTRIBUZIONE E DIFFUSIONE ENERGIA		RILEVATORE DI FUMO (1:25 m)
		RIVELATORE DI PRESENZA (1 OGNI BY-PASS)
	SOS	S.O.S. HELP POINT (2 IN GALLERIA DI SFOLLAMENTO - 4 IN BANCHINA)
		ESTINTORE (1:1000 mq IN GALLERIA DI SFOLLAMENTO - 3 IN BANCHINA)
		IDRANTE UNI 45 (1:25 m IN BANCHINA)
		PRESA CEE PER V.V.F. E PROIETTORE CON AVVOLGICAVO (3 IN GALLERIA DI SFOLLAMENTO - 5 IN BANCHINA)
SEGNALETICA		DIREZIONE PREFERENZIALE (1:50 m IN GALLERIA DI SFOLLAMENTO)
		PUNTO DI RACCOLTA (1:50 m IN GALLERIA DI SFOLLAMENTO)
		USCITA DI SICUREZZA
		SCALA DI EMERGENZA
		DISTANZA DELLE USCITE IN ENTRAMBE LE DIREZIONI
		ORIENTAMENTO (1:50 m IN GALLERIA DI SFOLLAMENTO)
		INDICAZIONE DIREZIONE
		SEGNALETICA CONSENSO USCITA (NED BY-PASS)
IMPIANTO DI VIDEOSORVEGLIANZA E COMunicazione		LOCALE VIDEO SORVEGLIATO (2 IN GALLERIA DI SFOLLAMENTO)
		DIFFUSIONE SONORA A TROMBA (1:50 m IN GALLERIA DI SFOLLAMENTO - 1:50 m IN BANCHINA)
		TELEFONO DI SERVIZIO (2 IN GALLERIA DI SFOLLAMENTO - 2 IN BANCHINA)
	A	PMV - PANNELLO A MESSAGGIO VARIABILE (2 IN GALLERIA DI SFOLLAMENTO)
IMPIANTO DI ANTITAMPONAMENTO		TELECAMERA (4 IN GALLERIA DI SFOLLAMENTO - 4 IN BANCHINA)

COMMITTENTE:

RFI RETE FERROVIARIA ITALIANA
GRUPPO FERROVIE DELLO STATO ITALIANE

ALTA SORVEGLIANZA:

ITALFERR
GRUPPO FERROVIE DELLO STATO ITALIANE

GENERAL CONTRACTOR:

Consorzio Collegamenti Integrati Veloci

INFRASTRUTTURE FERROVIARIE STRATEGICHE DEFINITE DALLA LEGGE OBIETTIVO N.443/01

TRATTA A.V./A.C. TERZO VALICO DEI GIOVI
PROGETTO DEFINITIVO

AREA DI SICUREZZA VAL LEMME

ARCHITETTONICO

STRALCIO 1 – ASSI A15 – A14 – BINARIO PARI

PIANTA – PROSPETTO – SEZIONI

GENERAL CONTRACTOR	ITALFERR S.p.A.	SCALA:
Consorzio Cociv Project manager Ing. Cingiposci Data: 14/09/2012		1:100

COMMESSA	LOTTO	FASE	ENTE	TIPO DOC.	OPERA-DISCIPLINA	PROGR.	REV.
A301	00	D	CV	AA	GN9600X	002	G

PROGETTAZIONE

Rev.	Descrizione emissione	Redatto	Data	Verificato	Data	Progettista Responsabile	Data	IL PROGETTISTA
E00	Adeguamento sicurezza in galleria	ecitalia group s.p.a.	14/03/2012	Ing. F. Collo	20/03/2012	Ing. E. Pagani	23/03/2012	
F00	CAM PRESCRIZIONI CIPE - DL 185/2012 - ART.25 - NORMATIVA TECNICA - DEL 18/06/2012	ecitalia group s.p.a.	25/07/2012	Ing. F. Collo	25/07/2012	Ing. E. Pagani	27/07/2012	
G00	Revisione per variazione sezione Area Sicura	ecitalia group s.p.a.	11/09/2012	Ing. F. Collo	12/09/2012	Ing. E. Pagani	14/09/2012	
		n. Elab.						

Nome File: A301-00-D-CV-AA-GN-96-0-X-002_G00
CUP: F81H92000000008