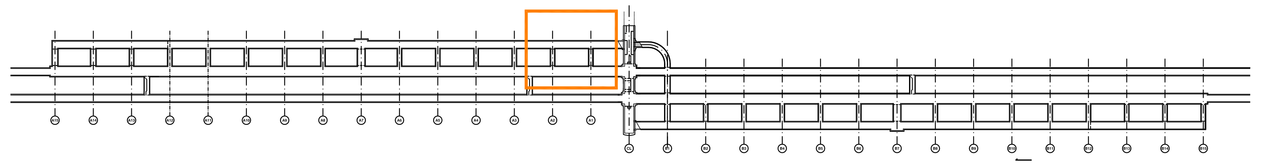

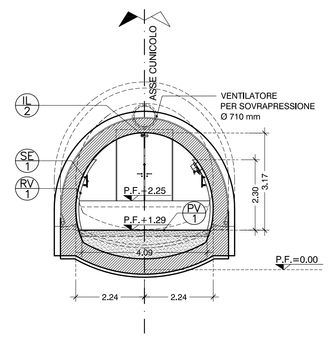

SEZIONE E-E
BY-PASS ASSE A1 - BINARIO PARI - 1:100

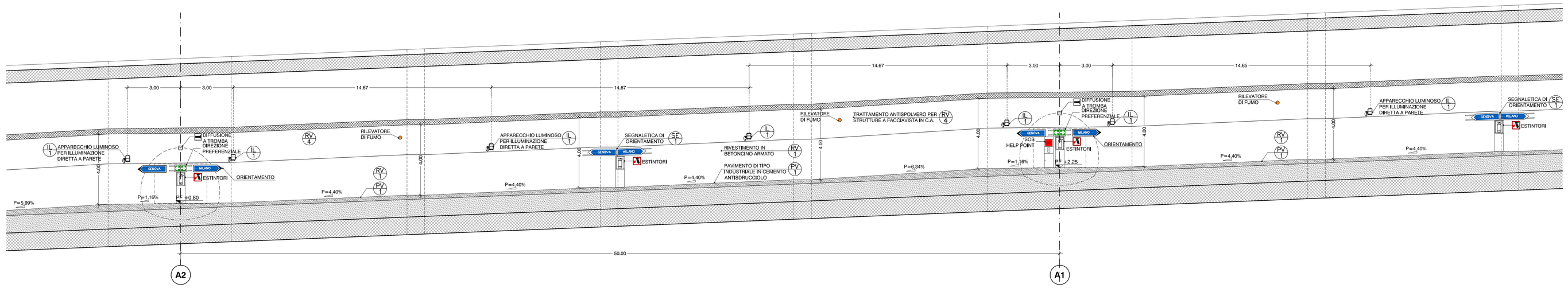

PROSPETTO GALLERIA DI SFOLLAMENTO - ASSI A1 - A2 - 1:100

SEZIONE B-B
BY-PASS ASSE 1 - BINARIO PARI - 1:100

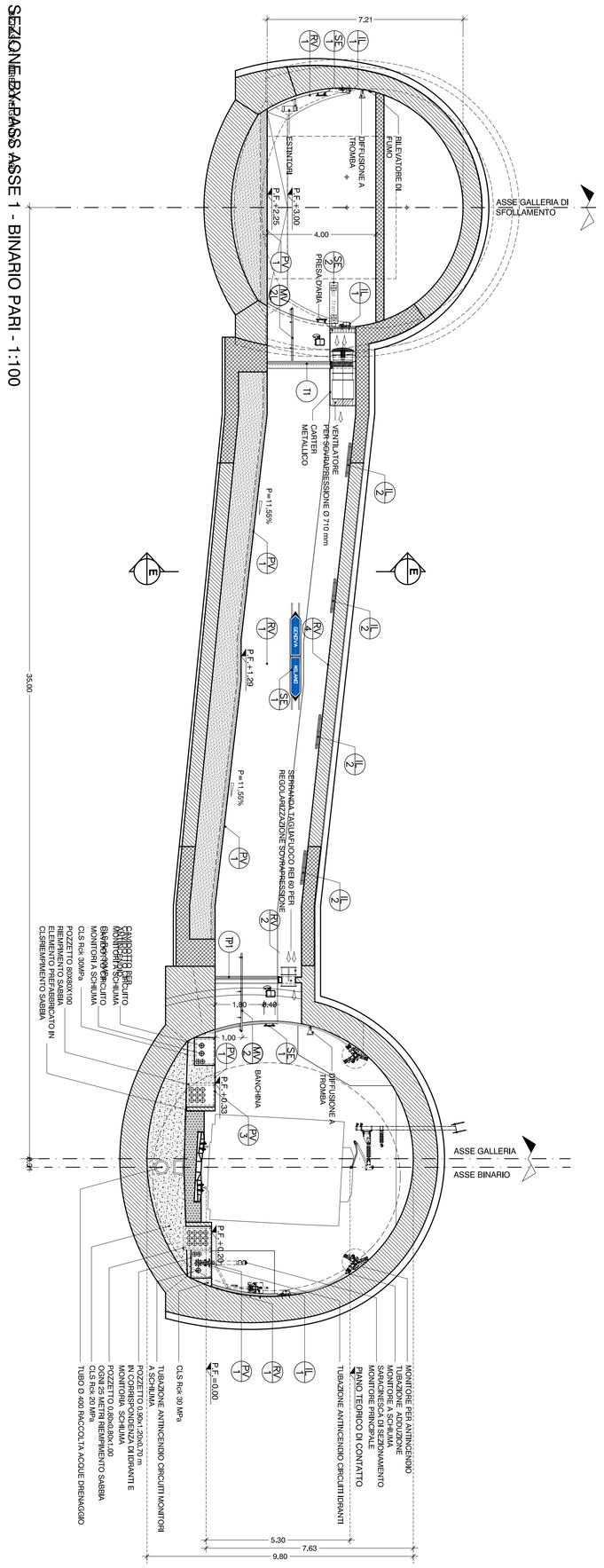

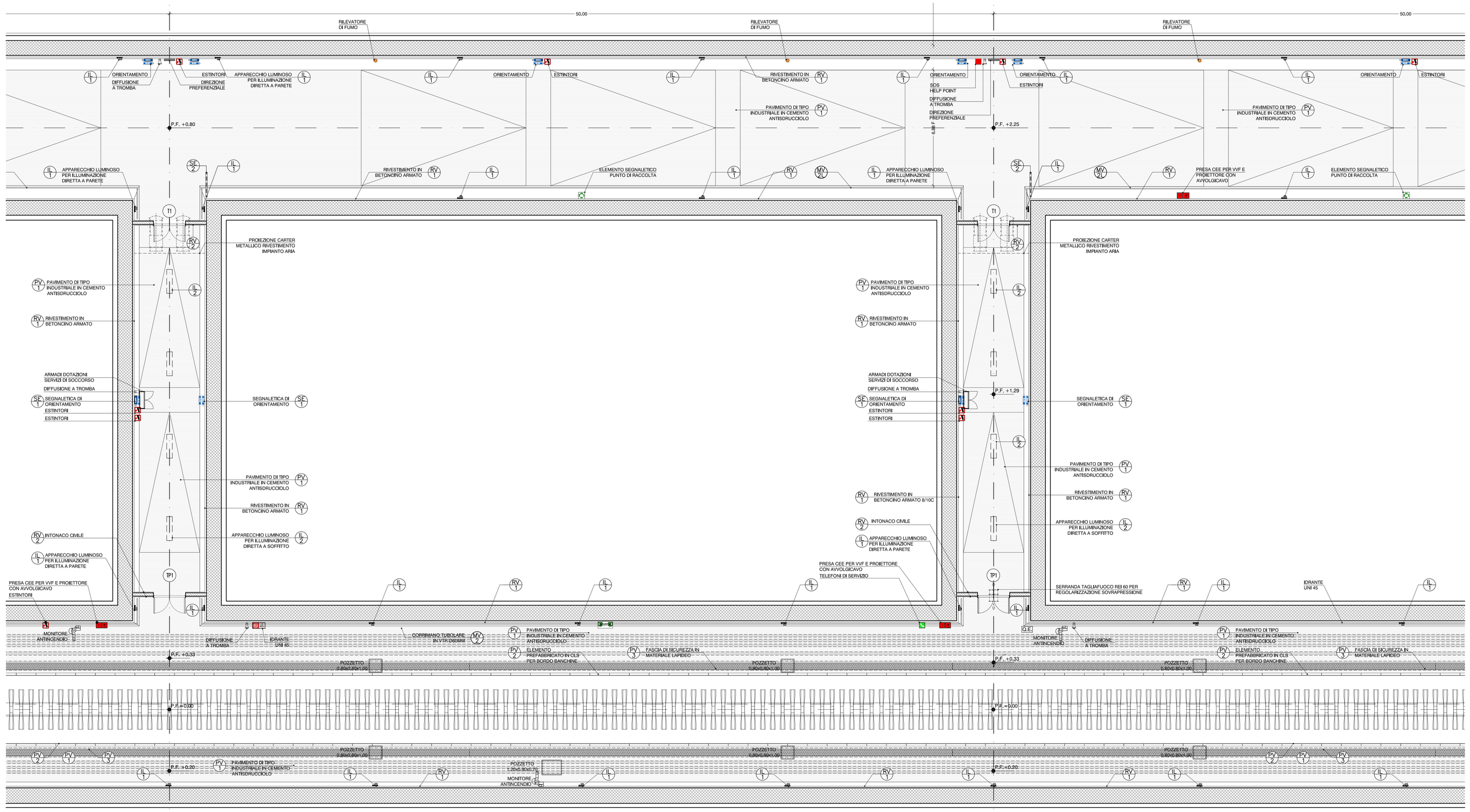

PIANTA ASSI A1 - A2 - 1:100

LEGENDA

PV	PAVIMENTAZIONE
PV 1	PAVIMENTO DI TIPO INDUSTRIALE IN CEMENTO TIPO "PORTLAND" MISCELATO CON QUARZITE (CEMENTO ELICOTTERATO), ANTISDRUCIOLO E IDROREPELLENTE, SP. 2 cm
PV 2	ELEMENTO PREFABBRICATO IN CLS PER BORDO BANCHINE 15X120X100
PV 3	FASCIA DI SICUREZZA IN MATERIALE LAPIDEO RICOMPOSTO LARGHEZZA cm 40 LUNGO LE BANCHINE
PV 4	PAVIMENTO FORMATO 30X30 cm E ZOCCOLINO FORMATO 30X10 cm IN GRES PORCELLANATO SP. 10 mm PER LOC. TECNICI E DI SERVIZIO
PV 5 (R30mg)	PAVIMENTO MODULARE SOPRAELEVATO FORMATO 60x60 cm FINITURA IN IN GRES PORCELLANATO FORMATO 30x30 cm sp.8,5 mm COLORE GRIGIO, POSTO IN OPERA PREVIO TRATTAMENTO ANTIPOLVERE DEL SOLAIO, PER LOC. TECNICI E DI SERVIZIO - RESISTENZA AI CARICHI 3 t/mq
PV 6 (R250 kg)	PAVIMENTO MODULARE SOPRAELEVATO FORMATO 60x60 cm FINITURA IN IN GRES PORCELLANATO FORMATO 30x30 cm sp.8,5 mm COLORE GRIGIO, POSTO IN OPERA PREVIO TRATTAMENTO ANTIPOLVERE DEL SOLAIO, PER LOC. TECNICI E DI SERVIZIO - RESISTENZA AI CARICHI 1,25 t/mq
PV 7	SCALE VE DI ESODO IN PIETRA DURA GRADO - sp. 3 cm E SOTTOGRADO sp. 2 cm CON SCANALATURE ANTISDRUCIOLO SUL BORDO
PV 8	SCALE LOCALI TECNICI IN PIETRA DURA - GRADO sp. 3 cm E SOTTOGRADO sp. 2 cm CON SCANALATURE ANTISDRUCIOLO SUL BORDO
PV 9	ELEMENTO PREFABBRICATO IN CLS PER ATTRAVERSAMENTO CARRABILE A RASO SU BINARI FERROVIARI
RV	RIVESTIMENTI
RV 1	RIVESTIMENTO IN BETONCINO ARMATO 8 / 10 cm IN CEMENTO BIANCO
RV 2	INTONACO CIVILE A BASE DI MALTA CEMENTIZIA DA APPLICARE SU MURATURE IN BLOCCHI sp. 2 cm
RV 3	TINTEGGIATURA CON PITTURA COPRENTE A BASE DI RESINE ACRILICHE
RV 4	TRATTAMENTO ANTISPOLVERO PER STRUTTURE A FACCIAVISTA IN C.A.
MV	MANUFATTI VARI
MV 1	RINGHIERE TIPO "MAVIS" PER SCALE O BALLATOI COSTITUITA DA CORRIMANO TUBOLARE Ø42 mm E TRAVERSI IN TONDO PIENO Ø12 mm, SU MONTANTI Ø40 mm, IN ACCIAIO ZINCATO E VERNICIATO A SMALTO OLEOSINTETICO
MV 2	CORRIMANO TUBOLARE IN VETRORESINA Ø60 mm IMBULLONATO SU APPOSITI SOSTEGNI IN ACCIAIO INOX FISSATI A PARETE CON BARRE FILETTATE
MV 3	CORRIMANO TUBOLARE IN VETRORESINA Ø48 mm IMBULLONATO SU APPOSITI SOSTEGNI IN ACCIAIO INOX FISSATI A PARETE CON BARRE FILETTATE E MUNITO DI INDICATORE LUMINOSO DI PERCORRENZA A LED
MV 4	ARMADIO DOTAZIONI SERVIZI DI SOCCORSO
MV 5	SERVOSCALA CON PEDANA CON GUIDA RETTILINEA
SE	ELEMENTI SEGNALETICI
SE 1	SEGNALETICA MONOFACCIALE A PARETE IN LAMIERA DI ALLUMINIO PRESSOPIEGATA E VERNICIATA AL FORNO SU STRUTTURA IN ACCIAIO ZINCATO H=30/40 cm (CON PITTOGRAMMI CATARIFRANGENTE)
SE 2	PMV - PANNELLO A MESSAGGIO VARIABILE
SE 3	ELEMENTO SEGNALETICO BIFACCIALE, A BANDIERA IN LAMIERA DI ALLUMINIO PRESSOPIEGATA E VERNICIATA AL FORNO SU STRUTTURA IN ACCIAIO ZINCATO H=30/40 cm (CON PITTOGRAMMI CATARIFRANGENTE)
IL	APPARECCHI ILLUMINANTI/CANALINE MULTIFUNZIONE (PER IL NUMERO E TIPO VEDI ELABORATI SPECIFICI)
IL 1	APPARECCHIO LUMINOSO PER ILLUMINAZIONE DIRETTA A PARETE - IP 66
IL 2	APPARECCHIO LUMINOSO PER ILLUMINAZIONE DIRETTA A SOFFITTO - IP 65
	LOCALI TECNICI
T 1	PAVIMENTO IN PASTRELLE DI GRES PORCELLANATO COLORATO A TUTTA PASTA cm 30x30, CON SUPERFICIE ANTISDRUCIOLO, ZOCCOLINO NELLO STESSO MATERIALE, PARETE E SOFFITTI IN INTONACO CIVILE. LE STRUTTURE IN C.A. VERRANNO LASCIATE A FACCIAVISTA CON TRATTAMENTO ANTISPOLVERO.

LEGENDA MURATURA

MURATURA IN BLOCCHI FORATI DI CALCESTRUZZO VIBROCOMPRESSO REI 120 INTONACATI ISALE FACCE A VISTA

SP. 20 cm — SP. 20 cm — SP. 30 cm IN BLOCCHI TIPO LECA B30 MULTICAMERE O SIMILARE p. REI 120

MURATURA IN C.A.

LEGENDA CAVEDI

- FORO CAVEDIO A PAVIMENTO
- PROIEZIONE CAVEDIO NEL SOLAIO SUPERIORE
- CAVEDIO PASSANTE
- AREE CON PAVIMENTO SOPRAELEVATO DI 70 cm RISPETTO AL SOTTOFONDO RUSTICO

LEGENDA PITTOGRAMMI ELEMENTI SEGNALETICI E IMPIANTISTICI

SEGNORISTICA E DISPOSITIVI DI EMERGENZA		RILEVATORE DI FUMO (125 m)
		RIVELATORE DI PRESENZA (1 OGNI BY-PASS)
	SOS	S.O.S. HELP POINT (2 IN GALLERIA DI SFOLLAMENTO - 4 IN BANCHINA)
		ESTINTORE (1/200 mq IN GALLERIA DI SFOLLAMENTO - 3 IN BANCHINA)
		IDRANTE UNI 45 (1/25 m IN BANCHINA)
		PRESA CEE PER V.V.F. E PROIETTORE CON AVVOLGICAVO (3 IN GALLERIA DI SFOLLAMENTO - 5 IN BANCHINA)
SEGNALETICA		DIREZIONE PREFERENZIALE (1/50 m IN GALLERIA DI SFOLLAMENTO)
		PUNTO DI RACCOLTA (1/50 m IN GALLERIA DI SFOLLAMENTO)
		USCITA DI SICUREZZA
		SCALA DI EMERGENZA
		DISTANZA DELLE USCITE IN ENTRAMBE LE DIREZIONI
		ORIENTAMENTO (1/50 m IN GALLERIA DI SFOLLAMENTO)
		INDICAZIONE DIREZIONE
		SEGNALETICA CONSENSO USCITA (NED BY-PASS)
IMPIANTO DI DIFFUSIONE SONORA		LOCALE VIDEO SORVEGLIATO (2 IN GALLERIA DI SFOLLAMENTO)
		DIFFUSIONE SONORA A TROMBA (1/50 m IN GALLERIA DI SFOLLAMENTO - 1/50 m IN BANCHINA)
		TELEFONO DI SERVIZIO (2 IN GALLERIA DI SFOLLAMENTO - 2 IN BANCHINA)
	PMV	PMV - PANNELLO A MESSAGGIO VARIABILE (2 IN GALLERIA DI SFOLLAMENTO)
IMPIANTO DI VIDEOSORVEGLIANZA		TELECAMERA (4 IN GALLERIA DI SFOLLAMENTO - 4 IN BANCHINA)

COMMITTENTE:

RFI RETE FERROVIARIA ITALIANA
GRUPPO FERROVIE DELLO STATO ITALIANE

ALTA SORVEGLIANZA:

ITALFERR
GRUPPO FERROVIE DELLO STATO ITALIANE

GENERAL CONTRACTOR:

Consorzio Collegamenti Integrati Veloci

INFRASTRUTTURE FERROVIARIE STRATEGICHE DEFINITE DALLA LEGGE OBIETTIVO N.443/01

TRATTA A.V./A.C. TERZO VALICO DEI GIOVI
PROGETTO DEFINITIVO

AREA DI SICUREZZA VAL LEMME

ARCHITETTONICO

STRALCIO 3 – ASSI A2 – A1 – BINARIO PARI

PIANTA – PROSPETTO – SEZIONI

GENERAL CONTRACTOR	ITALFERR S.p.A.	SCALA:
Consorzio Cociv Prof. Ing. Pietro Ghirardelli Dott. Ing. Giorgio Cocco Data: 14/09/2012		1:100

COMMESSA	LOTTO	FASE	ENTE	TIPO DOC.	OPERA/DISCIPLINA	PROGR.	REV.
A301	00	D	CV	AA	GN9600X	004	G

PROGETTAZIONE

Rev.	Descrizione emissione	Redatto	Data	Verificato	Data	Progettista Integratore	Data	IL PROGETTISTA
E00	Adeguamento sicurezza in galleria	ing Group s.r.l.	16/03/2012	Ing. F. Collo	20/03/2012	Ing. E. Pagano	23/03/2012	ORDINE DEGLI INGEGNERI PROV. TORINO Ing. Enrico PAGANO n. 10577
F00	A301E00D09RI0000001.DWL A301E00T01 - A301E00T-RG0AP0000A0A1.DWL 19/05/2012	ing Group s.r.l.	24/07/2012	Ing. F. Collo	25/07/2012	Ing. E. Pagano	27/07/2012	
G00	Revisione per ventilazione sezione Area Sicura	ing Group s.r.l.	11/09/2012	Ing. F. Collo	12/09/2012	Ing. E. Pagano	14/09/2012	

n. Elab.

Nome file: A301-00-D-CV-AA-GN-96-0-X-004.DWG

CUP: F81H92000000008