PMV - PANNELLO SEGNALETICO A MESSAGGIO VARIABILE - SE2

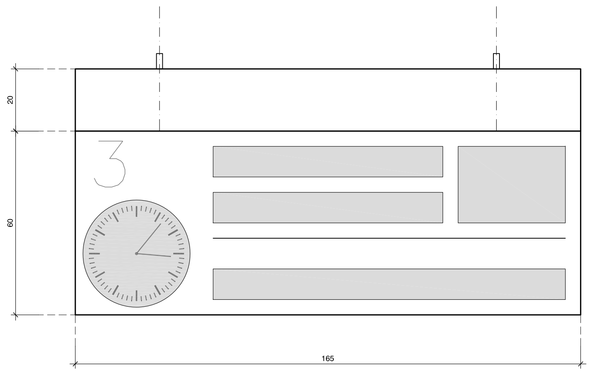

VISTA FRONTALE - 1:10

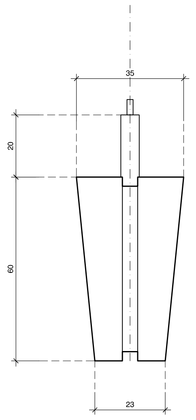

VISTA LATERALE - 1:10

ELEMENTO SEGNALETICO BIFACCIALE - SE3

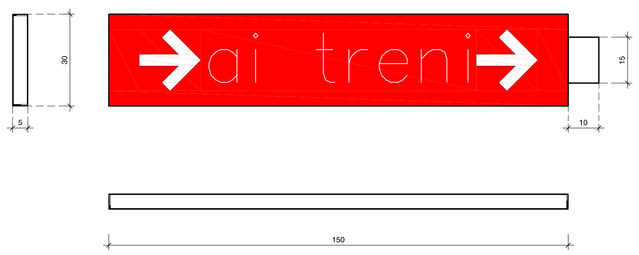

FASCIA SEGNALETICA BIFACCIALE IN LAMIERA PRESSOPIEGATA DI ALLUMINIO VERNICIATO A FORNO SU STRUTTURA IN ACCIAIO ZINCATO CON GRAFICA CATARIFRANGENTE FISSAGGIO A BANDIERA (CARATTERE PITTOGRAMMA: FUTURA BERTHOLD BOLD)

ELEMENTO SEGNALETICO MONOFACCIALE - SE1

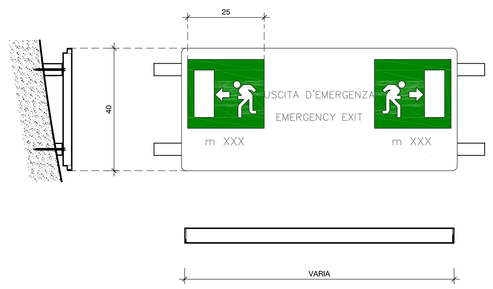

FASCIA SEGNALETICA MONOFACCIALE IN LAMIERA PRESSOPIEGATA DI ALLUMINIO VERNICIATO A FORNO SU STRUTTURA IN ACCIAIO ZINCATO CON GRAFICA CATARIFRANGENTE FISSAGGIO A PARETE (CARATTERE PITTOGRAMMA: FUTURA BERTHOLD BOLD)

LOGHI E PITTOGRAMMI

(TIPOLOGICI)

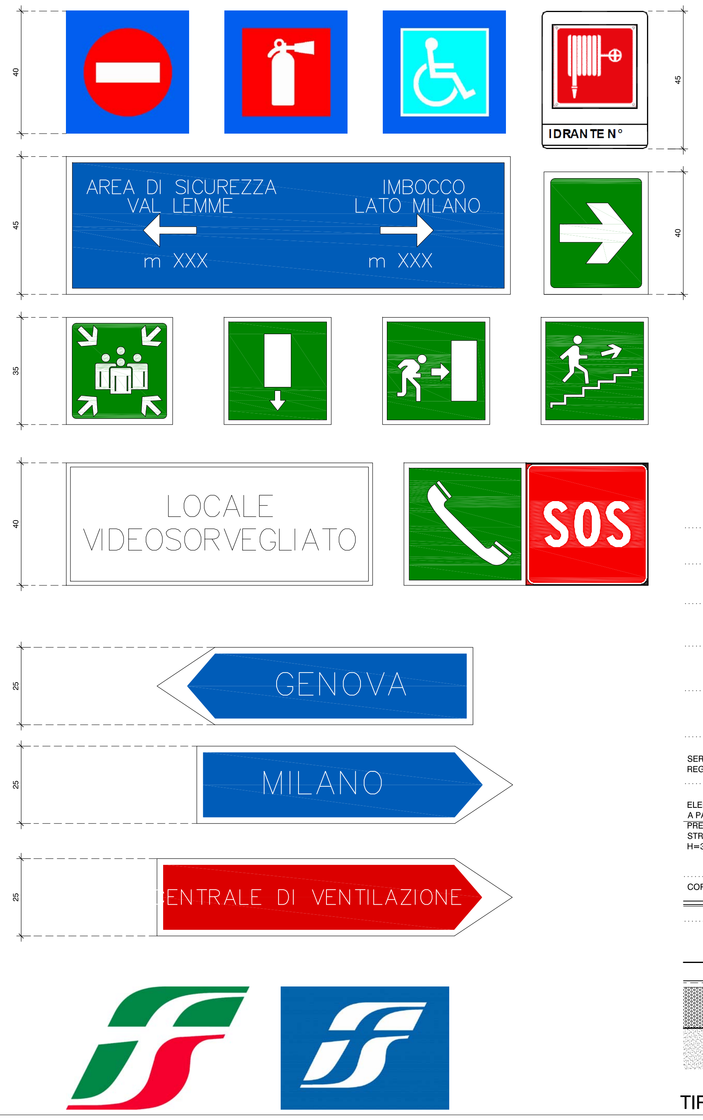

NOTE

- TUTTI GLI ELEMENTI DI SEGNALETICA DOVRANNO ESSERE CONFORMI A QUANTO CONTENUTO NEL MANUALE DELLA SEGNALETICA RFI: CLASSE DI REAZIONE AL FUOCO 0, IN ALLUMINIO RISPONDENTI ALLA NORMA UNI 7543,
- L'ALTEZZA MINIMA DELLE LETTERE DEVE SODDISFARE LA FORMULA: DISTANZA DI LETTURA IN mm DIVISA PER 250 = DIM. DEL CARATTERE
- LA SEGNALETICA DI SICUREZZA DOVRÀ ESSERE RISPONDENTE ALLE SPECIFICHE TECNICHE DI INTEROPERABILITÀ "SICUREZZA NELLE GALLERIE FERROVIARIE" (2008/163/CE)

COLORI

SFONDI:

- BLU OLTREMARE	RAL 5002
- ROSSO CORALLO	RAL 3016
- GRIGIO ALLUMINIO	RAL 9007

FERROVIE DELLO STATO:

- VERDE OPALE	RAL 6026
- BLU SEGNALE	RAL 5005
- BLU PASTELLO	RAL 5024

TESTI:

- ROSSO SEGNALE	RAL 3001
- BIANCO SEGNALE	RAL 9003
- NERO SEGNALE	RAL 9004

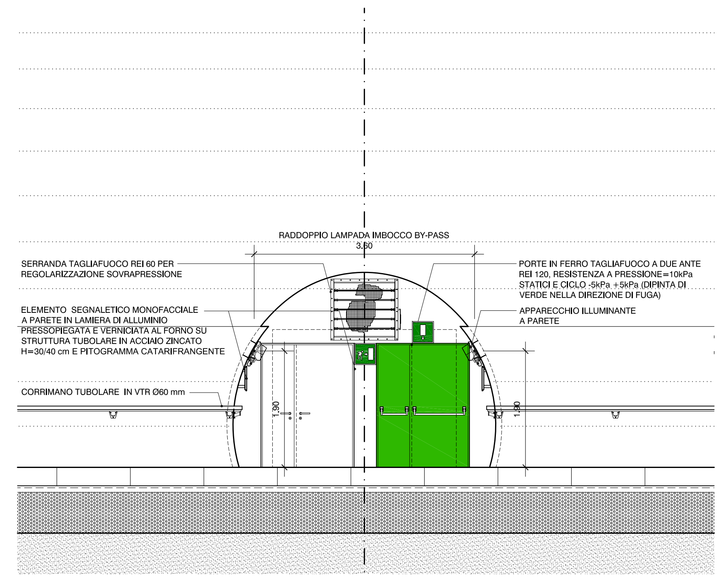

TIPOLOGICO BANCHINA - IMBOCCO BY-PASS - 1:50

LEGENDA

PV	PAVIMENTAZIONE
PV1	PAVIMENTO DI TIPO INDUSTRIALE IN CEMENTO TIPO "PORTLAND" MISCELATO CON QUARZITE (CEMENTO ELICOTTERATO), ANTISDRUCIOLO E IDROREPELLENTE, SP. 2 cm
PV2	ELEMENTO PREFABBRICATO IN CLS PER BORDO BANCHINE 15X120X100
PV3	FASCIA DI SICUREZZA IN MATERIALE LAPIDEO RICOMPOSTO LARGHEZZA cm 40 LUNGO LE BANCHINE
PV4	PAVIMENTO FORMATO 30X30 cm E ZOCCOLINO FORMATO 30X10 cm IN GRES PORCELLANATO SP. 10 mm PER LOC. TECNICI E DI SERVIZIO
PV5 (3,0t/mq)	PAVIMENTO MODULARE SOPRAELEVATO FORMATO 60x60 cm FINITURA IN IN GRES PORCELLANATO FORMATO 30x30 cm sp.8,5 mm COLORE GRIGIO, POSTO IN OPERA PREVIO TRATTAMENTO ANTIPOLVERE DEL SOLAIO, PER LOC. TECNICI E DI SERVIZIO - RESISTENZA AI CARICHI 3 t/mq
PV6 (1,25t/mq)	PAVIMENTO MODULARE SOPRAELEVATO FORMATO 60x60 cm FINITURA IN IN GRES PORCELLANATO FORMATO 30x30 cm sp.8,5 mm COLORE GRIGIO, POSTO IN OPERA PREVIO TRATTAMENTO ANTIPOLVERE DEL SOLAIO, PER LOC. TECNICI E DI SERVIZIO - RESISTENZA AI CARICHI 1,25 t/mq
PV7	SCALE VIE DI ESODO IN PIETRA DURA GRADO - sp. 3 cm E SOTTOGRADO sp. 2 cm CON SCANALATURE ANTISDRUCCIOLO SUL BORDO
PV8	SCALE LOCALI TECNICI IN PIETRA DURA - GRADO sp. 3 cm E SOTTOGRADO sp. 2 cm CON SCANALATURE ANTISDRUCCIOLO SUL BORDO
PV9	ELEMENTO PREFABBRICATO IN CLS PER ATTRAVERSAMENTO CARRABILE A RASO SU BINARI FERROVIARI
RV	RIVESTIMENTI
RV1	RIVESTIMENTO IN BETONCINO ARMATO ß / 10 cm IN CEMENTO BIANCO
RV2	INTONACO CIVILE A BASE DI MALTA CEMENTIZIA DA APPLICARE SU MURATURE IN BLOCCHI sp. 2 cm
RV3	TINTEGGIATURA CON PITTURA COPRIENTE A BASE DI RESINE ACRILICHE
RV4	TRATTAMENTO ANTISPOLVERO PER STRUTTURE A FACCIAVISTA IN C.A.
MV	MANUFATTI VARI
MV1	RINGHIERE TIPO "NAVE" PER SCALE O BALLATOI COSTITUITA DA CORRIMANO TUBOLARE Ø42 mm E TRAVERSI IN TONDO PIENO Ø12 mm, SU MONTANTI Ø40 mm, IN ACCIAIO ZINCATO E VERNICIATO A SMALTO OLEOSINTETICO
MV2	CORRIMANO TUBOLARE IN VETRORESINA Ø60 mm IMBULLONATO SU APPOSITI SOSTEGNI IN ACCIAIO INOX FISSATI A PARETE CON BARRE FILETTATE
MV3	CORRIMANO TUBOLARE IN VETRORESINA Ø48 mm IMBULLONATO SU APPOSITI SOSTEGNI IN ACCIAIO INOX FISSATI A PARETE CON BARRE FILETTATE E MUNITO DI INDICATORE LUMINOSO DI PEROCORRENZA A LED
MV4	ARMADIO DOTAZIONI SERVIZI DI SOCCORSO
MV5	SERVOSCALA CON PEDANA CON GUIDA RETTILINEA
SE	ELEMENMTI SEGNALETICI
SE1	SEGNALETICA MONOFACCIALE A PARETE IN LAMIERA DI ALLUMINIO PRESSOPIEGATA E VERNICIATA AL FORNO SU STRUTTURA IN ACCIAIO ZINCATO H=30/40 cm (CON PITTOGRAMMI CATARIFRANGENTE)
SE2	PMV - PANNELLO A MESSAGGIO VARIABILE
SE3	ELEMENTO SEGNALETICO BIFACCIALE, A BANDIERA IN LAMIERA DI ALLUMINIO PRESSOPIEGATA E VERNICIATA AL FORNO SU STRUTTURA IN ACCIAIO ZINCATO H=30/40 cm (CON PITTOGRAMMI CATARIFRANGENTE)
IL	APPARECCHI ILLUMINANTI/CANALINE MULTIFUNZIONE (PER IL NUMERO E TIPO VEDI ELABORATI SPECIFICI)
IL1	APPARECCHIO LUMINOSO PER ILLUMINAZIONE DIRETTA A PARETE - IP 66
IL2	APPARECCHIO LUMINOSO PER ILLUMINAZIONE DIRETTA A SOFFITTO - IP 65
	LOCALI TECNICI
T1	PAVIMENTO IN PIASTRELLE DI GRES PORCELLANATO COLORATO A TUTTA PASTA cm 30x30, CON SUPERFICIE ANTISDRUCCIOLO, ZOCCOLINO NELLO STESSO MATERIALE, PARETI E SOFFITTI IN INTONACO CIVILE. LE STRUTTURE IN C.A. VERRANNO LASCIATE A FACCIAVISTA CON TRATTAMENTO ANTISPOLVERO.
	LEGENDA MURATURA
	MURATURA IN BLOCCHI FORATI DI CALCESTRUZZO VIBROCOMPRESSO REI 120 INTONACATI SULLE FACCE A VISTA — SP. 20 cm; SP. 30 cm; SP. 30 cm IN BLOCCHI TIPO LECA B30 MULTICAMERE O SIMILARE ≥ REI 120
	MURATURA IN C.A.
	LEGENDA CAVEDI
	FORO CAVEDIO A PAVIMENTO
	PROIEZIONE CAVEDIO NEL SOLAIO SUPERIORE
	CAVEDIO PASSANTE
	AREE CON PAVIMENTO SOPRAELEVATO DI 70 cm RISPETTO AL SOTTOFONDO RUSTICO
	LEGENDA PITTOGRAMMI ELEMENTI SEGNALETICI E IMPIANTISTICI
SENSORISTICA E DOTAZIONI PER EMERGENZA	RILEVATORE DI FUMO (1/25 m)
	RIVELATORE DI PRESENZA (1 OGNI BY-PASS)
	S.O.S. HELP POINT (2 IN GALLERIA DI SFOLLAMENTO - 4 IN BANCHINA)
	ESTINTORE (1/200 mq IN GALLERIA DI SFOLLAMENTO - 3 IN BANCHINA)
	IDRANTE UNI 45 (1/25 m IN BANCHINA)
	PRESA CEE PER V.V.F. E PROIETTORE CON AVVOLGICAVO (3 IN GALLERIA DI SFOLLAMENTO - 5 IN BANCHINA)
SEGNALETICA	DIREZIONE PREFERENZIALE (1/50 m IN GALLERIA DI SFOLLAMENTO)
	PUNTO DI RACCOLTA (1/50 m IN GALLERIA DI SFOLLAMENTO)
	USCITA DI SICUREZZA
	SCALA DI EMERGENZA
	DISTANZA DELLE USCITE IN ENTRAMBE LE DIREZIONI
	ORIENTAMENTO (1/50 m IN GALLERIA DI SFOLLAMENTO)
	INDICAZIONE DIREZIONE
	SEGNALETICA CONSENSO USCITA (NEI BY-PASS)
	LOCALE VIDEO SORVEGLIATO (2 IN GALLERIA DI SFOLLAMENTO)
IMPIANTO DI COMUNICAZIONE	DIFFUSIONE SONORA A TROMBA (1/50 m IN GALLERIA DI SFOLLAMENTO - 1/50 m IN BANCHINA)
	TELEFONO DI SERVIZIO (2 IN GALLERIA DI SFOLLAMENTO - 2 IN BANCHINA)
	PMV - PANNELLO A MESSAGGIO VARIABILE (2 IN GALLERIA DI SFOLLAMENTO)
IMPIANTO DI ANTINTRUSIONE	TELECAMERA (4 IN GALLERIA DI SFOLLAMENTO - 4 IN BANCHINA)

APPARECCHIO ILLUMINANTE A PARETE - IL1

SPECIFICHE TECNICHE

CORPO IN LEGA DI ALLUMINIO PRESSOFUSO CON TRATTAMENTO DI CROMATAZIONE PESANTE, VERNICIATO PER ESTERNO,
BASE CON 4 BARRE FILETTATE DA FISSARE A PARETE, IN ACCIAIO INOX,
SCHERMO IN POLICARBONATO AUTOSTINGUENTE,
GUARNIZIONI DI TENUTA FRA CORPO E SCHERMO, IN EPDM ECOLOGICA ANTINVECCHIAMENTO,
CHIUSURA SCHERMO ANTIVANDALICA,
LAMPADA FLUORESCENTE
DIMENSIONI: 255X360 MM, SPORGENZA 174 MM. PESO 5,1 KG. IP66.

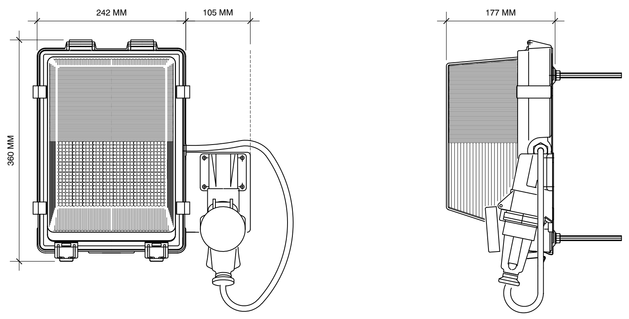

DETTAGLI APPARECCHIO ILLUMINANTE - 1:5

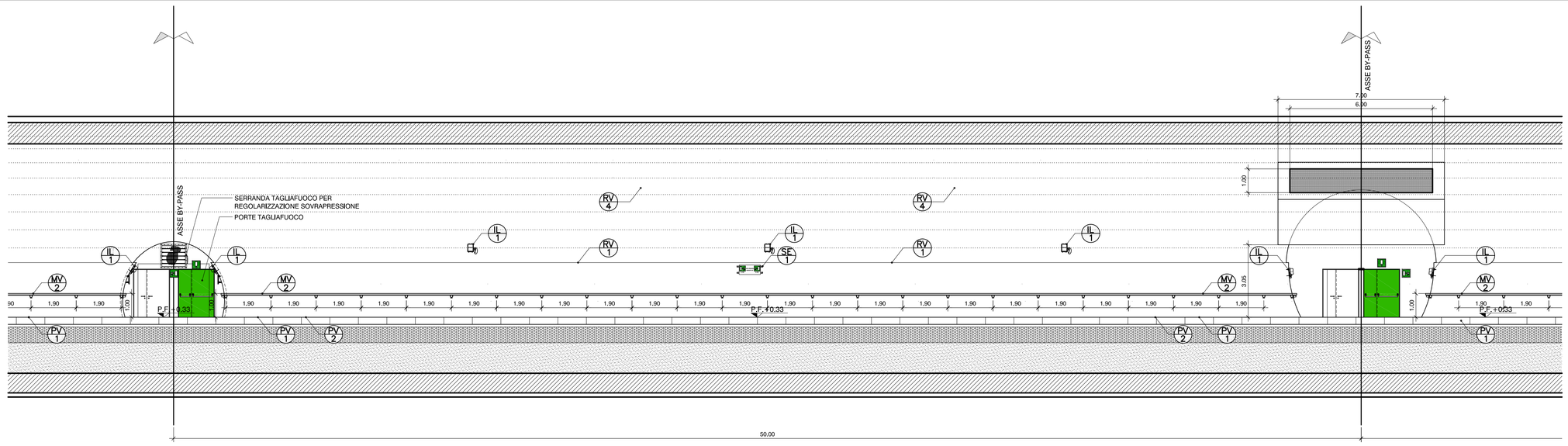

APPARECCHI ILLUMINANTI A PARETE - TIPOLOGICO BANCHINA - 1:100

APPARECCHIO ILLUMINANTI A SOFFITTO - IL2

CON GRIGLIATO DI PROTEZIONE

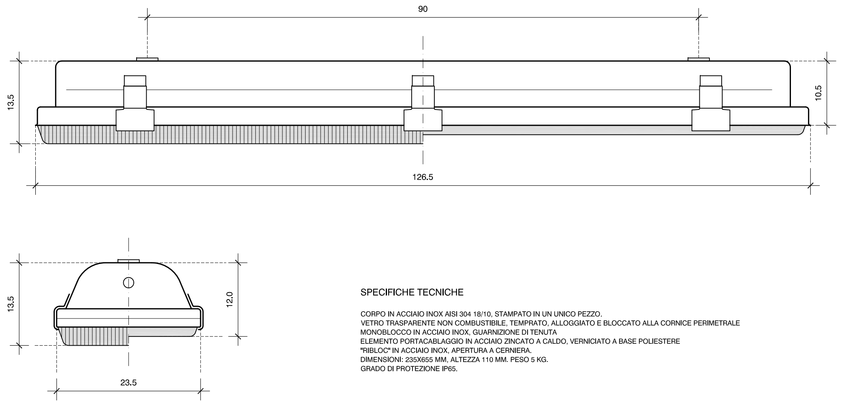

SPECIFICHE TECNICHE

CORPO IN ACCIAIO INOX AISI 304 18/10, STAMPATO IN UN UNICO PEZZO.
VETRO TRASPARENTE NON COMBUSTIBILE, TEMPRATO, ALLOGGIATO E BLOCCATO ALLA CORNICE PERIMETRALE
MONOBLOCCO IN ACCIAIO INOX, GUARNIZIONE DI TENUTA.
ELEMENTO PORTACABLAGGIO IN ACCIAIO ZINCATO A CALDO, VERNICIATO A BASE POLIESTERE
"BIBLOC" IN ACCIAIO INOX, APERTURA A CERNIERA.
DIMENSIONI: 235X655 MM, ALTEZZA 110 MM. PESO 5 KG.
GRADO DI PROTEZIONE IP65.

DETTAGLI APPARECCHIO ILLUMINANTE - 1:5

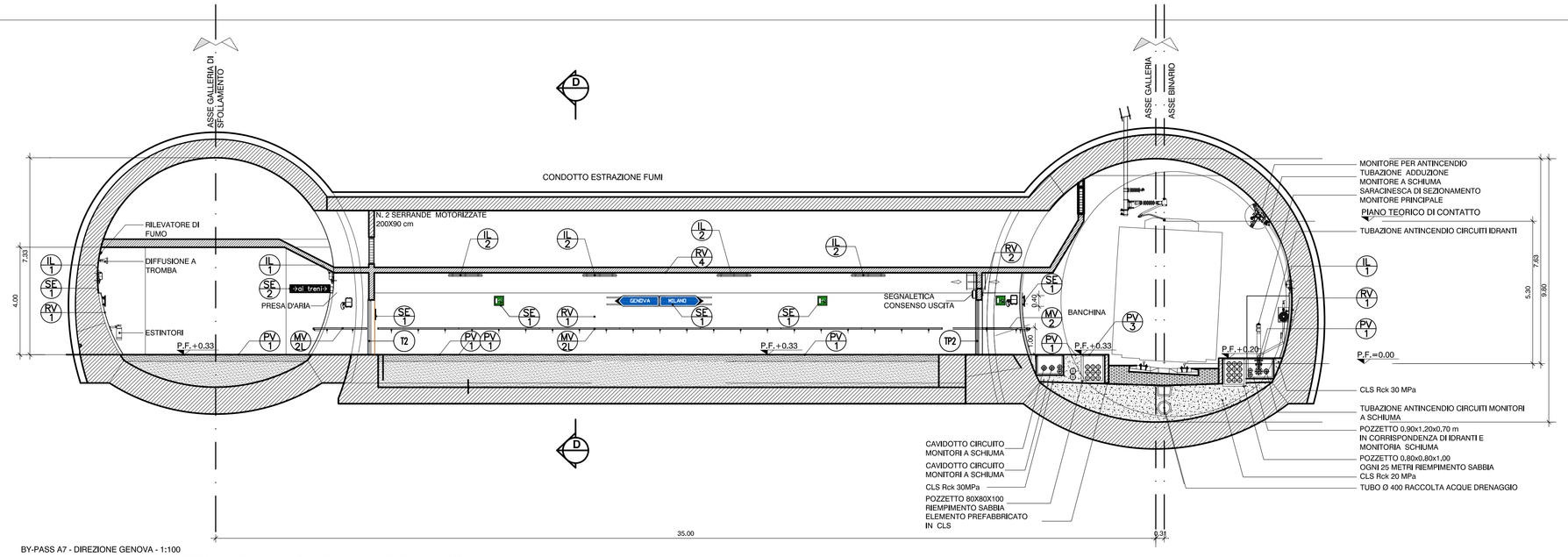

BY-PASS A7 - DIREZIONE GENOVA - 1:100

APPARECCHI ILLUMINANTI A SOFFITTO - TIPOLOGICO BY-PASS - 1:100

COMMITTENTE:

RFI RETE FERROVIARIA ITALIANA
GRUPPO FERROVIE DELLO STATO ITALIANE

ALTA SORVEGLIANZA:

ITALFERR
GRUPPO FERROVIE DELLO STATO ITALIANE

GENERAL CONTRACTOR:

Consorzio Cociv
Collegamento Ferroviario Veloce

INFRASTRUTTURE FERROVIARIE STRATEGICHE DEFINITE DALLA LEGGE OBIETTIVO N.443/01

TRATTA A.V./A.C. TERZO VALICO DEI GIOVI
PROGETTO DEFINITIVO

AREA DI SICUREZZA VAL LEMME

ARCHITETTONICO

ELEMENTI SEGNALETICI E SISTEMI ILLUMINANTI

GENERAL CONTRACTOR	ITALFERR S.p.A.	SCALA:
Consorzio Cociv, Project Manager Ing. Giorgio Rizzi, Data: 14/09/2012		1:100/1:10/1:5

COMMESSA	LOTTO	FASE	ENTE	TIPO DOC.	OPERA/DISCIPLINA	PROGR.	REV.
A301	00	D	CV	PZ	GN9600X	002	G

PROGETTAZIONE

Rev.	Descrizione emissione	Redatto	Data	Verificato	Data	Progettista Integratore	Data	IL PROGETTISTA
E00	Adeguamento sicurezza in galleria	ancheingroup s.p.a.	16/03/2012	Ing. F. Collo	20/03/2012	Ing. E. Fiagore	23/03/2012	ORDINE DEGLI INGEGNERI DELLA PROVINCIA DI GENOVA Ing. Enrico Fiagore N. 4349
F00	A301-00GC00000001-00, 18-05-2012 - A301-00GC-TECZAVRelazioni 00, 18-05-2012	ancheingroup s.p.a.	24/07/2012	Ing. F. Collo	25/07/2012	Ing. E. Fiagore	27/07/2012	ORDINE DEGLI INGEGNERI DELLA PROVINCIA DI GENOVA Ing. Enrico Fiagore N. 4349
G00	Revisione per variazione sezione Area Sicura	ancheingroup s.p.a.	11/09/2012	Ing. F. Collo	12/09/2012	Ing. E. Fiagore	14/09/2012	ORDINE DEGLI INGEGNERI DELLA PROVINCIA DI GENOVA Ing. Enrico Fiagore N. 4349

n. Elab.

Nome File: A301-00-D-CV-PZ-GN-96-0-X-002_G00

CUP: F81H92000000008