IMBOCCO OVEST – PIANTA MURI ANDATORI
Scala 1:100

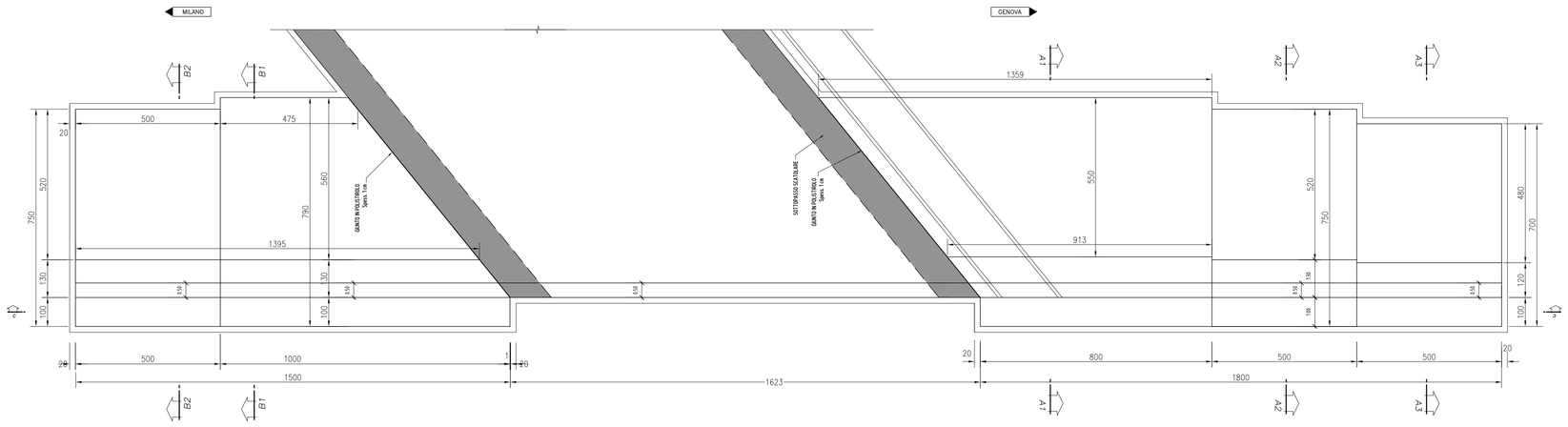

IMBOCCO OVEST – SEZIONE TRASVERSALE C–C
Scala 1:100

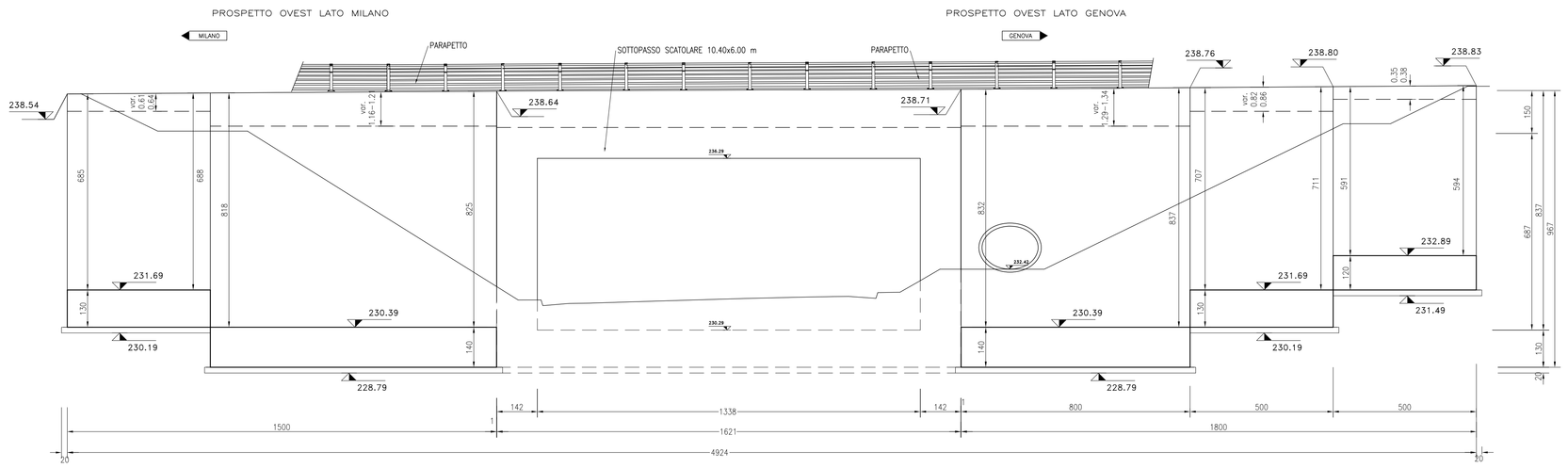

SEZIONI TRASVERSALI MURO ANDATORE
Scala 1:50

SEZIONE B1–B1

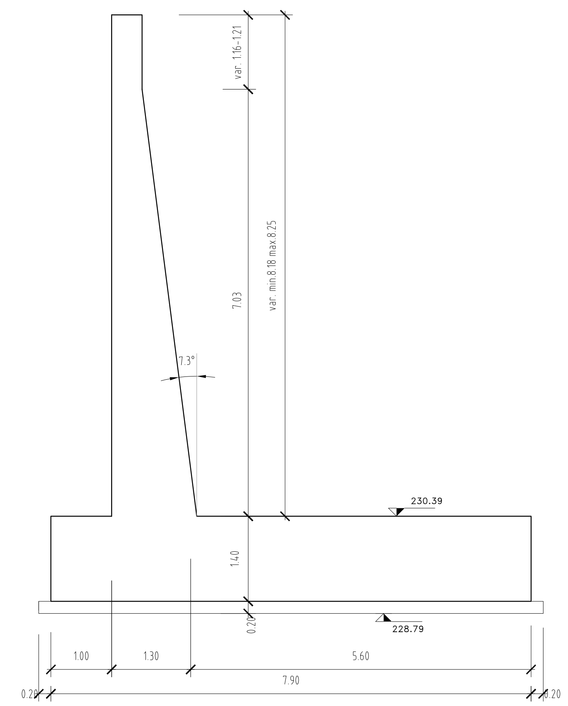

SEZIONE B2–B2

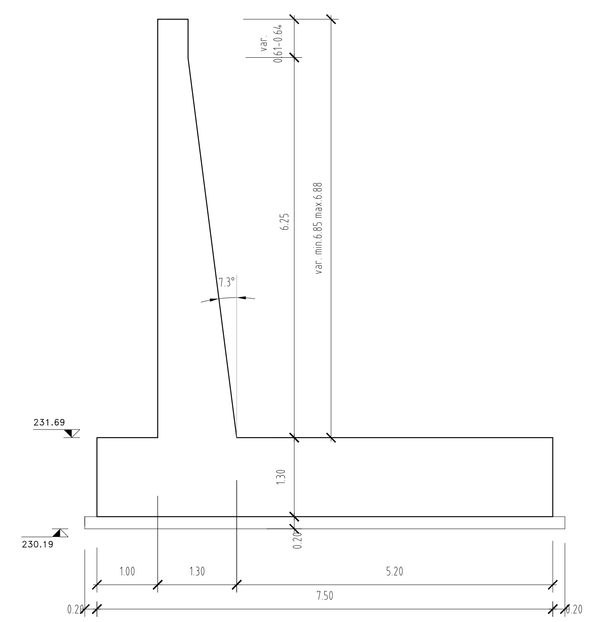

SEZIONI TRASVERSALI MURO ANDATORE
Scala 1:50

SEZIONE A1–A1

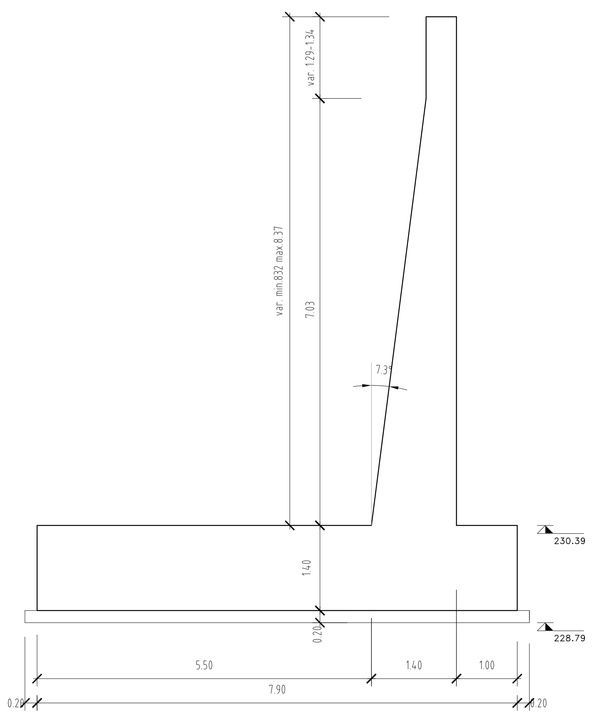

SEZIONE A2–A2

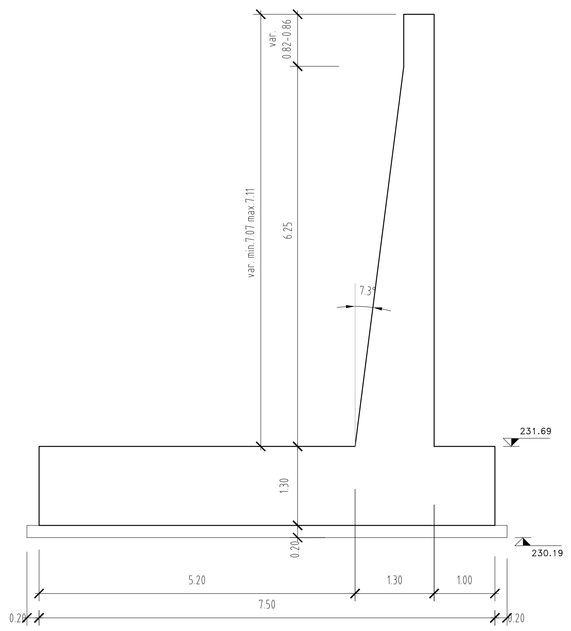

SEZIONE A3–A3

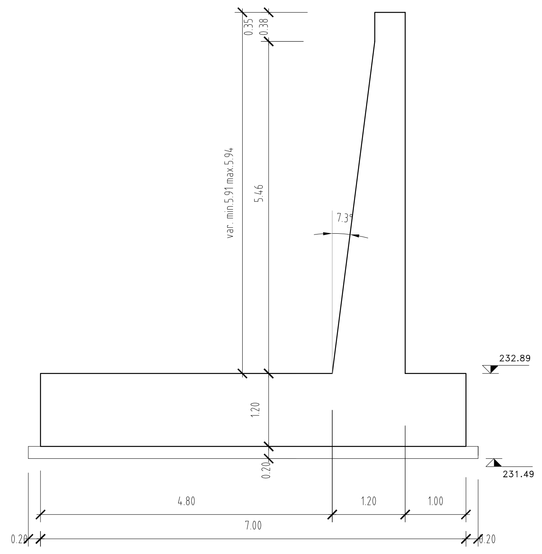

TABELLA DEI MATERIALI		
MURI:		
CALCESTRUZZO DI FONDAZIONE ED ELEVAZIONE:		TIPO E – RcK ≥37 MPa Rapporto A/C ≤0.50 Classe minima di consistenza S3
CALCESTRUZZO MAGRONE:		Rcm ≥15 MPa
ACCIAIO PER C.A.:		FeB 44K controllato in stabilimento saldabile
Elemento	Copriferro (cm)	Ø max inerti (mm)
ELEVAZIONE/FONDAZIONE	4.0 (−0 +0.5)	25

INCIDENZA = 115 kg / mc

COMMITTENTE:

RFI RETE FERROVIARIA ITALIANA
GRUPPO FERROVIE DELLO STATO ITALIANE

ALTA SORVEGLIANZA:

ITALFERR
GRUPPO FERROVIE DELLO STATO ITALIANE

GENERAL CONTRACTOR:

Consorzio Collegamenti Integrati Veloci

INFRASTRUTTURE FERROVIARIE STRATEGICHE DEFINITE DALLA LEGGE OBIETTIVO N.443/01

TRATTA A.V./A.C. TERZO VALICO DEI GIOVI
PROGETTO DEFINITIVO

Sottovia scatolare Pk 29+345

Carpenteria muri andatori lato ovest

GENERAL CONTRACTOR	ITALFERR S.p.A.	SCALA:
Consorzio Cociv, Project Manager, Data: 26/03/2012		varie

COMMESSA	LOTTO	FASE	ENTE	TIPO DOC.	OPERA/DISCIPLINA	PROGR.	REV.
A301	00	D	CV	BZ	IN1305	003	E

PROGETTAZIONE

Rev.	Descrizione emissione	Redatto	Data	Verificato	Data	Progettista Integratore	Data	IL PROGETTISTA
B00	EMISSIONE EX ART.4 D.Lgs 190/02	SWS	15/06/2005	OC	15/06/2005			
E00	Adeguamento sicurezza in galleria	Ing.A.Rinaldi	16/03/2012	Ing.F.Collo	20/03/2012	Ing.E.Pagani	23/03/2012	INGEGNERI PROVINCIA DI MILANO Ing. Enrico Pagani Sez. A Settore A Iscr. n. 18000 ORDINE DEGLI INGEGNERI DELLA PROVINCIA DI MILANO Data: 26/03/2012

n. Elab.

Nome File: A301-00-D-CV-BZ-IN13-05-003_E00

CUP: F81H92000000008