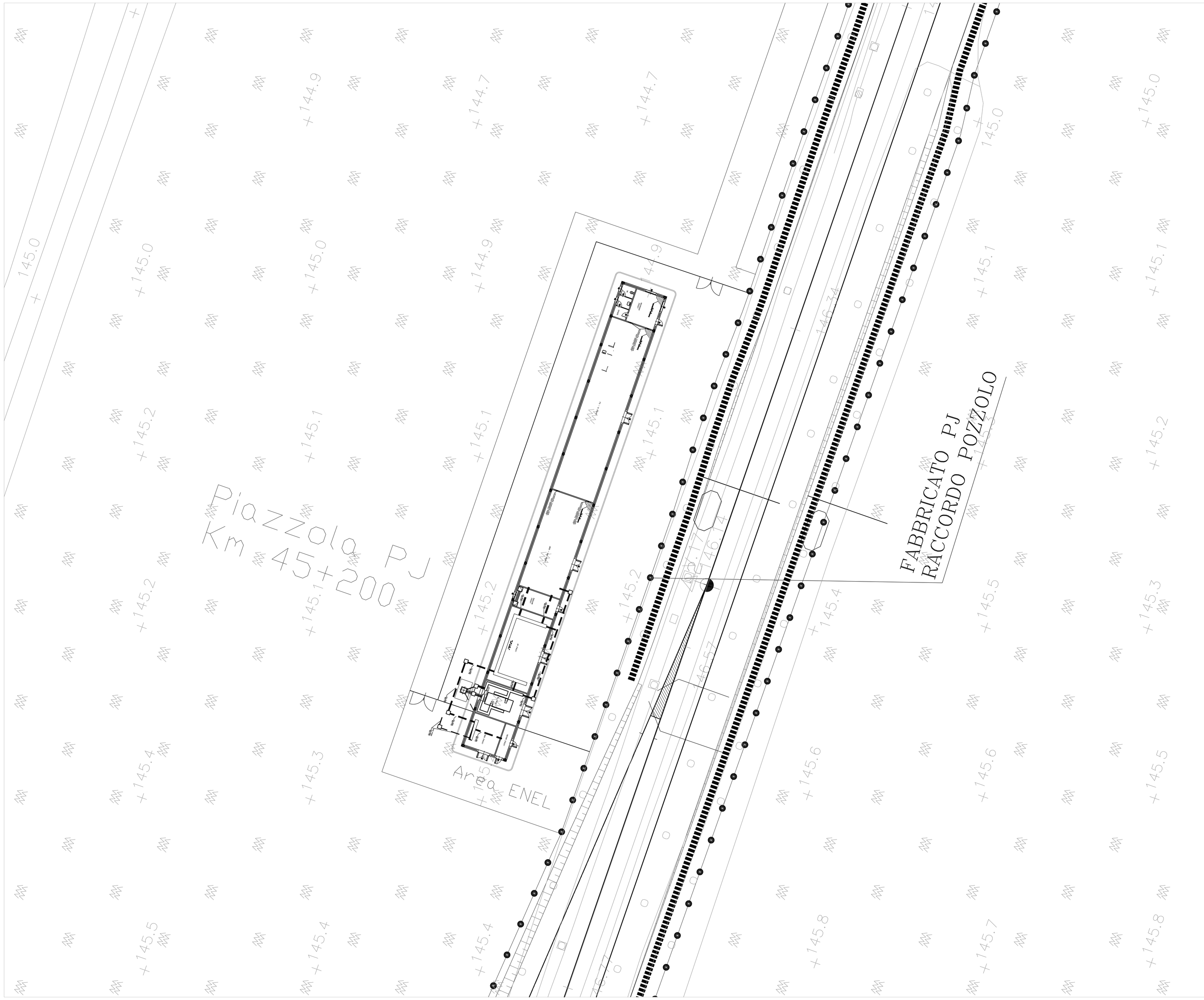

FOSSO DI GUARDIA IN TERRA
SCALA 1:20

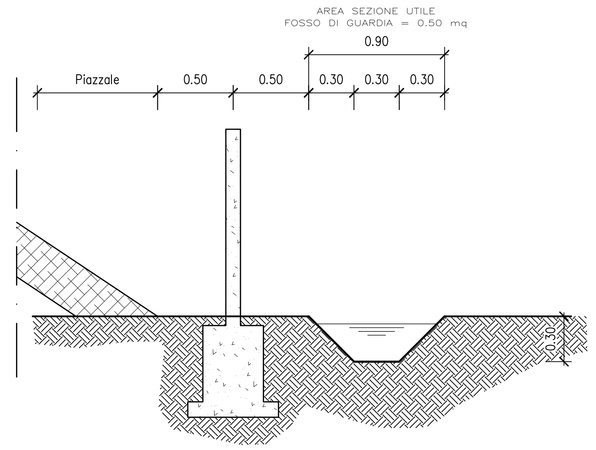

STRATO DI USURA:

MISCELA INERTI (ø Ghiaia/Setaccio = passante % in peso):
- C15 = 100%
- C10 = 70–100%
- C5 = 43–67%
- S2 = 25–45%
- S0.4 = 13–24%
- S0.18 = 7–10%
- S0.075= 6–11%

CARATTERISTICHE INERTI:
- PERDITA IN PESO LOS ANGELES <=20%
- INDICE DEI VUOTI SINGOLE PEZZATURE <0.85
- 30% DA FRANTUMAZIONE CON COEFF. FRANTUMAZIONE<100 E RES. A COMPRESSIONE 140 N/mmq
- COEFF.DI MIBBIZIONE <0.015
- EQUIVALENTE IN SABBIA >= 55%

CARATTERISTICHE BITUME:
- PENETRAZIONE A 25 °C = 60–70

STRATO DI COLLEGAMENTO:

MISCELA INERTI (ø Ghiaia/Setaccio = passante % in peso):
- C25 = 100%
- C15 = 65–100%
- C10 = 50–80%
- C5 = 30–60%
- S2 = 20–45%
- S0.4 = 7–25%
- S0.18 = 5–15%
- S0.075 = 4–8%

CARATTERISTICHE INERTI:
- PERDITA IN PESO LOS ANGELES <=25%
- INDICE DEI VUOTI SINGOLE PEZZATURE <0.80
- 30% DA FRANTUMAZIONE CON COEFF. FRANTUMAZIONE<100 E RES. A COMPRESSIONE 140 N/mmq
- COEFF.DI MIBBIZIONE <0.015
- EQUIVALENTE IN SABBIA >= 55%

CARATTERISTICHE BITUME:
- PENETRAZIONE A 25°C = 60–70

STRATO DI BASE

MISCELA INERTI (ø Ghiaia/Setaccio = passante % in peso):
- C40 = 100%
- C30 = 80–100%
- C25 = 70–95%
- C15 = 45–70%
- C10 = 35–60%
- C5 = 25–50%
- S2 = 20–40%
- S0.4 = 6–20%
- S0.18 = 4–14%
- S0.075= 4–8%

CARATTERISTICHE INERTI:
- PERDITA IN PESO LOS ANGELES <=25%
- 30% DA FRANTUMAZIONE
- EQUIVALENTE IN SABBIA >= 50%

CARATTERISTICHE BITUME:
- PENETRAZIONE A 25°C = 60–70

PARTICOLARE PAVIMENTAZIONE IN CONGLOMERATO BITUMINOSO
SCALA 1:10

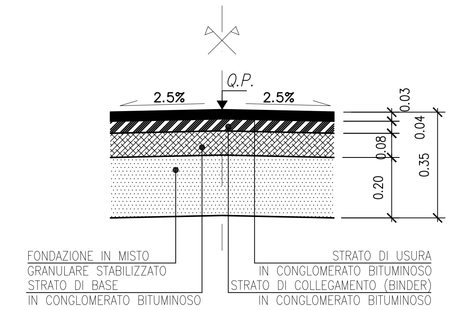

COMMITTENTE:

RFI RETE FERROVIARIA ITALIANA
GRUPPO FERROVIE DELLO STATO ITALIANE

ALTA SORVEGLIANZA:

ITALFERR
GRUPPO FERROVIE DELLO STATO ITALIANE

GENERAL CONTRACTOR:

Consorzio Cociv Collegamenti Integrati Veloci

INFRASTRUTTURE FERROVIARIE STRATEGICHE DEFINITE DALLA LEGGE OBIETTIVO N.443/01

TRATTA A.V./A.C. TERZO VALICO DEI GIOVI
PROGETTO DEFINITIVO

LINEA III VALICO

PIAZZALE–FABBRICATO PJ RACCORDO POZZOLO AL KM.45+200

PLANIMETRIA DI PROGETTO

GENERAL CONTRACTOR	ITALFERR S.p.A.	SCALA:
Consorzio **Cociv** Project Manager Ing. Pennetti Data: 26/03/2012		1:200

COMMESSA	LOTTO	FASE	ENTE	TIPO DOC.	OPERA/DISCIPLINA	PROGR.	REV.
A301	00	D	CV	P9	IN1Q0X	001	E

PROGETTAZIONE

Rev.	Descrizione emissione	Redatto	Data	Verificato	Data	Progettista integratore	Data	IL PROGETTISTA
B00	EMISSIONE EX ART.4 D.Lgs 190/02	M.E	15/06/2005	P.M.	15/06/2005	P.M.	15/06/2005	ORDINE INGEGNERI MILANO DOTT.ING. PIERLUIGI MOSCA N. A 19857
E00	Adeguamento sicurezza in galleria	F. BERTONI	13/03/2012	Ing. F. COLLA	20/03/2012	Ing. E.PAGANI	23/03/2012	
								Data: 26/03/2012

n. Elab. | Nome File: A301-00-D-CV-P9-IN1Q-EX-001_E00

CUP: F81H92000000008