PLANIMETRIA DELLA PIAZZOLA scala 1:50

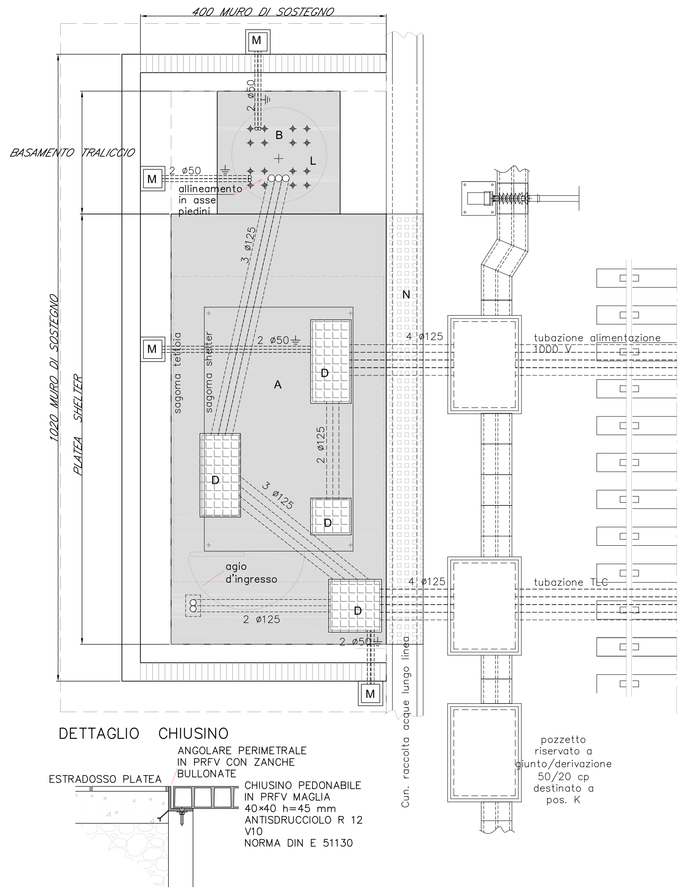

SEZIONE E VISTA LATERALE DELLA PIAZZOLA scala 1:50

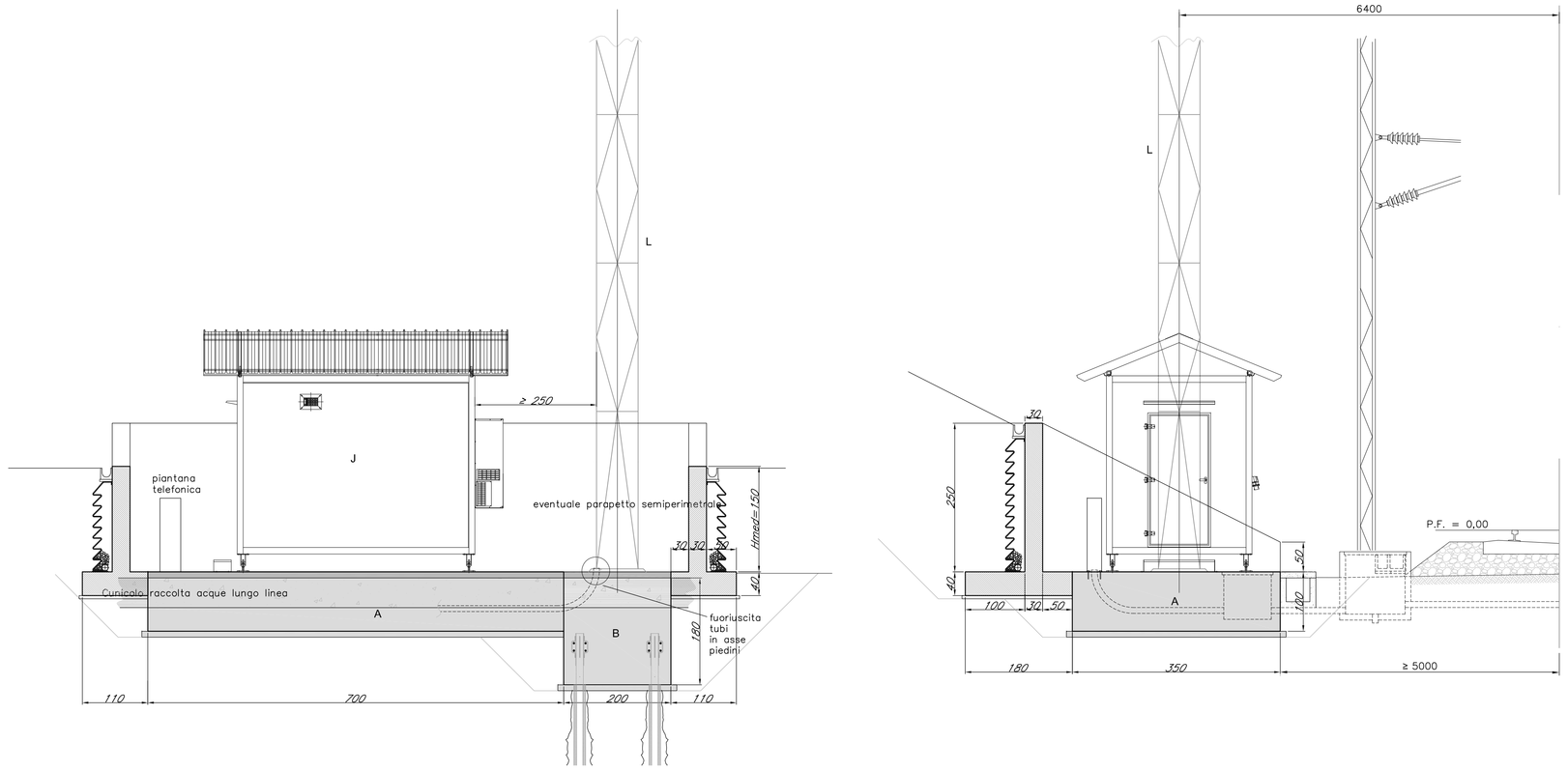

PARTIC. POSIZ. PIANTANA SEZIONAMENTO

scala 1:10

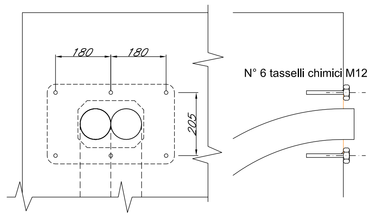

CARPENTERIA BASAMENTO SHELTER scala 1:50

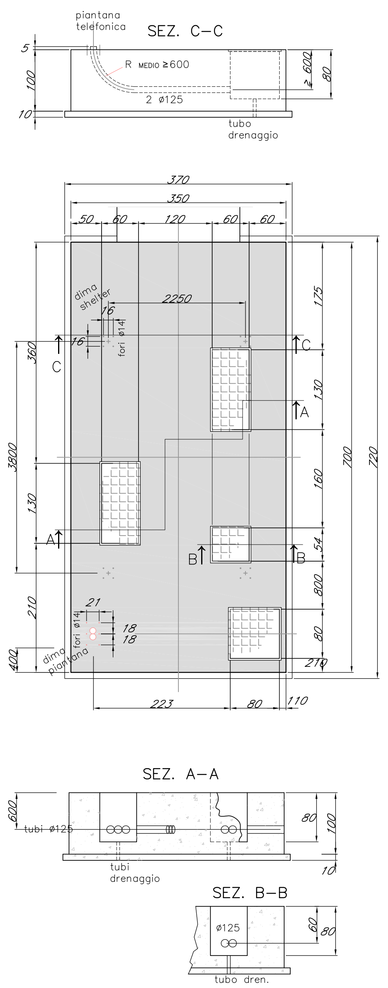

CARPENTERIA FONDAZIONE DEL TRALICCIO scala 1:25

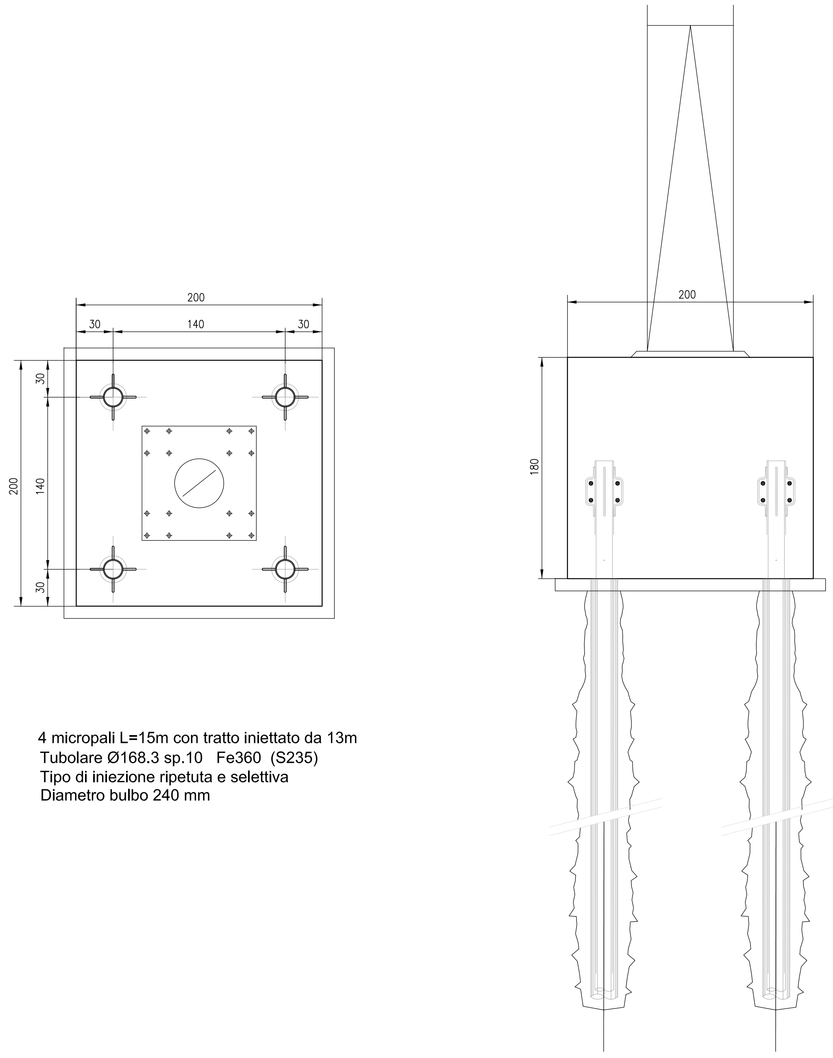

4 micropali L=15m con tratto iniettato da 13m
Tubolare Ø168.3 sp.10 Fe360 (S235)
Tipo di iniezione ripetuta e selettiva
Diametro bulbo 240 mm

PIANTA SCAVI scala 1:50

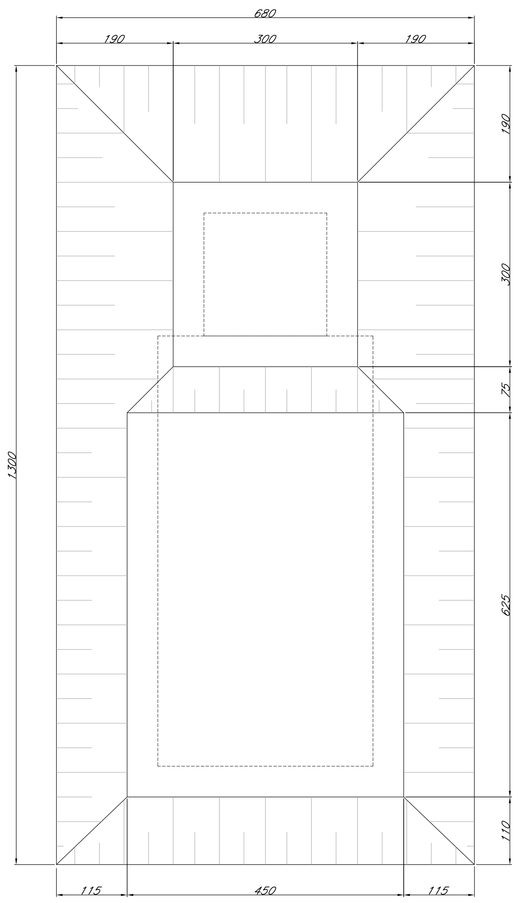

TABELLA MATERIALI

ACCIAIO PROFILATI/CALASTRELLI	Fe 430 o superiore
ACCIAIO PIASTRE/FAZZOLETTI	Fe 430 o superiore
BULLONI PIASTRE UNIONE CENTINE	Classe 8.8
ACCIAIO D'ARMATURA	FeB 44 K controllato
RETE ELETTROSALDATA	FeB 44 K controllato
C.L.S	
FONDAZIONI	Rck >= 30 MPa, TIPO II
MURO DI SOSTEGNO	Rck >= 30 MPa, TIPO II
MAGRONE DI PULIZIA	Rm >= 15 MPa, TIPO V

INCIDENZA ARMATURA

FONDAZIONI	90 Kg/mc
MURO DI SOSTEGNO	90 Kg/mc

LEGENDA

- A Piazzola per shelter e per piantana di sezionamento
- B Fondazione sostegno antenne
- D Pozzetto per piazzola shelter con copertura apribile provvisto di adeguato tubo di drenaggio
- J Shelter con copertura, appoggiato direttamente sulla piazzola Dim. 4000 x 2450 x 3000 (h) al netto della copertura.
- L Struttura portante (Traliccio)
- N Cunicolo raccolta acque con copertura in lastre di cemento per il tratto indicato
- S Sentiero pedonale

NOTE

N.B.: -Lo shelter verra' fissato sulla piazzola con tasselli ad espansione ed isolanti

-La piantana di sezionamento verra' fissata sulla piazzola con dei tasselli chimici

-La quota di estradosso della piazzola deve essere 10 cm superiore alla quota del sentiero pedonale

-La messa a terra dello shelter e del traliccio sara' realizzata collegando le relative corde di terra a singole puntazze

-Le tubazioni ed i pozzetti devono essere realizzati in modo da consentire la posa dei cavi con raggio di curvatura minimo di 660 mm

-I tubi dovranno essere predisposti con cordino di tiro e con idonei tappi di chiusura.

-I pozzetti vanno dotati di adeguato sistema drenante acque meteoriche (tubo od altro).

- Le piazzole shelter dovranno essere raggiungibili dall'esterno della linea AV (tramite stradello, scala di accesso, o altra infrastruttura)

- Le barriere antirumore non dovranno essere realizzate tra la piazzola shelter / traliccio e la linea AV

TUBAZIONI E BANCHI TUBI NON ESPRESSAMENTE QUOTATI HANNO LUNGHEZZA DI CIRCA 50m

VOLUMI DI STERRO E RIPORTO

STERRO BASAMENTI	86.00mq
RINTERRO BASAMENTI	51.00mc
STERRO TUBAZIONI E BANCHI TUBI (L=50m)	124.00mc

Il presente elaborato è valido per i siti:

Identificativo	Progressiva [km]
Sito 27	42+800
Sito 29	51+500
Sito 11 LS Genova	3+397 LS Principe (circa -1+450 da AV/AC)
Sito 14 LS Genova	0+090 LS Principe (pk Ge-Pi verso Ge Brignole)
Sito 17 LS Genova	3+300 LS circa (pk Ge-Vent.)
Sito 20 LS Voltri	pk 12+450 LS circa (pk Ge-Vent.)
Sito 22 LS Voltri	pk 15+850 LS circa (pk Ge-Vent.)
Sito 23 LS Voltri	pk 17+480 LS circa (pk Ge-Vent.)

COMMITTENTE:

RFI RETE FERROVIARIA ITALIANA
GRUPPO FERROVIE DELLO STATO ITALIANE

ALTA SORVEGLIANZA:

ITALFERR
GRUPPO FERROVIE DELLO STATO ITALIANE

GENERAL CONTRACTOR:

Consorzio Collegamenti Integrati Veloci

INFRASTRUTTURE FERROVIARIE STRATEGICHE DEFINITE DALLA LEGGE OBIETTIVO N.443/01

TRATTA A.V./A.C. TERZO VALICO DEI GIOVI
PROGETTO DEFINITIVO

SOSTEGNO ANTENNE

BTS – Piazzola per shelter e fondazione sostegno antenne

sede ferroviaria in trincea

Carpenteria basamento e fondazione antenne

GENERAL CONTRACTOR	ITALFERR S.p.A.	SCALA:
Consorzio Cociv Project Manager 26/03/2012		1:100

COMMESSA	LOTTO	FASE	ENTE	TIPO DOC.	OPERA/DISCIPLINA	PROGR.	REV.
A301	00	D	CV	BA	IN990X	001	E

PROGETTAZIONE

Rev.	Descrizione emissione	Redatto	Data	Verificato	Data	Progettista Integratore	Data	IL PROGETTISTA
E00	ADEGUAMENTO SICUREZZA IN GALLERIA	Ing. Panzan	16/03/2012	Ing. F. Colla	20/03/2012	Ing. E. Pagani	23/03/2012	ORDINE DEGLI INGEGNERI DELLA PROVINCIA DI MILANO Ing. ELIO PAGANI Sez. A n. 20000

n. Elab. 5

Nome File: A301-00-D-CV-BA-IN99-X0-001_E00

CUP: F81H92000000008