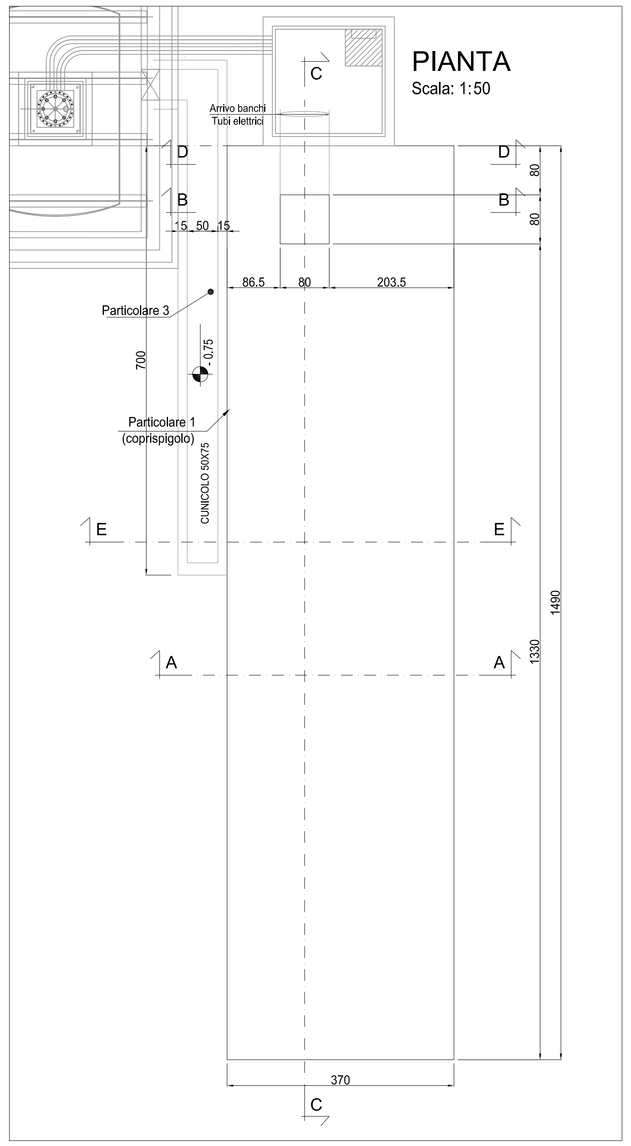

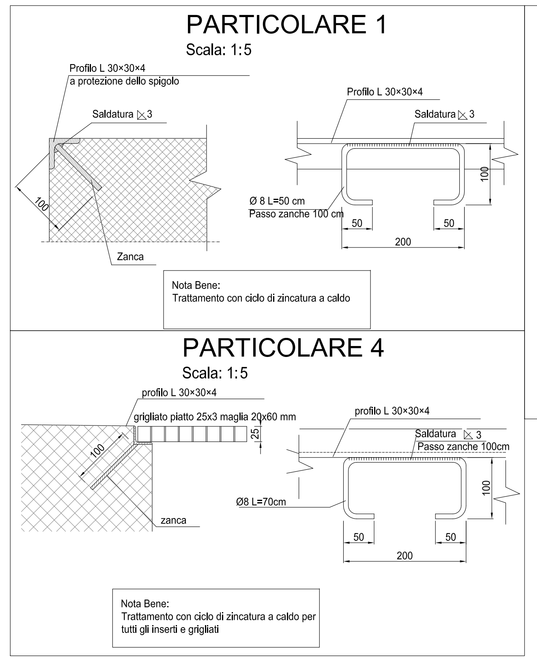

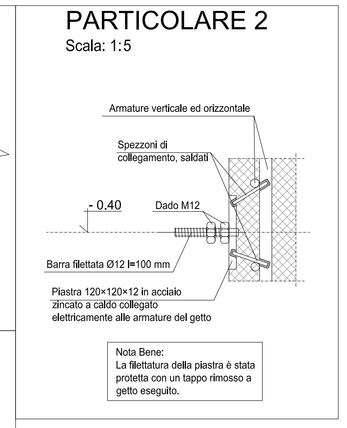

Per la definizione della piazzola e delle relative opere civili si vedano gli elaborati specifici.

TABELLA MATERIALI DA CAPITOLATO ITALFERR

MAGRONI - Calcestruzzo classe I
FONDAZIONI - Calcestruzzo classe G2
STRUTTURE IN C.A. IN ELEVAZIONE - Calcestruzzo classe C2

INCIDENZA ACCIAIO PER ARMATURA 120 kg/mc.

CARATTERISTICHE DEI MATERIALI

Calcestruzzo per magroni classe C12/15 (UNI 9858)
Massima dimensione aggregati ... = 40 mm

Calcestruzzo strutturale classe C30/37 (UNI 9858)
Massima dimensione aggregati ..... 30 mm
Classe di esposizione: ..... S5 (UNI 9858)
Classe di consistenza: ..... S4 (UNI 9858) (Abbassamento da 160 a 210 mm)
Rapporto acqua/cemento massimo: ..... 0.55 - Dosaggio minimo cemento 320 kg/mc
Classe di resistenza del cemento (UNI197/1) ..... CEM 32.5R B/A L (Cemento Portland al calcare)

Specifiche generali per calcestruzzo
- Controllo di accettazione per il calcestruzzo (D.M. 9/1/96 allegato 2) tipo A
- Tutte le caratteristiche sopra indicate per il calcestruzzo devono essere riportate nella bolla di consegna.
- E' vietata qualunque aggiunta d'acqua al calcestruzzo in cantiere
- Prima di ogni getto avvisare la Direzione Lavori Strutturale
- Prima di ogni getto avvisare la Direzione Lavori Strutturale
- Il getto con temperature dell'aria inferiori a 5°C deve essere autorizzato dalla Direzione Lavori Strutturale
- Il getto con temperature dell'aria inferiori a 5°C deve essere autorizzato dalla Direzione Lavori Strutturale
- In fase di stagionatura dei getti impedire il dilavamento superficiale dei getti per pioggia o ruscellamento d'acqua
- In fase di stagionatura dei getti impedire il dilavamento superficiale dei getti per pioggia o ruscellamento d'acqua
- In fase di stagionatura dei getti con temperature dell'aria superiori a 25°C e in presenza di forte irraggiamento solare o di vento, procedere a bagnatura delle superfici gli inizutte
- In fase di stagionatura dei getti con temperature dell'aria superiori a 25°C e in presenza di forte irraggiamento solare o di vento, procedere a bagnatura delle superfici gli inizutte

Acciaio per c.a. in barre ad aderenza migliorata tipo Feb 44K contr.
$f_{yk} \geq 430$ N/mm ^{2} $f_{tk} \geq 540$ N/mm ^{2} $A_{gt} \geq 12\%$
L'acciaio fornito dovrà essere di tipo saldabile.
Ogni fornitura deve essere accompagnata da copia conforme dell'relativo certificato, con data non anteriore a tre mesi, emesso dal Laboratorio Ufficiale incaricato del controllo in stabilimento.

Copriferro nominale minimo 40 mm

INCIDENZA ARMATURA	
FONDAZIONE	50 Kg/mc

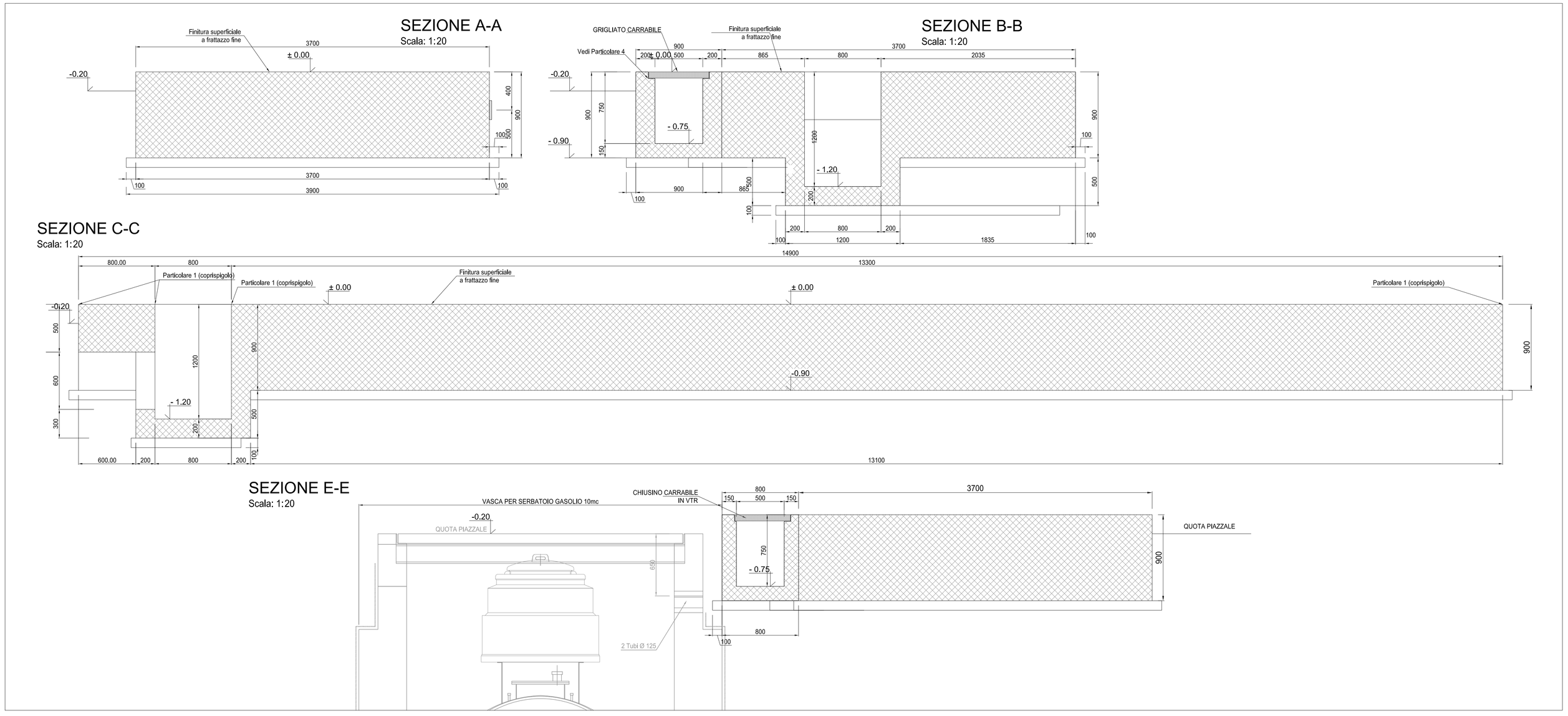

COMMITTENTE:

RFI RETE FERROVIARIA ITALIANA
GRUPPO FERROVIE DELLO STATO ITALIANE

ALTA SORVEGLIANZA:

ITALFERR
GRUPPO FERROVIE DELLO STATO ITALIANE

GENERAL CONTRACTOR:

Consorzio Collegamenti Integrati Veloci

INFRASTRUTTURE FERROVIARIE STRATEGICHE DEFINITE DALLA LEGGE OBIETTIVO N.443/01

TRATTA A.V./A.C. TERZO VALICO DEI GIOVI
PROGETTO DEFINITIVO

BASAMENTI E VASCHE

Gruppo Elettrogeno

Basamento

Carpenteria

GENERAL CONTRACTOR	ITALFERR S.p.A.	SCALA:
Consorzio Cociv Project Manager 26/03/2012		varie

COMMESSA	LOTTO	FASE	ENTE	TIPO DOC.	OPERA/DISCIPLINA	PROGR.	REV.
A301	00	D	CV	BZ	IN9900X	001	E

PROGETTAZIONE

Rev.	Descrizione emissione	Redatto	Data	Verificato	Data	Progettista Integratore	Data	IL PROGETTISTA
E00	ADEGUAMENTO SICUREZZA IN GALLERIA	Ing. Panzan	16/03/2012	ing. F. Cotta	20/03/2012	ing. E. Pagani	23/03/2012	ORDINE DEGLI INGEGNERI DELLA PROVINCIA DI MILANO Dott. Ing. GIOVANNI PAGANI n. A 24137 INGEGNERE

n. Elab. 1

Nome File: A301-00-D-CV-B2-BW0-00-001_E00

CUP: F81H92000000008