PROFILO LONGITUDINALE FOSSO 6

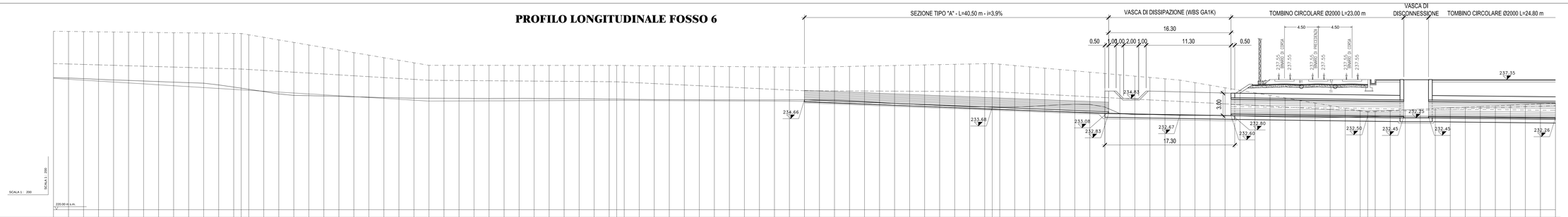

SEZIONE	S00	S01	S02	S03	S04	S05	S06	S07	S08
DISTANZA PARZIALE (m)	2.00	2.00	2.00	2.00	2.00	2.00	2.00	2.00	2.00
DISTANZA PROGRESSIVA (m)	0.00	2.00	4.00	6.00	8.00	10.00	12.00	14.00	16.00
QUOTA TERRENO IN ASSE PROFILO (m s.m.)	237.63	237.57	237.49	237.42	237.31	237.25	237.17	237.10	237.02
QUOTA FONDO ALVEO (m s.m.)	237.53	237.43	237.35	237.28	237.18	237.04	236.93	236.84	236.74
QUOTA SPONDA SINISTRA (m s.m.)	243.61	243.79	243.78	243.74	243.71	243.69	243.67	243.64	243.62
QUOTA SPONDA DESTRA (m s.m.)	239.50	239.44	239.38	239.32	239.27	239.21	239.15	239.09	239.03

SEZIONE	S08	S09	S10	S11
DISTANZA PARZIALE (m)	2.00	2.00	2.00	2.10
DISTANZA PROGRESSIVA (m)	20.00	22.00	24.00	26.10
QUOTA TERRENO IN ASSE PROFILO (m s.m.)	232.27	232.17	232.07	231.61
QUOTA FONDO ALVEO (m s.m.)	232.25	232.15	232.05	231.61
QUOTA SPONDA SINISTRA (m s.m.)	243.60	243.58	243.56	243.42
QUOTA SPONDA DESTRA (m s.m.)	239.01	238.99	238.97	239.39

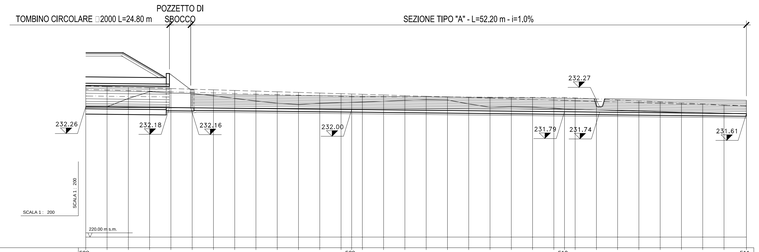

PARTICOLARI VASCA DI DISCONNESSIONE - Scala 1:50

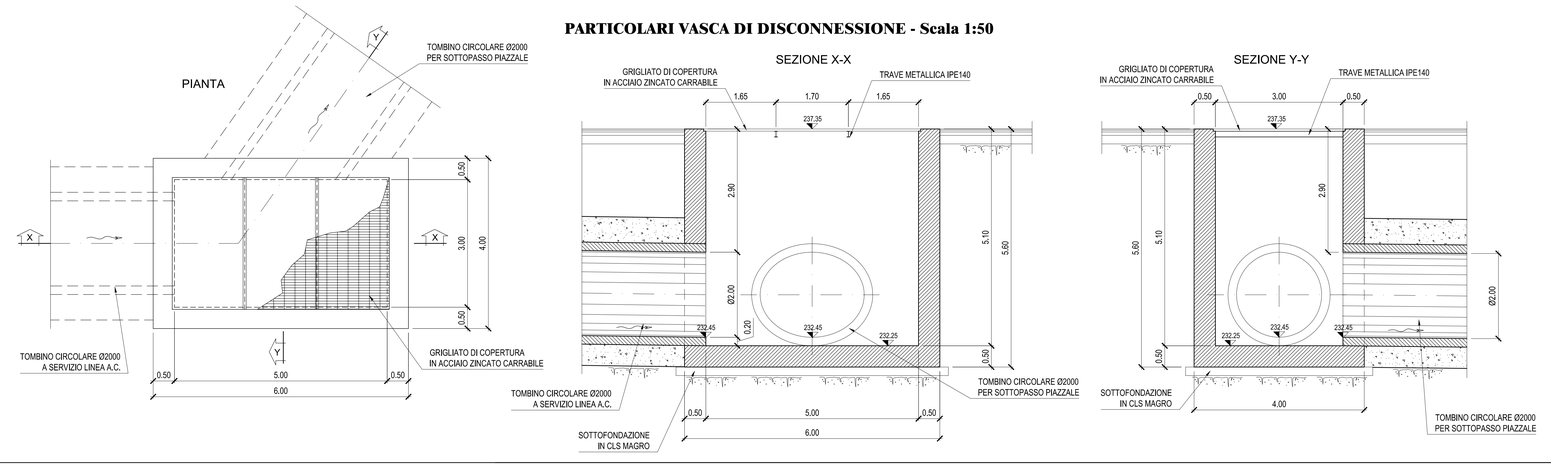

PARTICOLARI VASCA DI DISSIPAZIONE
Scala 1:50

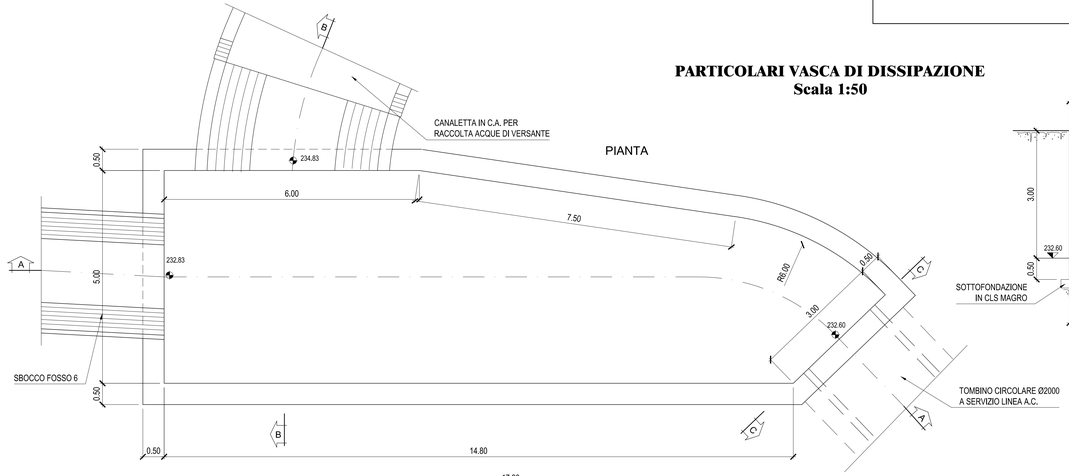

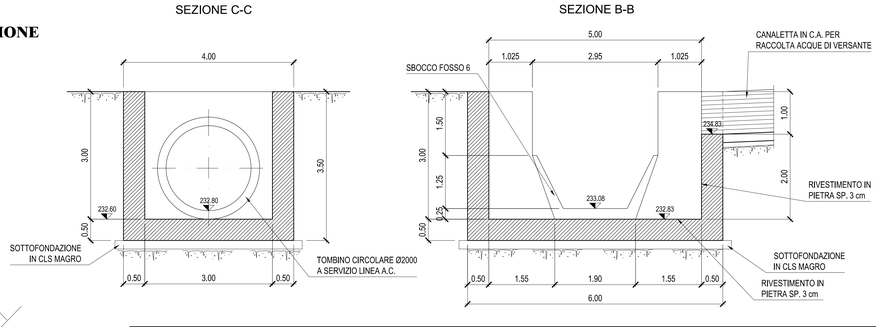

SEZIONE TIPO "A"
Scala 1:50

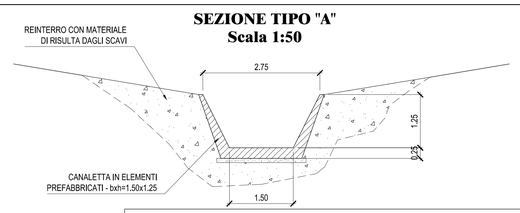

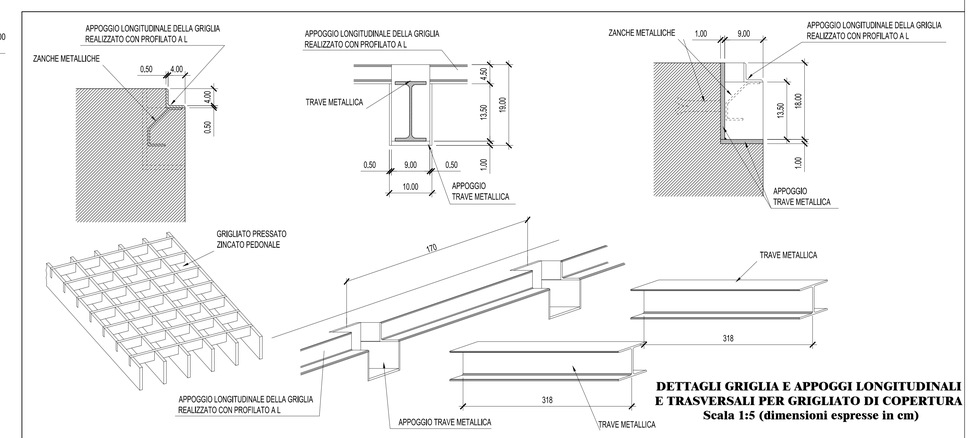

DETTAGLI GRIGLIA E APPOGGI LONGITUDINALI E TRASVERSALI PER GRIGLIATO DI COPERTURA
Scala 1:5 (dimensioni espresse in cm)

COMMITTENTE:

RFI RETE FERROVIARIA ITALIANA
GRUPPO FERROVIE DELLO STATO ITALIANE

ALTA SORVEGLIANZA:

ITALFERR
GRUPPO FERROVIE DELLO STATO ITALIANE

GENERAL CONTRACTOR:

Consorzio Collegamenti Integrati Veloci

INFRASTRUTTURE FERROVIARIE STRATEGICHE DEFINITE DALLA LEGGE OBIETTIVO N.443/01

TRATTA A.V./A.C. TERZO VALICO DEI GIOVI
PROGETTO DEFINITIVO

Rilevato di linea – Tratto all'aperto

Sistemazioni idrauliche fosso 6

Profilo longitudinale di progetto e sezioni tipo

GENERAL CONTRACTOR	ITALFERR S.p.A.	SCALA:
Il Direttore Tecnico Cociv Dott. Ing. Pietro Ferraro Data: 26/03/2013		Varie

COMMESSA	LOTTO	FASE	ENTE	TIPO DOC.	OPERA/DISCIP.	PROGR.	REV.
A301	00	D	CV	FZ	RI1203	003	E

PROGETTAZIONE

Rev.	Descrizione emissione	Redatto	Data	Verificato	Data	Progettista Integrazione	Data	IL PROGETTISTA
		HYD		PEL		PM		
B.00	Emissione ex art.42/gs.1.990/02		15/06/05		15/06/05		15/06/05	
E00	Adeguamento sicurezza in galleria	Ing.A.Rinaldi	16/03/2012	Ing.F.Cuffe	20/03/2012	Ing.E.Pisanò	23/03/2012	ORDINE DEGLI INGEGNERI DELLA PROVINCIA DI ROMA Ing. Enrico Pisanò N. A 20

n. Elab.

Nome File: A301-00-D-CV-FZ-RI12-03-003_E00
CUP: F81H92000000008