SEZIONE B–B
(Scala 1:100)

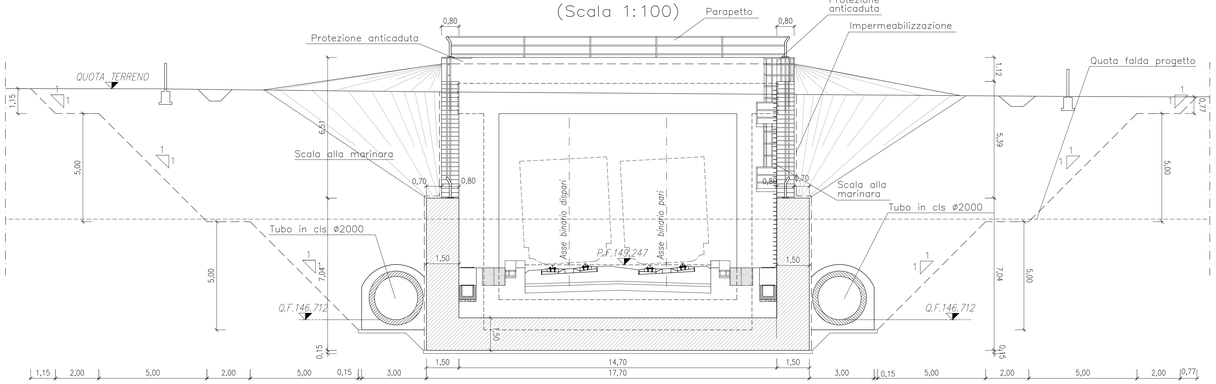

SEZIONE C–C
(Scala 1:100)

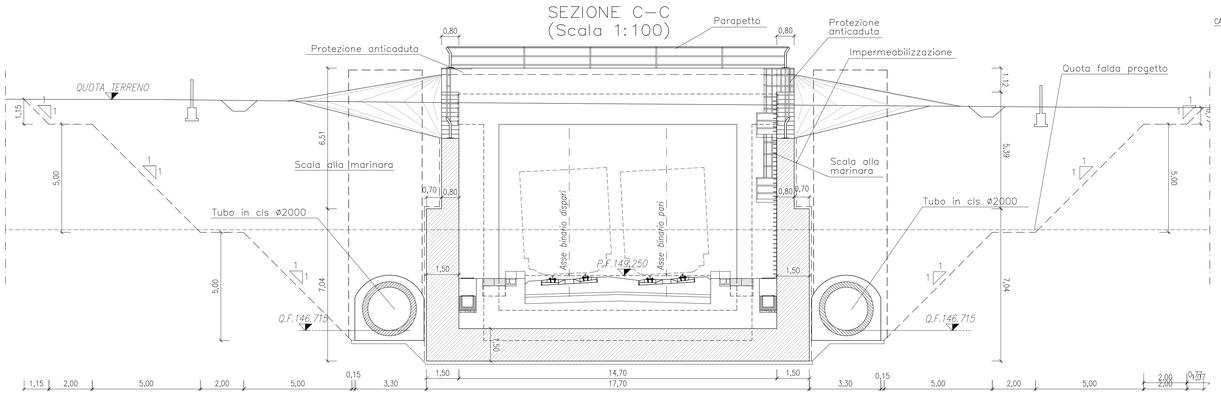

SEZIONE D–D
(Scala 1:100)

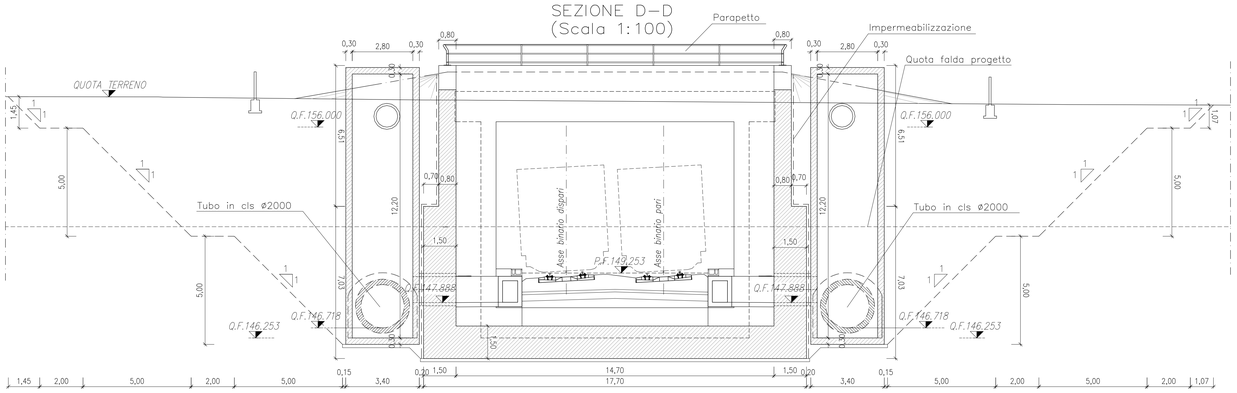

PIANTA DELL' IMBOCCO
(Scala 1:100)

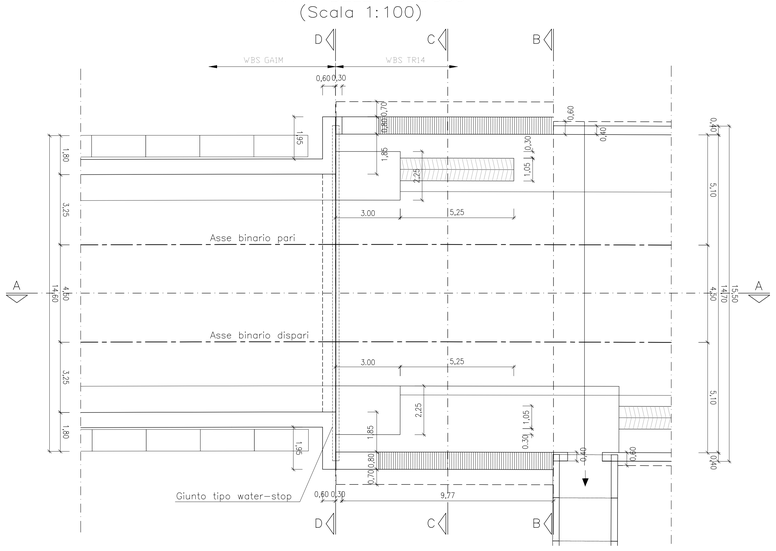

PIANTA DELL' IMBOCCO
A OPERE FINITE
(Scala 1:100)

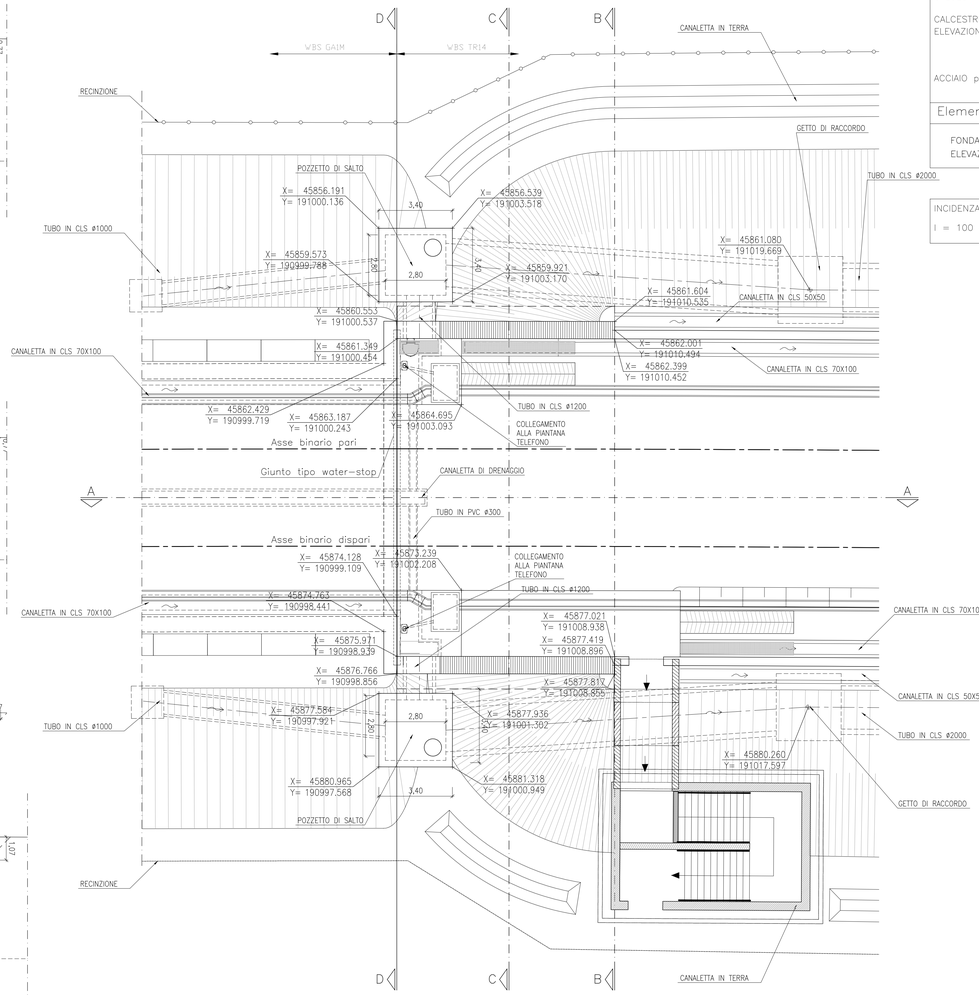

SEZIONE LONGITUDINALE A–A
DELL' IMBOCCO
(Scala 1:100)

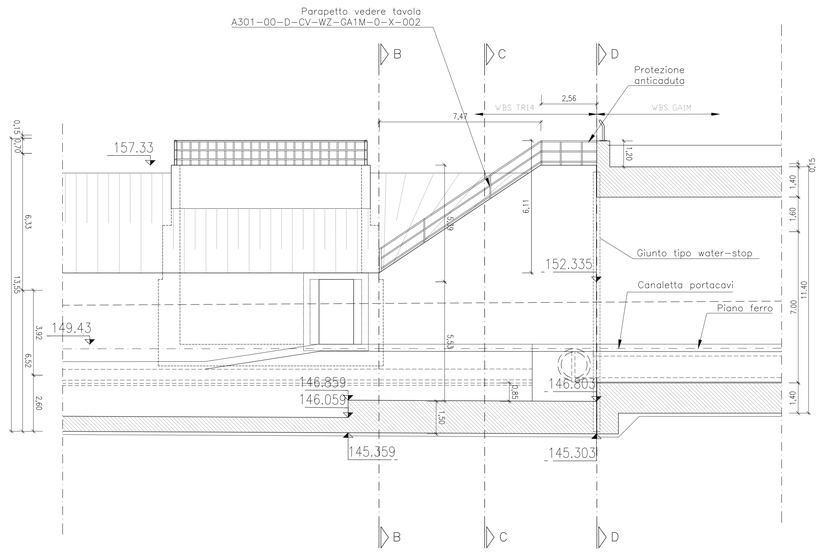

Legenda misure :	
Materiali:	
CALCESTRUZZO MAGRONE	Rcm >=15 MPa
CALCESTRUZZO ELEVAZIONE/FONDAZIONE/	TIPO E Rck >=37 MPa classe minima di consistenza S3 rapporto A/C <=0.5
ACCIAIO per C.A.	FeB 44K controllato in stabilimento saldabile

Elemento	Copriferro (cm)
FONDAZIONE	4 (–0, +0.5)
ELEVAZIONE	4 (–0, +0.5)

INCIDENZA ARMATURA

I = 100 Kg/mc

COMMITTENTE:

RFI RETE FERROVIARIA ITALIANA
GRUPPO FERROVIE DELLO STATO ITALIANE

ALTA SORVEGLIANZA:

ITALFERR
GRUPPO FERROVIE DELLO STATO ITALIANE

GENERAL CONTRACTOR:

COCIV
Consorzio Collegamenti Integrati Veloci

INFRASTRUTTURE FERROVIARIE STRATEGICHE DEFINITE DALLA LEGGE OBIETTIVO N.443/01

TRATTA A.V./A.C. TERZO VALICO DEI GIOVI
PROGETTO DEFINITIVO

Trincea dalla Pk 42+778 alla Pk 44+152

Muri di sostegno – Muro ad "U" da Pk 42+778.80 a Pk 44+15

Carpenteria

Imbocco galleria artificiale GA1M – Lato TR14

GENERAL CONTRACTOR	ITALFERR S.p.A.	SCALA:
Consorzio Cociv Il Direttore Tecnico Dott. Ing. Pietro Lunardi Data: 26/03/2012		1:100

COMMESSA	LOTTO	FASE	ENTE	TIPO DOC.	OPERA/DISCIPLINA	PROGR.	REV.
A301	00	D	CV	WA	TR1400X	001	E

PROGETTAZIONE

Rev.	Descrizione emissione	Redatto	Data	Verificato	Data	Progettista Integrazione	Data	IL PROGETTISTA
B00	EMISS. EX ART.4 D.Lgs 190/02	CCI	15/06/05	FAM	15/06/05	OC	15/06/05	Consorzio Cociv Il Direttore Tecnico Dott. Ing. Pietro Lunardi
E00	Adeguamento sicurezza in galleria	Ing.A.Rinaldi	16/03/2012	Ing.F.Collu	20/03/2012	Ing.P.Pepori	23/03/2012	

n. Elab.

Nome File: A301-00-D-CV-WA-TR14-E8-001_E00

CUP: F81H92000000008