GRIGLIA - TIPOLOGICO SEZIONE scala 1:5

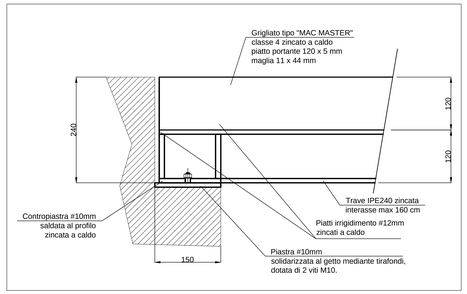

GRIGLIA - STRALCIO PLANIMETRICO scala 1:5

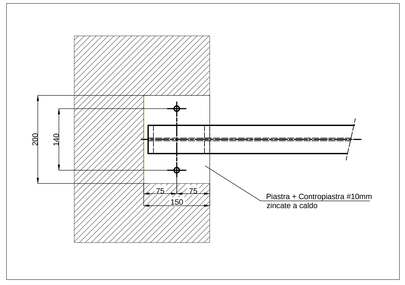

GRIGLIA - PIANTA SCHEMA ORDITURA - Scala 1:50

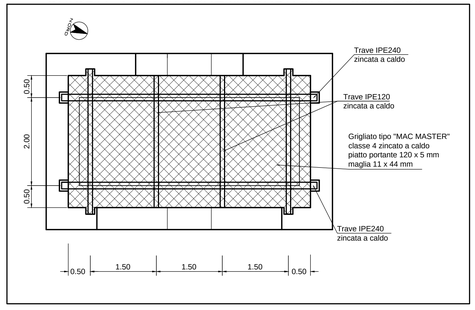

CARPENTERIA PIANTA scala 1:50

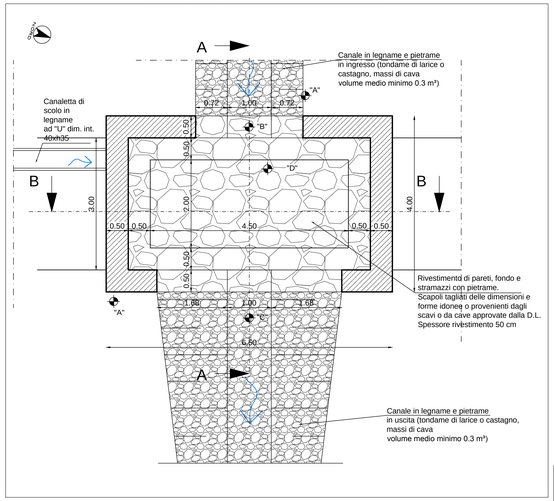

CARPENTERIA SEZIONE A-A scala 1:50

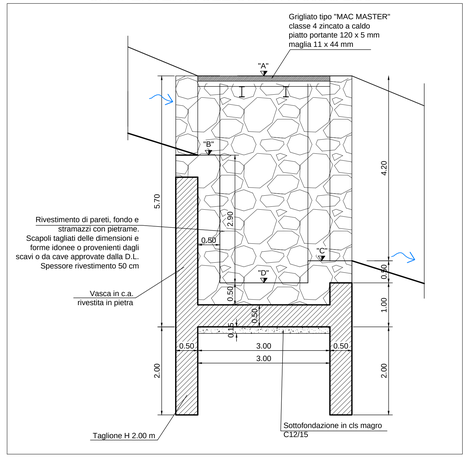

TABELLA MATERIALI VASCHE

CALCESTRUZZO

(UNI EN 206-1 / UNI 11104 / UNI EN 1992-1-1)

ELEMENTO	CLASSE DI ESPOSIZIONE	CLASSE DI RESISTENZA MINIMA	Copriferro	Classe di consistenza (*)
FONDAZIONI	XC2	C32/40	4cm +/-1	S4
ELEVAZIONI	XC2	C32/40	4cm +/-1	S4
TAGLIONE DI ANCORAGGIO	XC2	C25/30	4cm +/-1	S3-S5
SOTTOFONDAZIONI IN CLS MAGRO		C12/15		

(*) Per i getti superficiali di finitura sp. 10cm Classe S3

E' richiesto aggregato non gelivo conforme a UNI EN 12620 e diametro massimo 32mm. Per getti di finitura 25mm.

Tutti i getti di cls saranno additivati con componente espansivo a ritiro compensato.

Classe contenuto cloruri Cl 0.2

ACCIAIO per C.A. — B450C controllato in stabilimento
fyk≥ 450 N/mmq
fyt≥ 540 N/mmq

INCIDENZA D'ARMATURA 120 Kg/mc

Caratteristiche generali: saldabilità, aderenza migliorata, controllo permanente in stabilimento

ACCIAIO per grigliati — S355J2 - S235JR

VASCA	quota "A"	quota "B"	quota "C"	quota "D"
Vi6	418.34	416.54	414.14	413.64
Vi5	414.20	412.40	410.00	409.50
Vi4	410.06	408.26	405.86	405.36
Vi3	405.92	404.12	401.72	401.22
Vi2	401.78	399.98	397.58	397.08

CARPENTERIA SEZIONE B-B scala 1:50

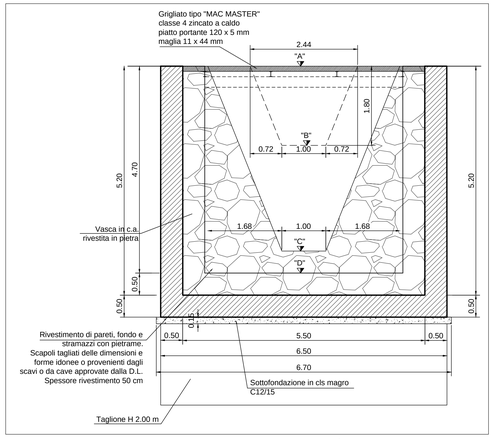

ARMATURA PIANTA scala 1:50

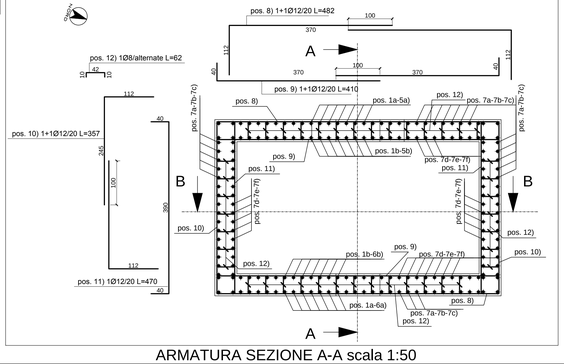

ARMATURA SEZIONE A-A scala 1:50

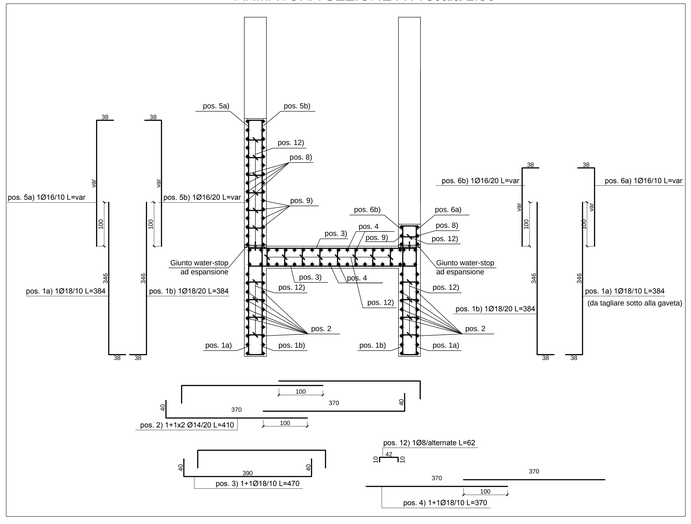

ARMATURA SEZIONE B-B scala 1:50

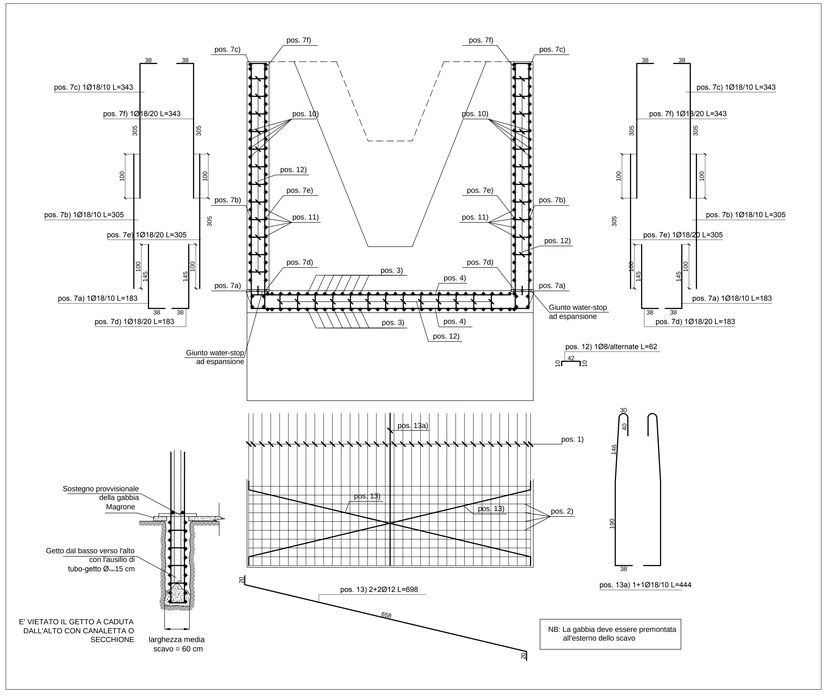

INQUADRAMENTO scala 1:500

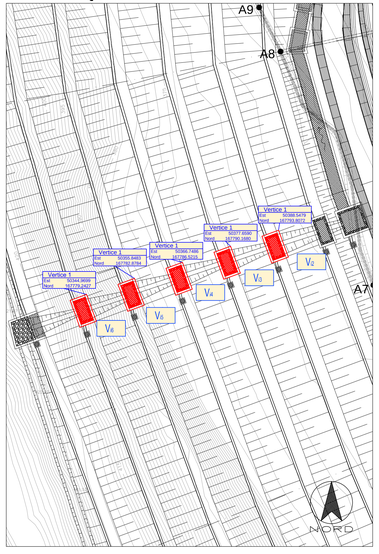

COMMITTENTE:

RFI RETE FERROVIARIA ITALIANA
GRUPPO FERROVIE DELLO STATO ITALIANE

ALTA SORVEGLIANZA:

ITALFERR
GRUPPO FERROVIE DELLO STATO ITALIANE

GENERAL CONTRACTOR:

Consorzio Collegamenti Integrati Veloci

INFRASTRUTTURE FERROVIARIE STRATEGICHE DEFINITE DALLA LEGGE OBIETTIVO N.443/01

TRATTA A.V./A.C. TERZO VALICO DEI GIOVI
PROGETTO DEFINITIVO

RIQUALIFICAZIONE AMBIENTALE VAL LEMME

Vasche Vi2-Vi3-Vi4-Vi5-Vi6 Carpenteria e armatura

GENERAL CONTRACTOR	ITALFERR S.p.A.	SCALA:
Consorzio Cociv, Project Manager Ing. E. Pagani		VARIE
Data: 15/10/2015		

COMMESSA	LOTTO	FASE	ENTE	TIPO DOC.	OPERA/DISCIPLINA	PROGR.	REV.
A301	00	D	CV	BZ	DP0400	019	E

PROGETTAZIONE

Rev.	Descrizione emissione	Redatto	Data	Verificato	Data	Progettista Integratore	Data	IL PROGETTISTA
E00	Prima emissione	FOLTRAN	15/10/2015	PANZZA	15/10/2015	A. Mancarella	15/10/2015	ORDINE DEGLI INGEGNERI DELLA PROVINCIA DI MILANO Ing. Alessandro MANCARELLA n. 24801

n. Elab.

Nome File: A301-00-D-CV-BZ-DP04-00-019-E00

CUP: F81H92000000008