CARPENTERIA - PIANTA scala 1:50

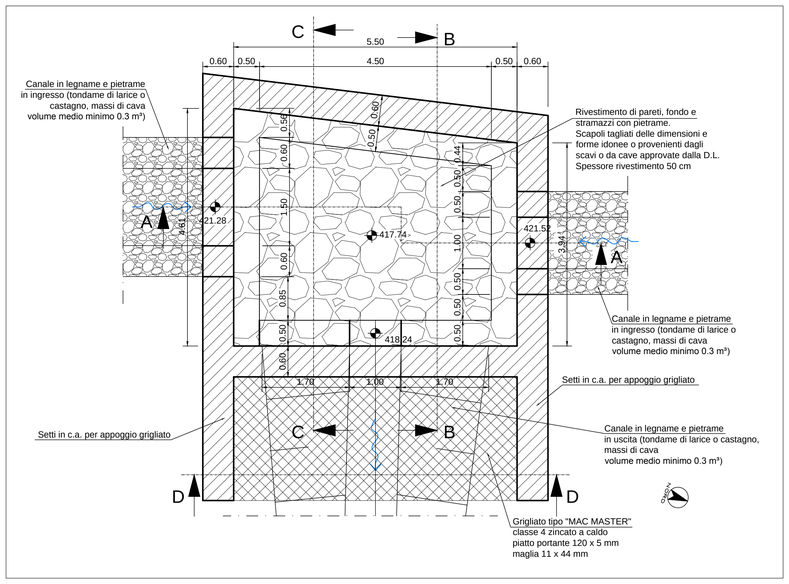

CARPENTERIA - SEZIONE C-C scala 1:50

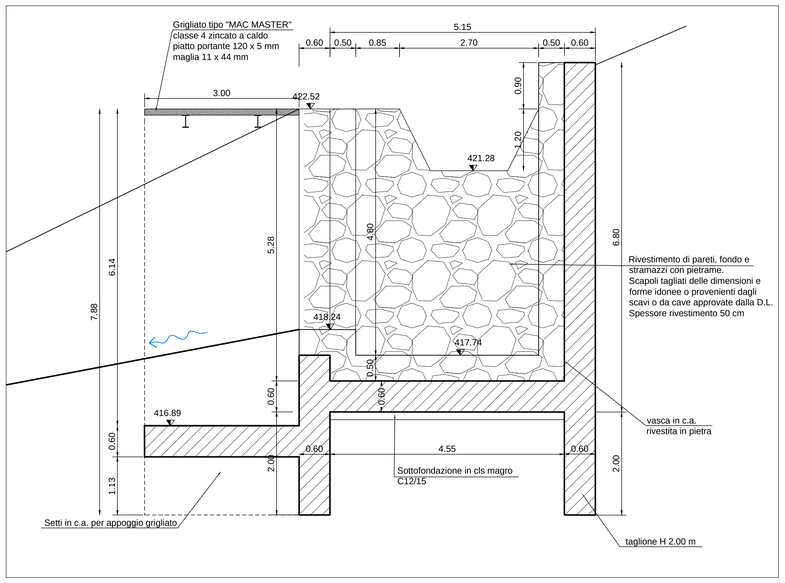

ARMATURA - PIANTA scala 1:50

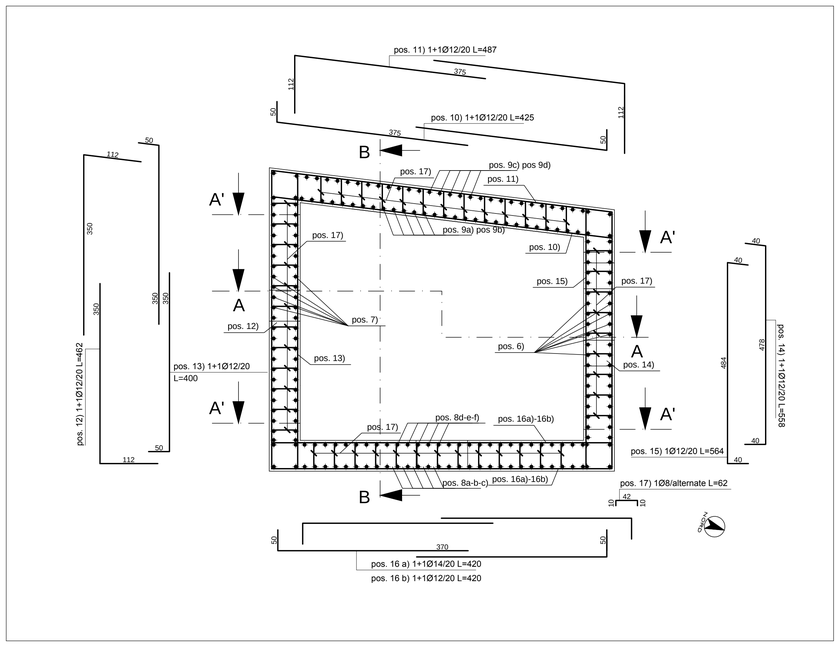

CARPENTERIA - SEZIONE A-A scala 1:50

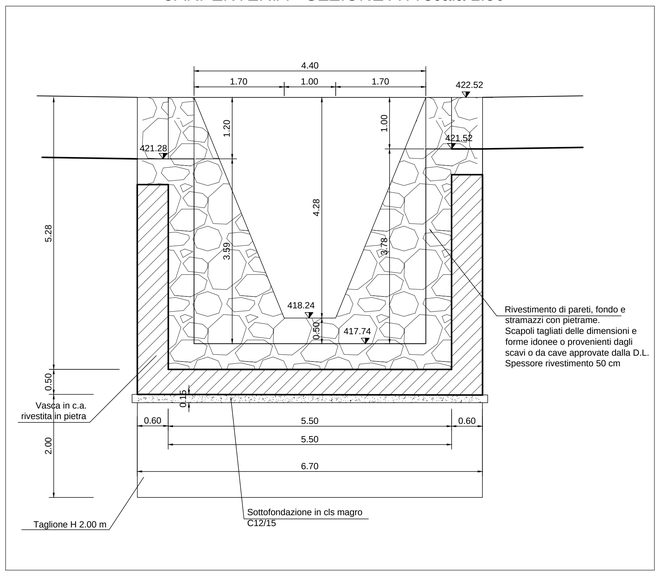

CARPENTERIA - SEZIONE D-D scala 1:50

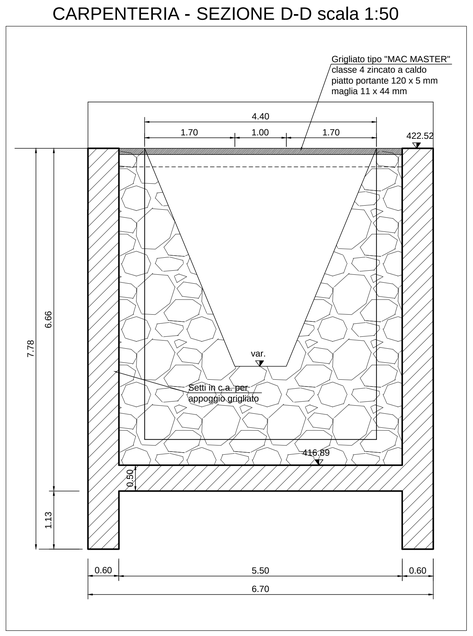

ARMATURA - SEZIONE B-B scala 1:50

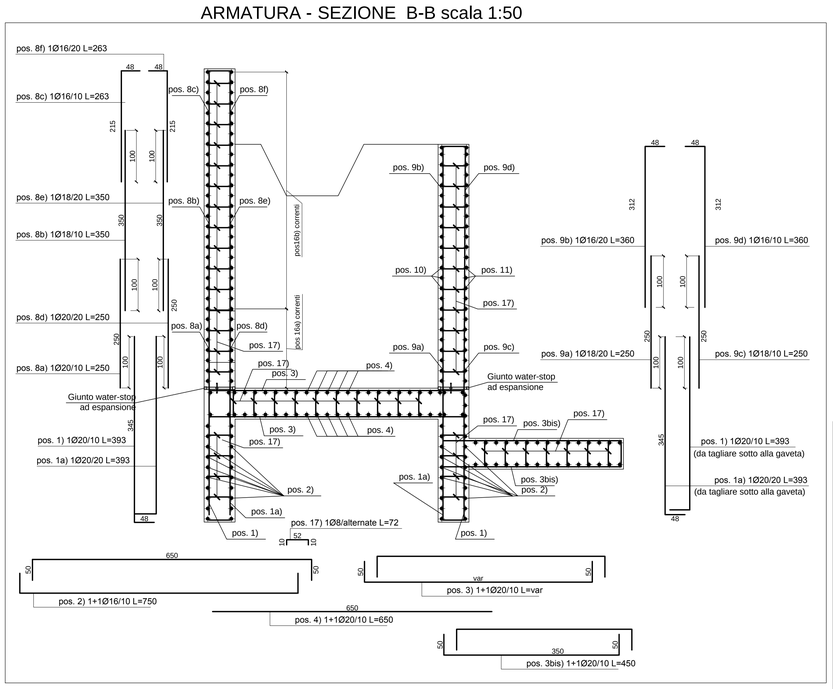

INQUADRAMENTO scala 1:500

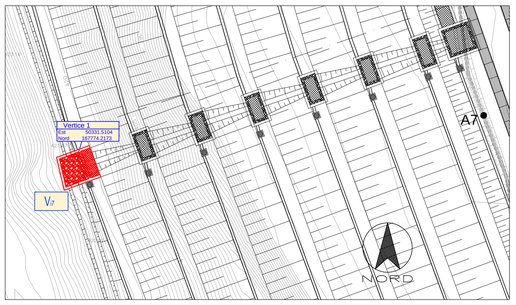

GRIGLIA - TIPOLOGICO SEZIONE scala 1:5

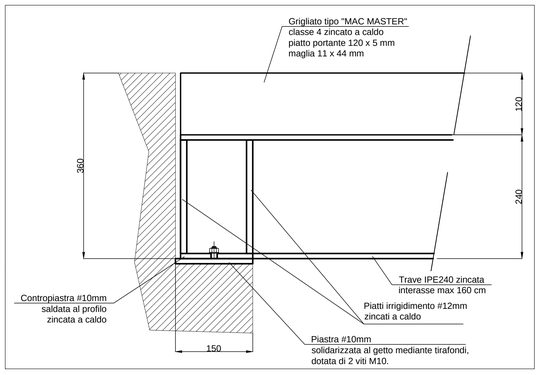

CARPENTERIA - SEZIONE B-B scala 1:50

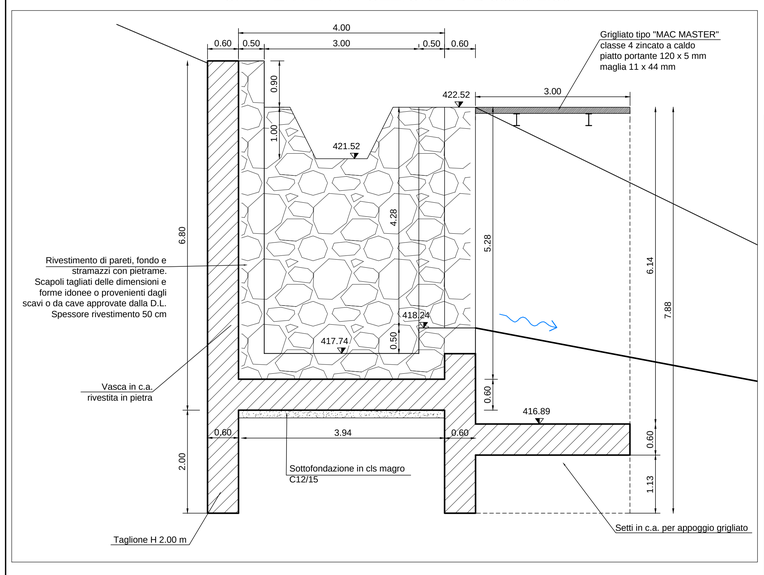

ARMATURA - SEZIONE A-A scala 1:50

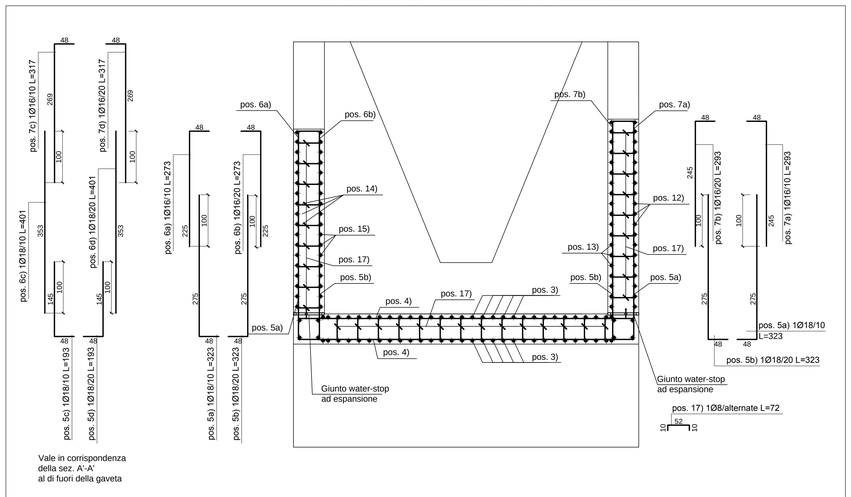

GRIGLIA - STRALCIO PLANIMETRICO Scala 1:5

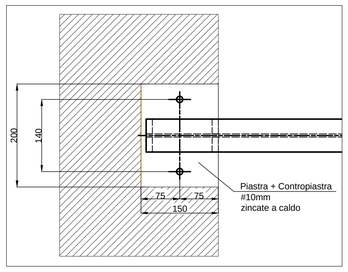

GRIGLIA - PIANTA SCHEMA ORDITURA Scala 1:50

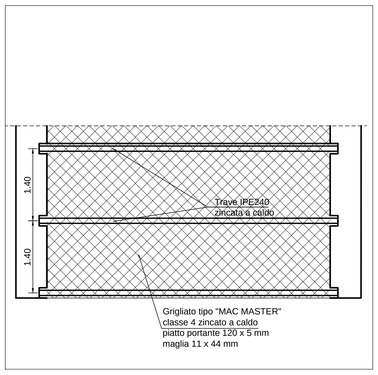

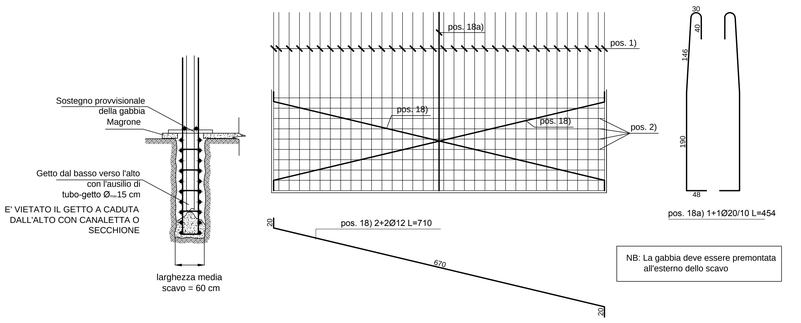

NB: La gabbia deve essere premontata all'esterno dello scavo

TABELLA MATERIALI VASCHE

CALCESTRUZZO
(UNI EN 206-1 / UNI 11104 / UNI EN 1992-1-1)

ELEMENTO	CLASSE DI ESPOSIZIONE	CLASSE DI RESISTENZA MINIMA	Copriferro	Classe di consistenza (*)
FONDAZIONI	XC2	C32/40	4cm +/-1	S4
ELEVAZIONI	XC2	C32/40	4cm +/-1	S4
TAGLIONE DI ANCORAGGIO	XC2	C25/30	4cm +/-1	S3-S5
SOTTOFONDAZIONI IN CLS MAGRO		C12/15		

(*) Per i getti superficiali di finitura sp. 10cm Classe S3
E' richiesto aggregato non gelivo conforme a UNI EN 12620 e diametro massimo 32mm. Per getti di finitura 25mm.
Tutti i getti di cls saranno additivati con componente espansivo e ritiro compensato.
Classe contenuto cloruri Cl 0.2

ACCIAIO per C.A. — B450C controllato in stabilimento, fyk≥ 450 N/mmq, ftk≥ 540 N/mmq

INCIDENZA D'ARMATURA 120 Kg/mc
Caratteristiche generali: saldabilità, aderenza migliorata, controllo permanente in stabilimento

ACCIAIO per grigliati — S355J2 – S235JR

COMMITTENTE:
RFI RETE FERROVIARIA ITALIANA — GRUPPO FERROVIE DELLO STATO ITALIANE

ALTA SORVEGLIANZA:
ITALFERR — GRUPPO FERROVIE DELLO STATO ITALIANE

GENERAL CONTRACTOR:
COCIV — Consorzio Collegamenti Integrati Velocì

INFRASTRUTTURE FERROVIARIE STRATEGICHE DEFINITE DALLA LEGGE OBIETTIVO N.443/01

TRATTA A.V./A.C. TERZO VALICO DEI GIOVI
PROGETTO DEFINITIVO

RIQUALIFICAZIONE AMBIENTALE VAL LEMME

Vasca Vi7 Carpenteria e armatura

GENERAL CONTRACTOR	ITALFERR S.p.A.	SCALA:
Consorzio **Cociv** Project Manager Ing. E. Pagani		VARIE
Data: 15/10/2015		

COMMESSA	LOTTO	FASE	ENTE	TIPO DOC.	OPERA/DISCIPLINA	PROGR.	REV.
A301	00	D	CV	BZ	DP0400	020	E

PROGETTAZIONE

Rev.	Descrizione emissione	Redatto	Data	Verificato	Data	Progettista integratore	Data	IL PROGETTISTA
E00	Prima emissione	FQTRAN	15/10/2015	PANEZZA	15/10/2015	A. Moncada	15/10/2015	ORDINE INGEGNERI della PROV. di TORINO n. 9480

n. Elab. — Nome File: A301-00-D-CV-BZ-DP04-00-020-E00
CUP: F81H92000000008