POZZETTO PROVVISORIO PER CAPTAZIONE E SOLLEVAMENTO ACQUE DI LAVORAZIONE IN CORSO D'OPERA E DRENAGGIO ACQUE METEORICHE

scala 1:20

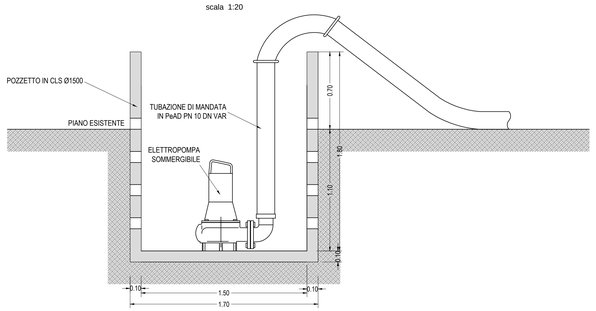

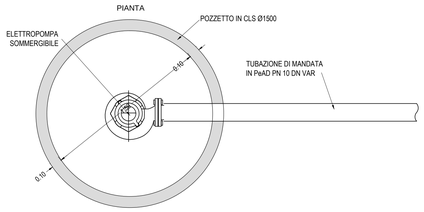

DETTAGLIO 1
POZZETTO DI DISCONNESSIONE "P1" IN CLS PREFABBRICATO 150X120 cm CON CHIUSINO IN GHISA CLASSE D400

Scala 1:20

Sezione A-A

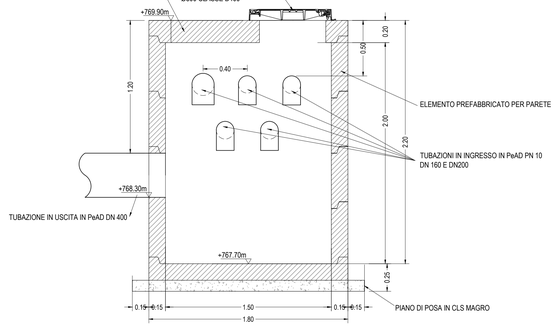

Pianta

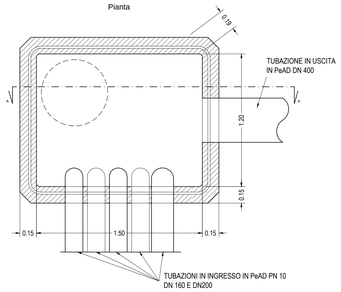

ELEMENTO PREFABBRICATO PER PARETE: PIANTA
Scala 1:20

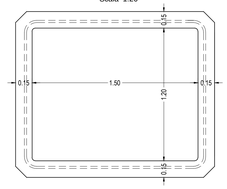

ELEMENTO PREFABBRICATO PER PARETE: SEZIONE
Scala 1:20

SOLETTA DI COPERTURA PREFABBRICATA: PIANTA
Scala 1:20

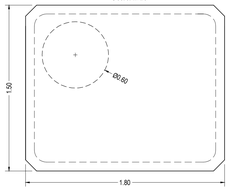

SOLETTA DI COPERTURA PREFABBRICATA: SEZIONE
Scala 1:10

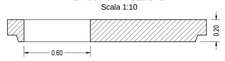

STRALCIO PLANIMETRICO DI INQUADRAMENTO UBICAZIONE POZZETTO DI DISCONNESSIONE "P1"

scala 1:1000

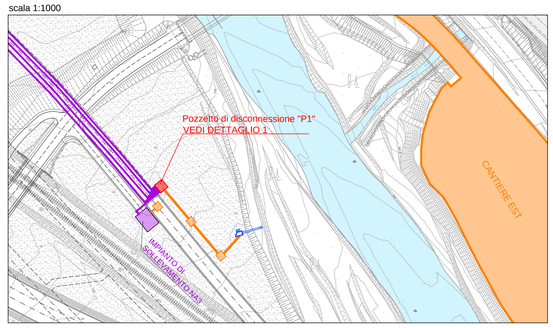

SEZIONE TIPO DI SCAVO-RINTERRO ESTERNO ALLA VIBILITA'

scala 1:10

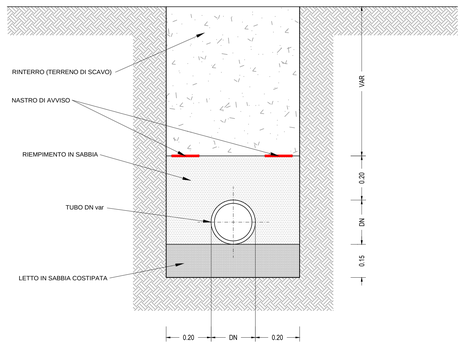

NOTE:
- L'ALTEZZA DEL RINTERRO RISULTA VARIABILE SIA PER LE CONDOTTE IN PRESSIONE CHE PER QUELLE A GRAVITA' E COMUNQUE NON INFERIORE A 70.0 cm

NOTE GENERALI

–COLLETTORE CON FUNZIONAMENTO A GRAVITA': TUBI IN POLIPROPILENE A TRE STRATI CON PARETE INTERNA LISCIA, CLASSE SN 12 KN/mq CON RINFIANCO IN SABBIA

–TUBAZIONI IN PRESSIONE: IN POLIETILENE AD ALTA DENSITA' PE100 PN10 CON RINFIANCO IN SABBIA O ACCIAIO INOX UNI 6363 TIPO Fe510

Maßstab / Scala 1 : 10

0,5m 0 0,5m 1m

Bearbeitungsstand
Stato di elaborazione

Revision Revisione	Änderungen Modifiche	Verantwortlicher Änderung Responsabile modifica	Datum Data
00	Erstversion / Prima Versione	D.Azzarolli	06.08.2015
01	Anmerkungen BBT / Osservazioni BBT	D.Azzarolli	16.11.2015
02			
03			
04			
05			

POZZETTO DI ISPEZIONE PREFABBRICATO IN CLS 100x100cm CON CHIUSINO IN GHISA CLASSE D400 Ø800 PER CONDOTTE A GRAVITA'

Scala 1:20

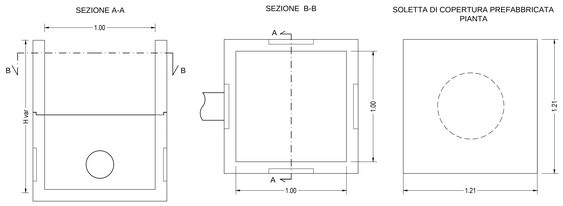

POZZETTO PREFABBRICATO IN CLS 80x80cm CON GRIGLIA IN GHISA CLASSE D400 PER CONDOTTE A GRAVITA'

Scala 1:20

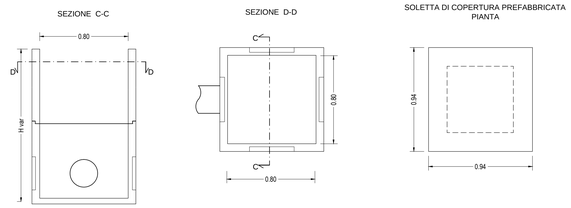

POZZETTO DI SCARICO FOGNATURA NERA IN PRESSIONE PREFABBRICATO IN CLS 120x150cm CON CHIUSINI IN GHISA Ø800 CLASSE D400

Scala 1:20

Pianta

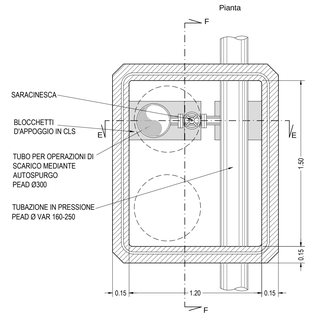

SOLETTA DI COPERTURA PREFABBRICATA: PIANTA
Scala 1:20

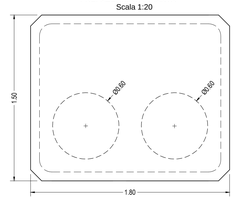

NOTA: PER GLI ELEMENTI PREFABBRICATI DEL POZZETTO SI VEDA IL DETTAGLIO 1 "POZZETTO DI DISCONNESSIONE P1"

PARTICOLARE CHIUSINO IN GHISA SFEROIDALE Ø800

Classe D400 (carico di rottura > kN400
secondo norme UNI-EN124
peso kg 62

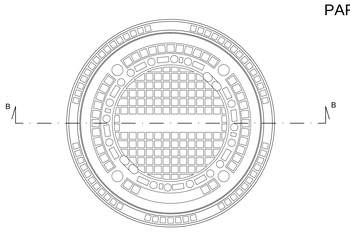

PARTICOLARE GRIGLIA IN GHISA SFEROIDALE

Classe D400 (carico di rottura > kN400
secondo norme UNI-EN124
peso kg 62)

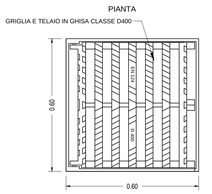

Scala 1:10

SEZIONE B-B

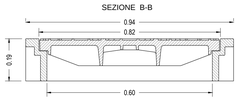

SEZIONE TRASVERSALE

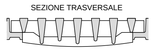

POZZETTO PER INSTALLAZIONE SFIATO AUTOMATICO FOGNATURA NERA IN PRESSIONE PREFABBRICATO IN CLS 100x100cm CON CHIUSINI IN GHISA Ø800 CLASSE D400

Scala 1:20

Sezione G-G

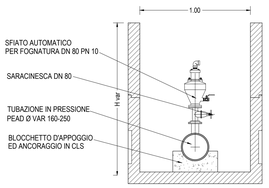

Pianta

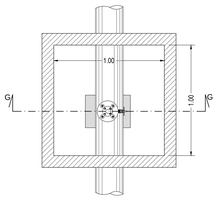

NOTA: PER GLI ELEMENTI PREFABBRICATI DEL POZZETTO SI VEDA IL DETTAGLIO DEI POZZETTI DI ISPEZIONE PER CONDOTTE A GRAVITÀ

POZZETTO DI SCARICO FOGNATURA NERA IN PRESSIONE PREFABBRICATO IN CLS 120x150cm CON CHIUSINI IN GHISA Ø800 CLASSE D400

Sezione E-E

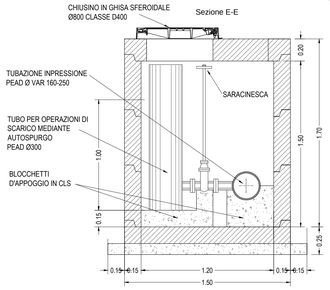

Sezione F-F

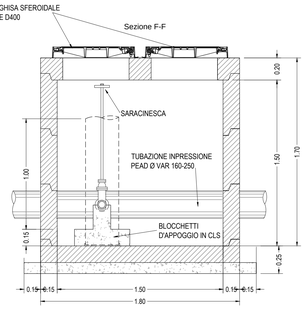

Mit Beteiligung der Europäischen Union aus dem Haushalt der Transeuropäischen Verkehrsnetze finanziertes Vorhaben.
Opera finanziata con la partecipazione dell' Unione Europea attraverso il bilancio delle reti di trasporto transeuropee

Ausbau Eisenbahnachse München-Verona
BRENNER BASISTUNNEL
Ausführungsprojekt

Potenziamento asse ferroviario Monaco - Verona
GALLERIA DI BASE DEL BRENNERO
Progetto esecutivo

Sub-Baulos Hauptbauwerke Eisackunterquerung
Sublotto di costruzione Opere Principali Sottoattraversamento Isarco

Fachbereich: 04 - Hydraulik und Hydrologie
Settore: 04 - Idraulica ed idrologia
Thema: Gewässerschutz, Kläranlage
Tema: Salvaguardia delle risorse idriche, impianto di depurazione
Dokumentenart: Konstruktive Detaile
Tipo documento: Dettagli costruttivi
Titel: Baudetails der Drainagen, Blatt 1
Titolo: Particolari costruttivi opere di drenaggio - Tav. 1

Ausführende Unternehmen / Imprese esecutrici: ISARCO
Bauoffizie / Manderia: salini impregilo
Auftragnehmer / Mandatari: STRABAG
COLLINI
Bearbeitung des Dokuments / Elaborazione del documento: rpa — Datum / Data: 16.11.2015 — D.Azzarolli
Bearbeitet / Elaborato: 16.11.2015 — D. Bonadies
Geprüft / Verificato: 16.11.2015 — D. Bonadies
Freigegeben / Autorizzato: 16.11.2015 — N. Meissiro
Gesehen BBT / Visto BBT_RUP: A. Lombardi
Auftragnehmer / Mandatario: rpa — GPingegneria — ROCKSOIL — SEMIRINO
Massstab / Scala: varie
Projekt-kilometer / Chilometro progetto: von / da 54+015; bis / a 56+100
Bau-kilometer / Chilometro opera: von / da; bis / a
Status Dokument / Stato documento
Staat Stato: 02 | Los Lotto: H71 | Einheit Unità: AF | Nummer Numero: 002 | Fachbereich Settore: 04 | Thema Tema: 01 | ID Nummer num. ID: 024.01 | Vertrag Contratto: B0115 | Nummer Codice: 00552 | Dok.art Tipo doc.: 5B4 | Rev. Rev.: 01

1.0 m²