SEZIONE PASSERELLA - Scala 1:25

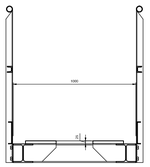

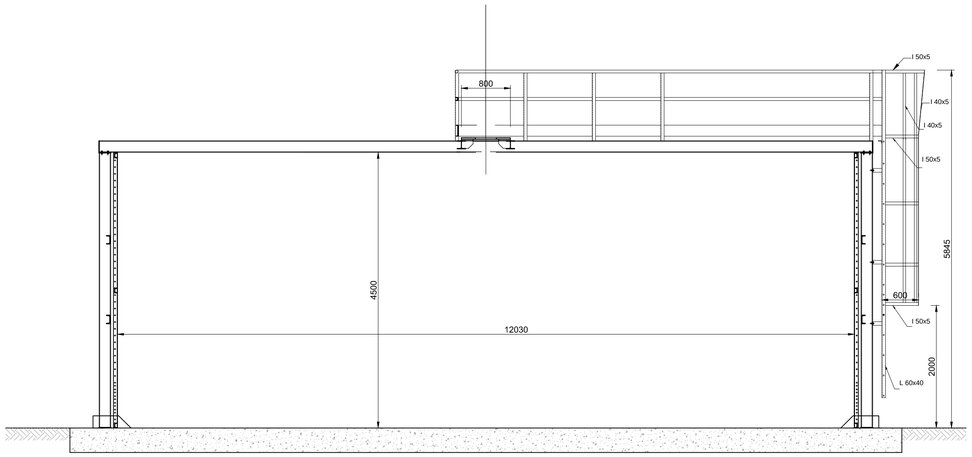

SEZ. A-A' - Scala 1:50

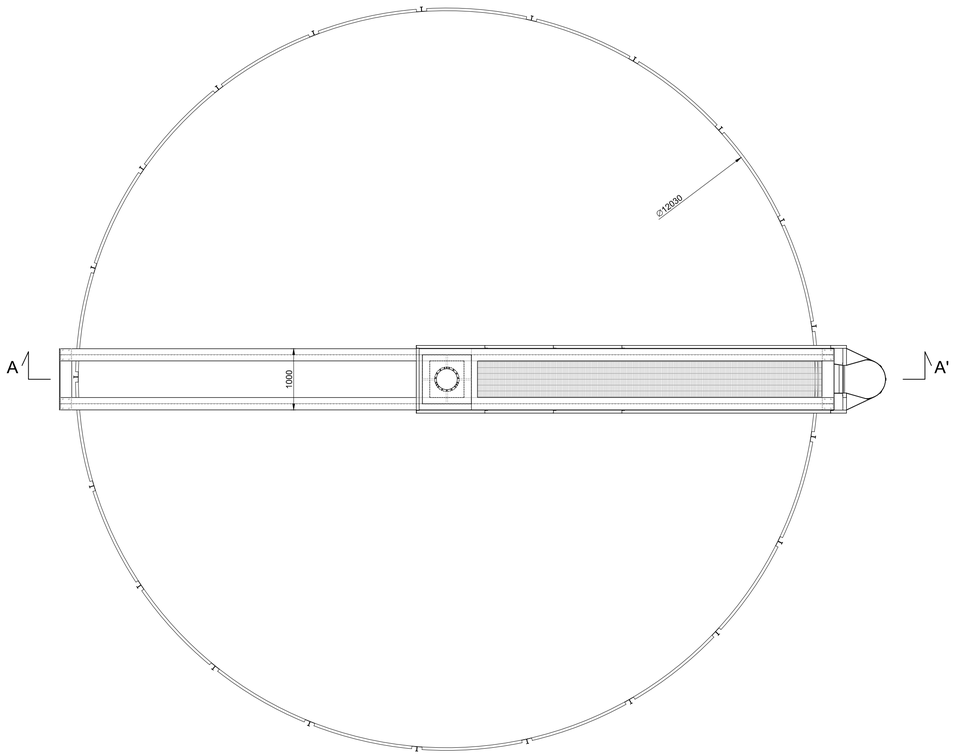

Pianta - scala 1:50

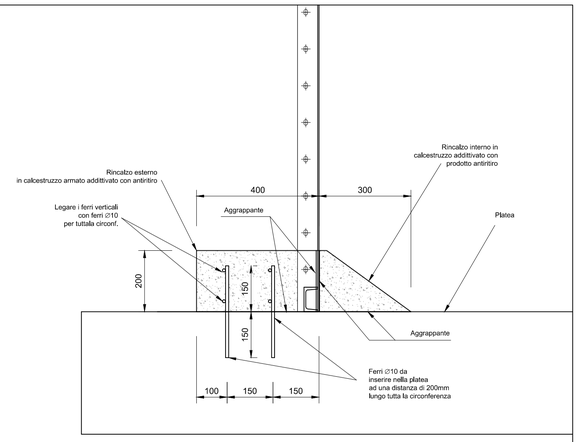

PARTIC. 2

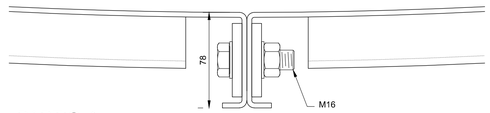

PARTIC. 1
Dettaglio giunzione pannelli

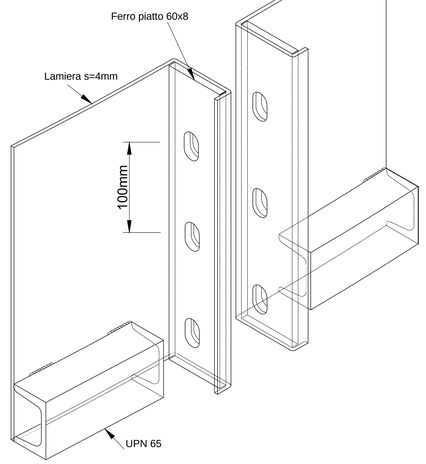

DETTAGLIO GIUNZIONE PANNELLI

CARATTERISTICHE DEI MATERIALI
BAUMATERIAL-MERKMALE

		MAGRONE MAGERBETON	PLATEA DI FONDAZIONE FUNDAMENTPLATTE	MURI - CORDOLI MAUER	STRUTTURE METALLICHE IN ELEVAZIONE
CALCESTRUZZO / BETON	Copriferro (interno) Betonüberdeckung (innen)	-	50 mm	50 mm	-
	Copriferro (esterno) Betonüberdeckung (außen)	-	50 mm	50 mm	-
	Tipo Typ	C 12/15	C 28/35	C 28/35	-
	Classe di esposizione Expositionsklasse	X0	XA1	XA1	-
	A/C max W/B max	-	0,55	0,55	-
	Slump	-	S3	S3	-
	Cemento Tipo Zement Typ	325	425	425	-
	Diametro max inerti Max Korndurchmesser	-	25 mm	25 mm	-
ACCIAIO TIPO STAHL TYP		-	B 450 C	B 450 C	-
ACCIAIO PROFILI TUBOLARI		-	-	-	S275HJ2
ACCIAIO PROFILI TIPO H		-	-	-	S275J2
CLASSE VITI BULLONI		-	-	-	8,8
CLASSE DADI BULLONI		-	-	-	8
SALDATURE		COMPLETA PENETRAZIONE DI SP. MIN. PARI AL MINORE DEI PIATTI DA COLLEGARE			

NOTE: - LE SOVRAPPOSIZIONI, OVE NON SPECIFICATE, DEVONO ESSERE MINIMO 50 DIAMETRI;
-PREDISPORRE FORI PER INGRESSO E USCITA TUBAZIONI

Bearbeitungsstand
Stato di elaborazione

Revision Revisione	Änderungen Modifiche	Verantwortlicher Änderung Responsabile modifica	Datum Data
00	Erstversion / Prima Versione	L. Bragetta	31.07.2015
01	Bemerkungen BBT / Osservazioni BBT	L. Bragetta	16.11.2015
02			
03			
04			
05			

Mit Beteiligung der Europäischen Union aus dem Haushalt der Transeuropäischen Verkehrsnetze finanziertes Vorhaben
Opera finanziata con la partecipazione dell' Unione Europea attraverso il bilancio delle reti di trasporto transeuropee

Ausbau Eisenbahnachse München-Verona
BRENNER BASISTUNNEL
Ausführungsprojekt

Potenziamento asse ferroviario Monaco - Verona
GALLERIA DI BASE DEL BRENNERO
Progetto esecutivo

Sub-Baulos Hauptbauwerke Eisackunterquerung
Sublotto di costruzione Opere Principali Sottoattraversamento Isarco

Fachbereich: 04 - Hydraulik und Hydrologie
Settore: 04 - Idraulica ed Idrologia
Thema: Gewässerschutz, Kläranlage
Tema: Salvaguardia delle risorse idriche, impianto di depurazione
Dokumentenart: Grundriss
Tipo documento: Pianta
Titel: Wanne für den Abbau von Nitriten Grundriss, Schnitte und Details
Titolo: Vasca di abbattimento nitriti Pianta, Sezioni e Particolari

Ausführende Unternehmen / Imprese esecutrici: ISARCO, salini impregilo, STRABAG, COLLINI LAVORI S.p.A.
Beauftragte / Mandataria: rpa
Auftraggeber / Mandante: STRABAG
Auftraggeber / Mandante: rpa, GPingegneria, ROCKSOIL, SEMMELLE
Ergänzung technische Koordinierung: rpa
Technische Koordinierung: rpa
Ausführende Planung: GALLERIA DI BASE DEL BRENNERO - BRENNER BASISTUNNEL BBT SE

Bearbeitung des Dokuments / Elaborazione del documento: rpa
Datum / Data: 16.11.2015
Bearbeitet / Elaborato: L. Bragetta
Geprüft / Verificato: 16.11.2015 D. Bonadies
Freigegeben / Autorizzato: 16.11.2015 N. Meistro
Gesehen BBT / Visto BBT_RUP: A. Lombardi
Massstab / Scala: 1:50

ORDINE DEGLI INGEGNERI DELLA PROVINCIA DI BOLZANO — Sezione A N° A829 — DOTTORE INGEGNERE DINO BONADIES — SETTORE CIVILE E AMBIENTALE / SETTORE INDUSTRIALE / SETTORE DELL'INFORMAZIONE

Projekt-kilometer / Chilometro progetto	von / da bis / a bei / al	54+015 56+100	Bau-kilometer / Chilometro opera	von / da bis / a bei / al			Status Dokument / Stato documento			
Staat Stato	Los Lotto	Einheit Unità	Nummer Numero	Fachbereich Settore	Thema Tema	ID Numm. num. ID	Vertrag Contratto	Nummer Codice	Dok.art Tipo doc.	Rev. Rev.
02	H71	AF	002	04	01	032.00	B0115	00560	2B2	01

0.50m²