SEZIONE PASSERELLA - Scala 1:25

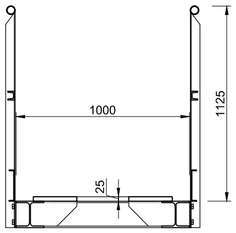

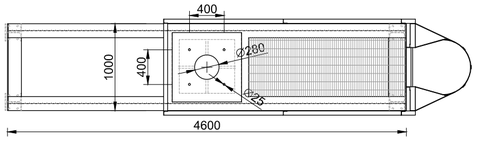

PIANTA PASSERELLA - Scala 1:50

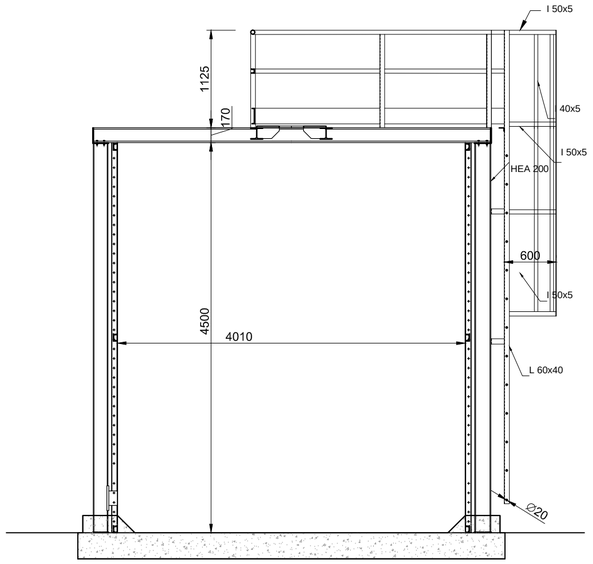

SEZ. A-A' - Scala 1:50

CARATTERISTICHE DEI MATERIALI
BAUMATERIAL-MERKMALE

		MAGRONE MAGERBETON	PLATEA DI FONDAZIONE FUNDAMENTPLATTE	MURI - CORDOLI MAUER	STRUTTURE METALLICHE IN ELEVAZIONE
CALCESTRUZZO / BETON	Copriferro (interno) Betonüberdeckung (innen)	-	50 mm	50 mm	-
	Copriferro (esterno) Betonüberdeckung (außen)	-	50 mm	50 mm	-
	Tipo Typ	C 12/15	C 28/35	C 28/35	-
	Classe di esposizione Expositionsklasse	X0	XA1	XA1	-
	A/C max W/B max	-	0.55	0.55	-
	Slump	-	S3	S3	-
	Cemento Tipo Zement Typ	325	425	425	-
	Diametro max inerti Max Korndurchmesser	-	25 mm	25 mm	-
ACCIAIO TIPO STAHL TYP		-	B 450 C	B 450 C	-
ACCIAIO PROFILI TUBOLARI		-	-	-	S275HJ2
ACCIAIO PROFILI TIPO H		-	-	-	S275J2
CLASSE VITI BULLONI		-	-	-	8.8
CLASSE DADI BULLONI		-	-	-	8
SALDATURE		COMPLETA PENETRAZIONE DI SP. MIN. PARI AL MINORE DEI PIATTI DA COLLEGARE			

NOTE: - LE SOVRAPPOSIZIONI, OVE NON SPECIFICATE, DEVONO ESSERE MINIMO 50 DIAMETRI;
-PREDISPORRE FORI PER INGRESSO E USCITA TUBAZIONI

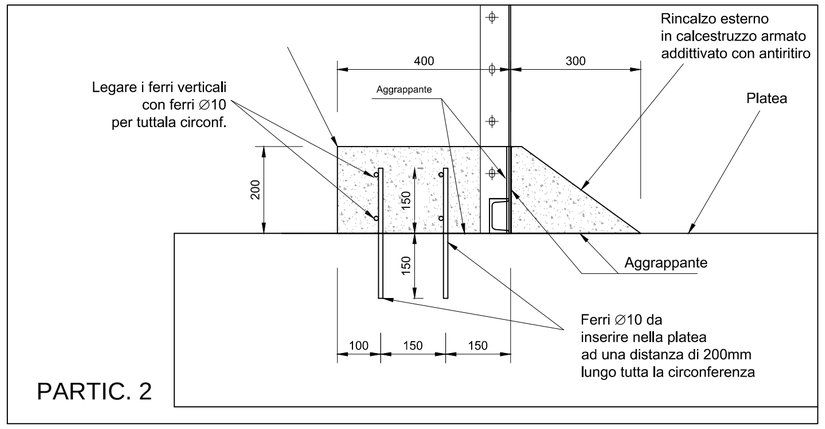

PARTIC. 2

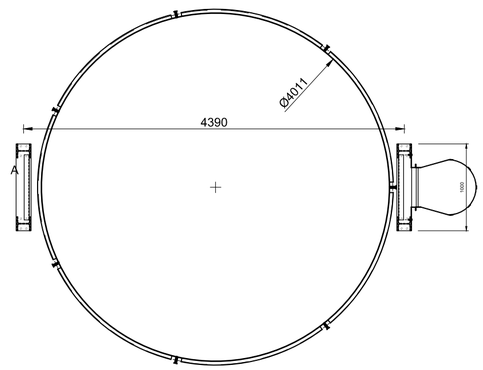

Pianta - scala 1:50

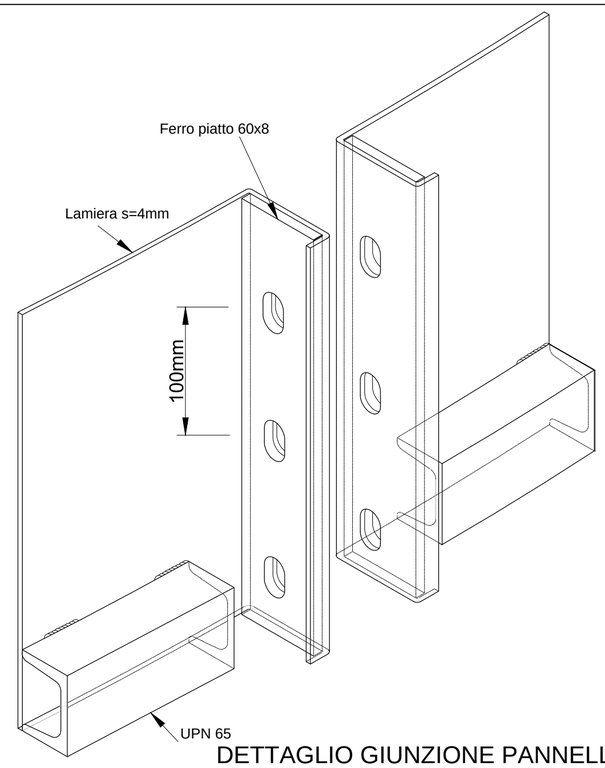

DETTAGLIO GIUNZIONE PANNELLI

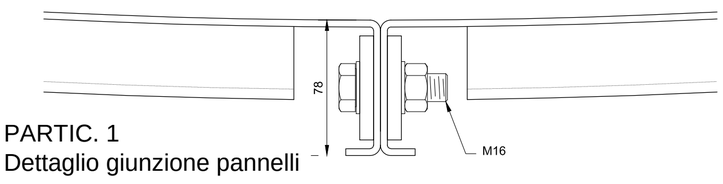

PARTIC. 1
Dettaglio giunzione pannelli

Bearbeitungsstand
Stato di elaborazione

Revision Revisione	Änderungen Modifiche	Verantwortlicher Änderung Responsabile modifica	Datum Data
00	Erstversion / Prima Versione	L. Bragetta	31.07.2015
01	Bemerkungen BBT / Osservazioni BBT	L. Bragetta	16.11.2015
02			
03			
04			
05			

Mit Beteiligung der Europäischen Union aus dem Haushalt der Transeuropäischen Verkehrsnetze finanziertes Vorhaben

Opera finanziata con la partecipazione dell' Unione Europea attraverso il bilancio delle reti di transporto transeuropee

BBT Galleria di Base del Brennero Brenner Basistunnel BBT SE

Ausbau Eisenbahnachse München-Verona

BRENNER BASISTUNNEL

Ausführungsprojekt

Potenziamento asse ferroviario Monaco - Verona

GALLERIA DI BASE DEL BRENNERO

Progetto esecutivo

Sub-Baulos Hauptbauwerke Eisackunterquerung
Sublotto di costruzione Opere Principali Sottoattraversamento Isarco

Fachbereich
04 - Hydraulik und Hydrologie

Settore
04 - Idraulica ed Idrologia

Thema
Gewässerschutz, Kläranlage

Tema
Salvaguardia delle risorse idriche, impianto di depurazione

Dokumentenart
Grundriss

Tipo documento
Pianta

Titel
Auffangwanne und Endneutralisierung
Grundriss, Schnitte und Details

Titolo
Vasca di ripresa e neutralizzazione finale
Pianta, Sezioni e Particolari

Ausführende Unternehmen / Imprese esecutrici: ISARCO S.r.l.
Beauftragte / Mandataria: salini impregilo
Auftraggeber / Mandanti: STRABAG; COLLINI LAVORI S.p.A.

Generalprojektant / Coordinamento progettazione: rpa
Auftraggeber / Progettisti: rpa
Auftraggeber / Mandataria: GPingegneria GESTIONE PROGETTI D'INGEGNERIA srl
Ergänzung fachmännische Durchführung / Integrazione tecnica: ROCKSOIL S.p.A.; SIRMBENELLI CONSULTING

INGEGNERI DELLA PROVINCIA DI PERUGIA ORDINE DEGLI — Sezione A N° A829 — DOTTORE INGEGNERE DINO BONADIES — SETTORI CIVILE E AMBIENTALE, SETTORE INDUSTRIALE, SETTORE DELL'INFORMAZIONE

Bearbeitung des Dokuments / Elaborazione del documento	Datum / Data	Name / Nome
Bearbeitet / Elaborato	16.11.2015	L. Bragetta
Geprüft / Verificato	16.11.2015	D. Bonadies
Freigegeben / Autorizzato	16.11.2015	N. Meistro
Gesehen BBT / Visto BBT_RUP		A. Lombardi
Massstab / Scala	1:50	

GALLERIA DI BASE DEL BRENNERO - BRENNER BASISTUNNEL BBT SE

Projekt-kilometer / Chilometro progetto	von / da bis / a bei / al	54+015 56+100	Bau-kilometer / Chilometro opera	von / da bis / a bei / al			Status Dokument / Stato documento			
Staat Stato	Los Lotto	Einheit Unità	Nummer Numero	Fachbereich Settore	Thema Tema	ID Numm. num. ID	Vertrag Contratto	Nummer Codice	Dok.art Tipo doc.	Rev. Rev.
02	H71	AF	002	04	01	033.00	B0115	00561	2B2	01

0.50m²