STAZIONE DI SOLLEVAMENTO - SCHEMA DI MESSA A TERRA
PUMPSTATION - ERDUNGSSCHEMA

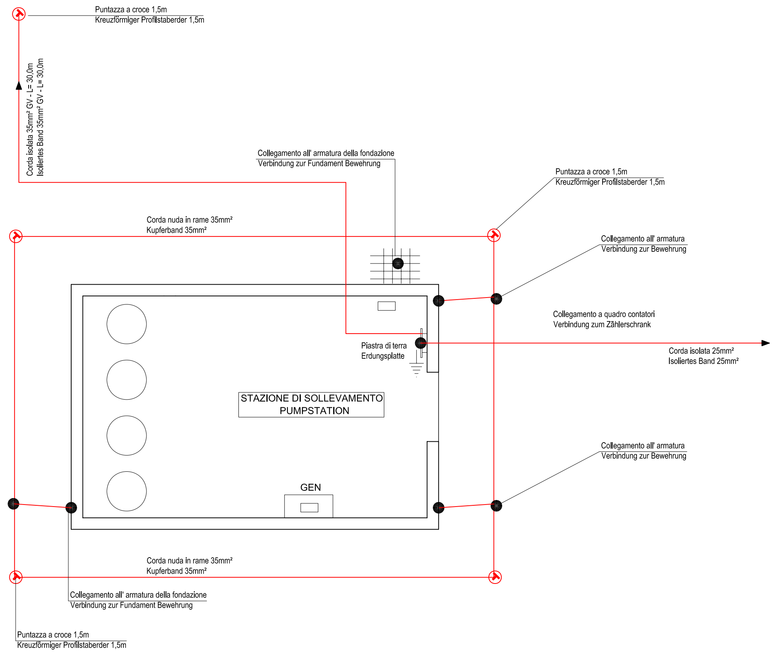

SEZIONE B'-B' S 1:50
SCHNITT B'-B' M 1:50

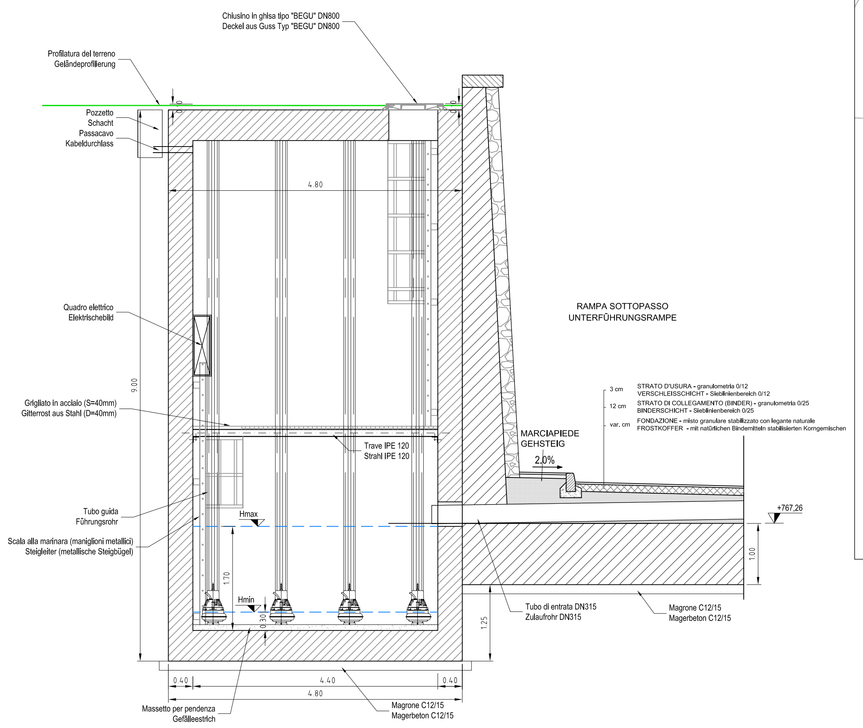

STAZIONE DI SOLLEVAMENTO - UBICAZIONE S 1:100
PUMPSTATION - STANDORT M 1:100

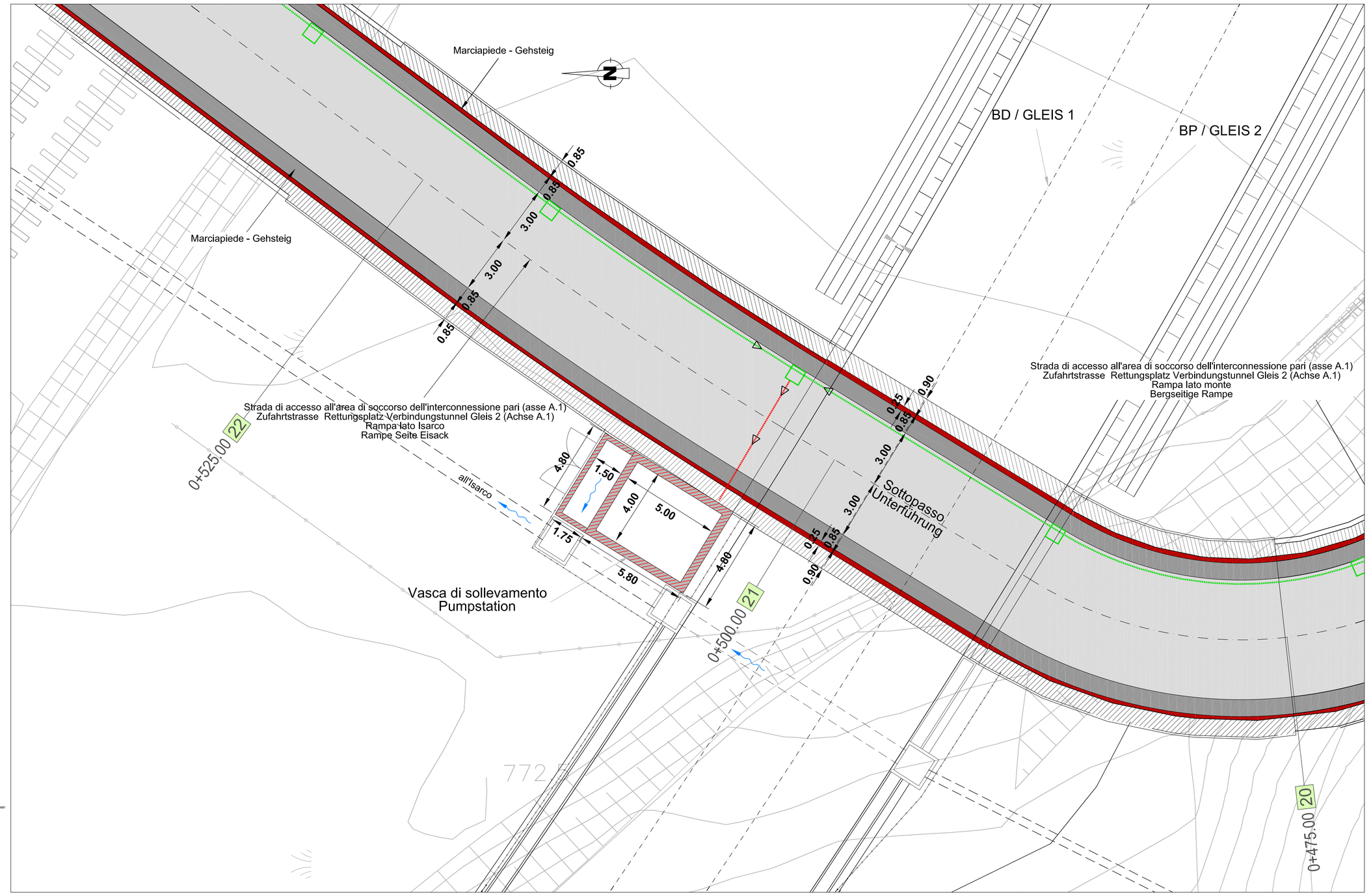

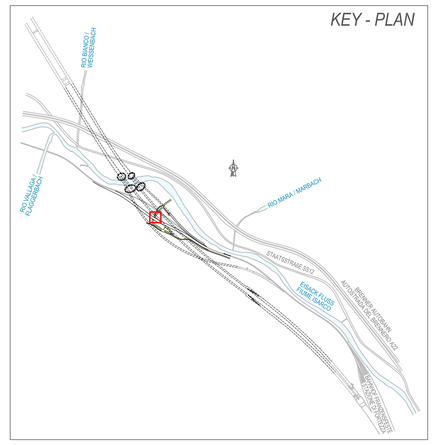

CARATTERISTICHE POMPE - MERKMALE PUMPEN

- Installazione in immersione, con piede e tubi guida per l'estrazione)
- Einbauart P (bleibt eingetaucht, mit Fuß und Führungsrohren für die Extraktion)
- n° avviamenti/ora: 15
- Zahl der Antriebe pro Stunde: 15
- Portata nominale: 17 l/s
- Nennbereich: 17 l/s
- Intervallo di prevalenza: 7,4 - 8,8 m
- Abstand der Förderhöhe: 7,4-8,8 m
- Tubo di mandata: 100 mm, PE, PN10
- Förderleitung: 100 mm, PE, PN10
- Dimensioni: larghezza 400 mm, altezza 660 mm
- Maße: Breite 400 mm, Höhe 660 mm
- Potenza nominale: 4,7 kW
- Nennleistung: 4,7 kW

LEGENDA
LEGENDE

- Tubo in polipropilene (PP) DN 200mm / Polypropylen-Rohr (PP) DN 200mm
- Tubo in polipropilene (PP) DN 300mm / Polypropylen-Rohr (PP) DN 300mm
- Pozzetto in cls 91x67xH38/47 cm + caditoia a griglia e bocca di lupo, in ghisa, classe C250 / Betonschacht 91x67xH38/47m + Strasseneinlauf mit Rost und Öffnung, aus Guss, Klasse C250

Bearbeitungsstand
Stato di elaborazione

Revision Revisione	Änderungen Modifiche	Verantwortlicher Änderung Responsabile modifica	Datum Data
00	Erstversion / Prima Versione	D. Azzarà	06.08.2015
01	Anmerkungen BBT / Osservazioni BBT	D. Azzarà	30.11.2015
02			
03			
04			
05			

SEZIONE A-A S 1:50
SCHNITT A-A M 1:50

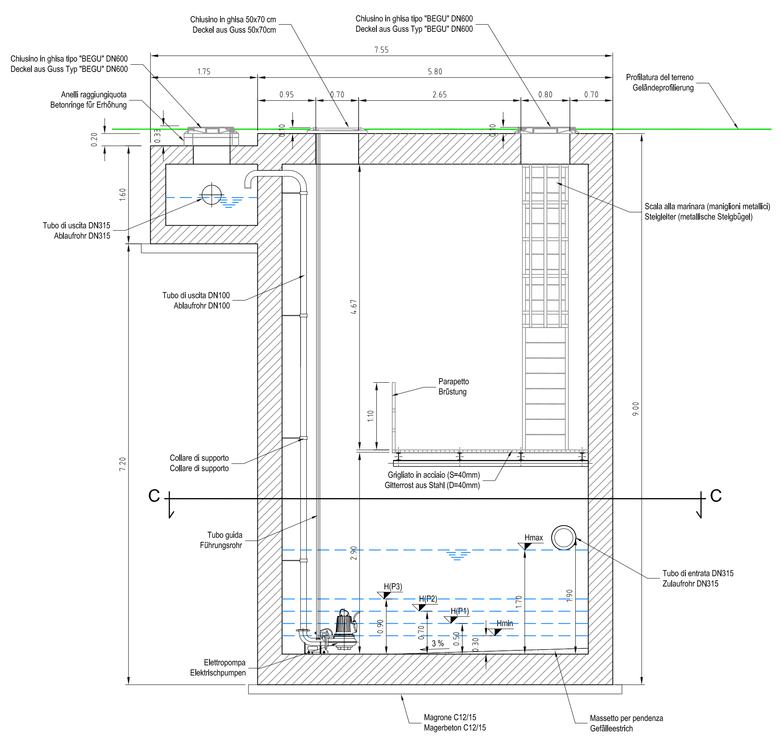

SEZIONE B-B S 1:50
SCHNITT B-B M 1:50

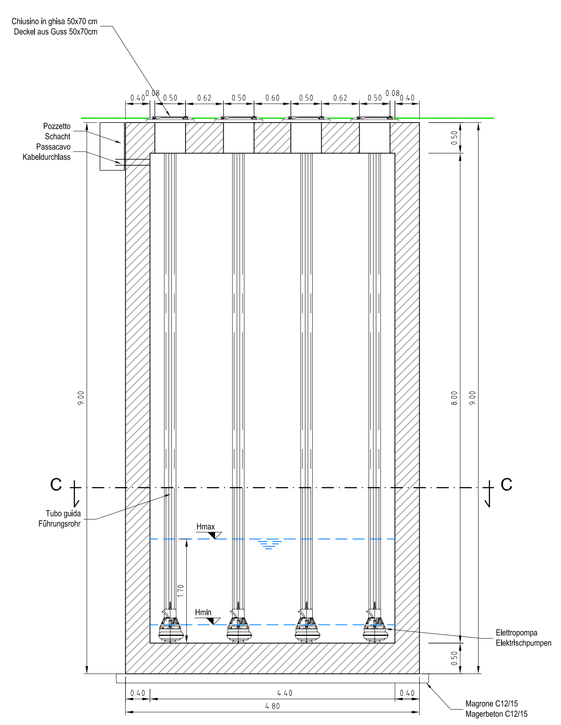

STAZIONE DI SOLLEVAMENTO - PIANTA S 1:50
PUMPSTATION - LAGEPLAN M 1:50

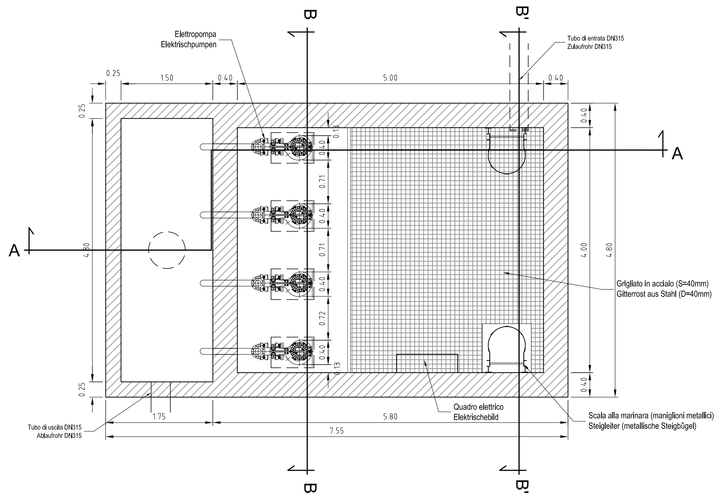

SEZIONE C-C S 1:50
SCHNITT C-C M 1:50

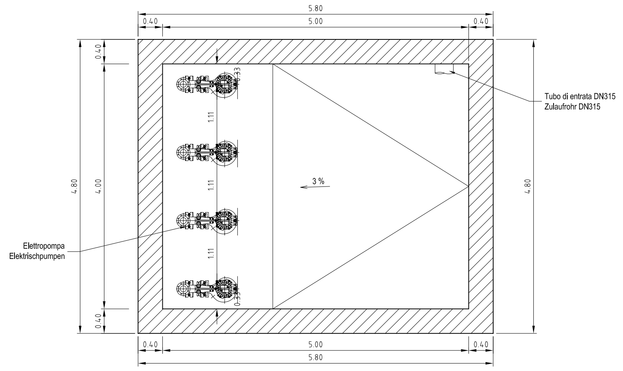

DETTAGLIO COLLARE DI SUPPORTO TUBAZIONE DN100
DETTAGLIO COLLARE DI SUPPORTO TUBAZIONE DN100

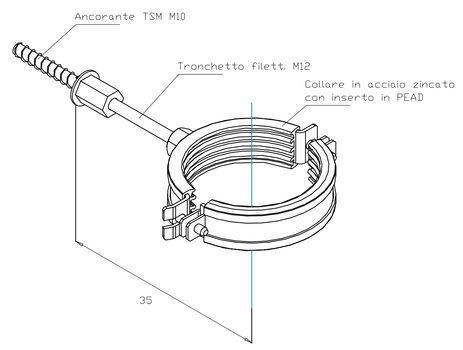

Mit Beteiligung der Europäischen Union aus dem Haushalt der Transeuropäischen Verkehrsnetze Beurteilten Vorhaben
Opera Finanziata con la partecipazione dell' Unione Europea attraverso il bilancio delle reti di trasporto transeuropee

Ausbau Eisenbahnachse München-Verona

BRENNER BASISTUNNEL

Ausführungsprojekt

Potenziamento asse ferroviario Monaco - Verona

GALLERIA DI BASE DEL BRENNERO

Progetto esecutivo

Sub-Baulos Hauptbauwerke Eisackunterquerung
Sublotto di costruzione Opere Principali Sottoattraversamento Isarco

Fachbereich	Settore
08 - Verlegung Bestandsstrecke	08 - Spostamento linea storica
Thema	Tema
Planung der Trasse und Bauwerke	Progettazione del tracciato e dell'opera
Dokumentenart	Tipo documento
Grundrisse und Schnitte	Pianta e sezioni
Titel	Titolo
Pumpanlage Grundrisse und Schnitte	Impianto di sollevamento Pianta e sezione

Ausführende Unternehmen / Imprese esecutrici: ISARCO; Aufgestellt / Redatto: salini impregilo, STRABAG, COLLINI; Bearbeitung des Dokuments / Elaborazione del documento: rpa

	Datum / Data	
Bearbeitet / Elaborato	30.11.2015	D. Azzarà
Geprüft / Verificato	30.11.2015	D. Bonadies
Freigegeben / Autorizzato	30.11.2015	N. Meistro
Gesehen BBT / Visto BBT_RUP		A. Lombardi
Massstab / Scala		varie

Aufgestellt / Redatto: rpa, GPIngegneria, kokx, SEMBENELLI

Ordine degli Ingegneri della Provincia di Bolzano N° A529 DOTTORE INGEGNERE DINO BONADIES

GALLERIA DI BASE DEL BRENNERO - BRENNER BASISTUNNEL BBT SE

Projekt-kilometer / Chilometro progetto	von / da bis / a bel / al	Bau-kilometer / Chilometro opera	von / da bis / a bel / al	Status Dokument / Stato documento

Stand Stato	Los Lotto	Einheit Unità	Nummer Numero	Fachbereich Settore	Thema Tema	ID Nummer num. ID	Vertrag Contratto	Nummer Codice	Zick-arf Rev-ific	Rev. Rev.
02	H71	AF	002	08	01	039.00	B0115	00247	2Z0	01

1.0