PROSPETTO LONGITUDINALE
Scala 1:100

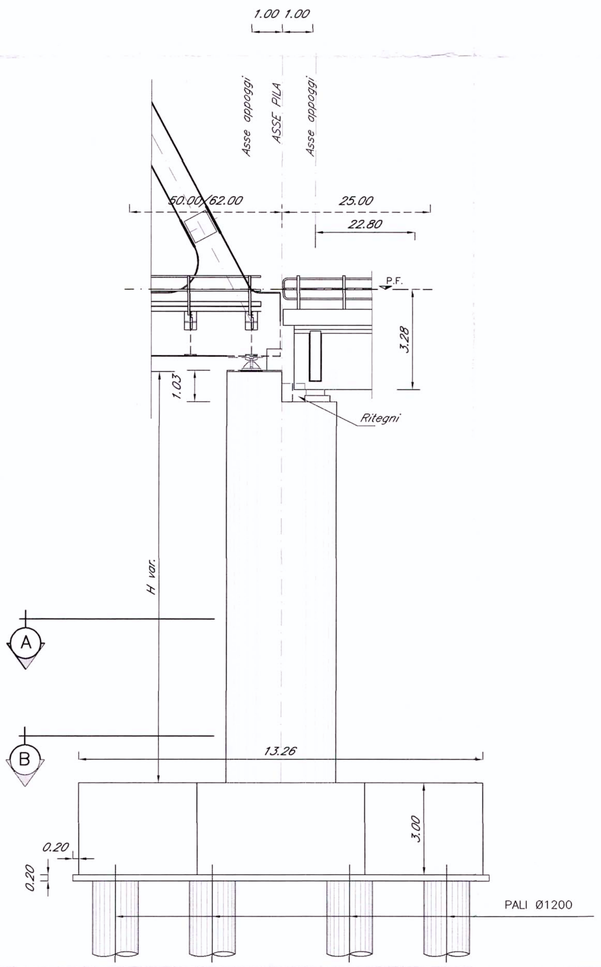

PROSPETTO TRASVERSALE CAMPATE 25.00m e 50.00/62.00m
Scala 1:100

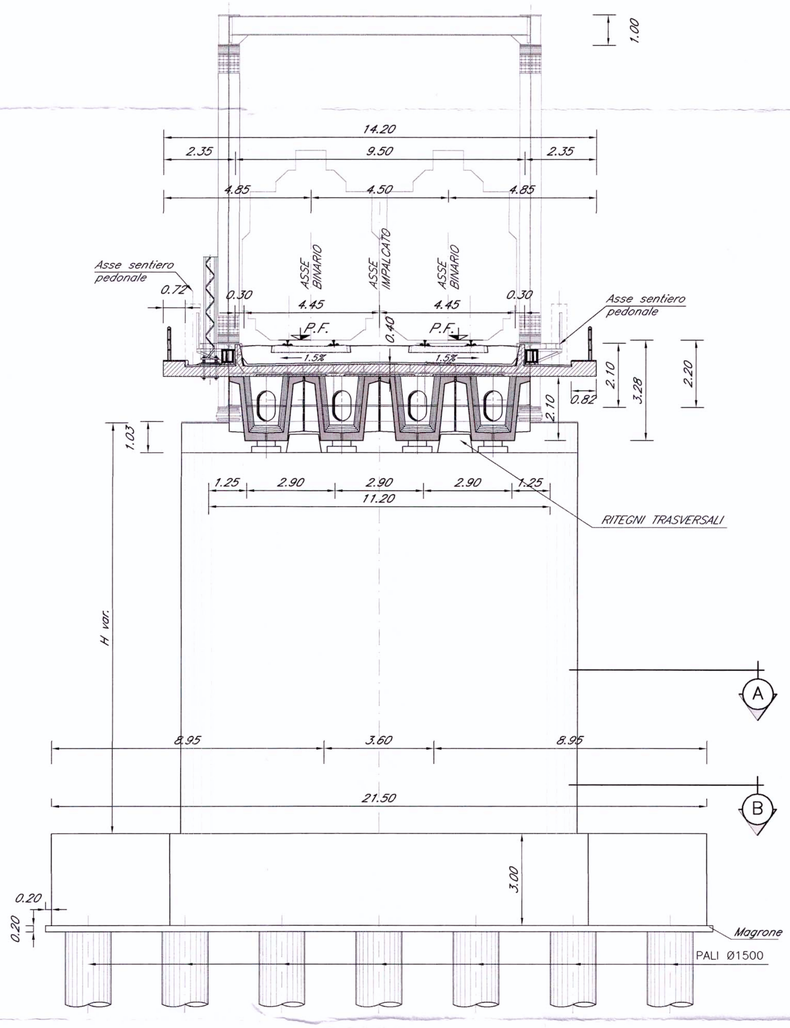

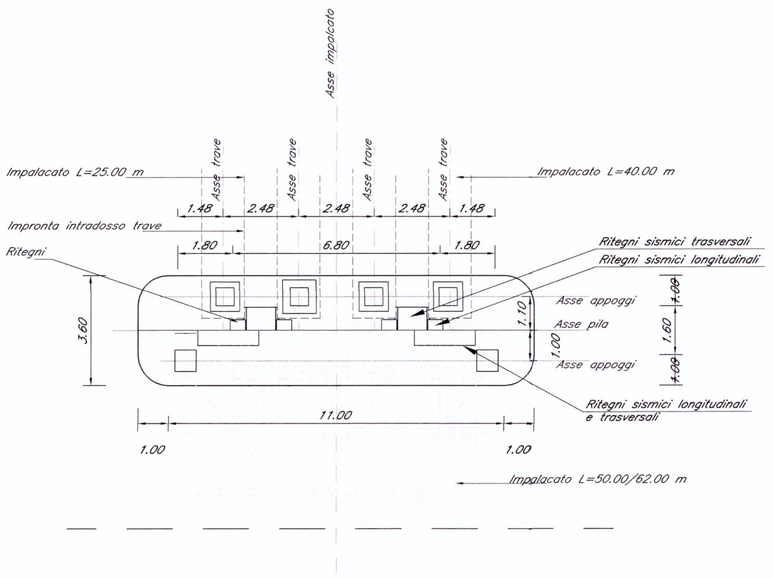

PIANTA PULVINO A–A
Scala 1:100

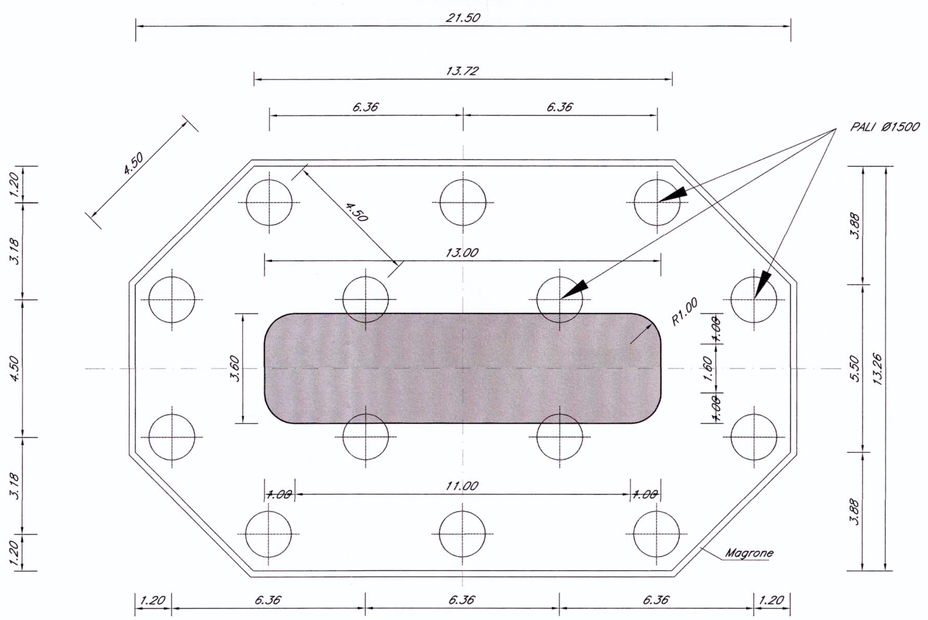

PIANTA SPICCATO PILA B–B
Scala 1:100

COMMITTENTE:

RFI RETE FERROVIARIA ITALIANA
GRUPPO FERROVIE DELLO STATO

PROGETTAZIONE:

ITALFERR
GRUPPO FERROVIE DELLO STATO

U.O.: STRUTTURE

PROGETTO PRELIMINARE

NUOVA LINEA AV/AC VENEZIA - TRIESTE
TRATTA PORTOGRUARO - RONCHI DEI LEGIONARI

Opere d'arte
Tipologico pila di transizione impalcati 50/25 m e 62/25 m

SCALA : 1:100

COMMESSA	LOTTO	FASE	ENTE	TIPO DOC.	OPERA/DISCIPLINA	PROGR.	REV.
L346	00	R	09	BA	VI0005	006	A

Revis.	Descrizione	Redatto	Data	Verificato	Data	Approvato	Data	Autorizzato Data
A	Emissione Esecutiva	A.Ingletti	29.10.2010	A. Ferri	02.11.2010	D. Fochesato	03.11.2010	ITALFERR S.p.A. U.O. STRUTTURE Dott. Ing. Angelo Di VITO ZZI Ordine degli Ingegneri Provincia di Roma n° A20763

File: L36500R09BAVI0005006A.dwg n.Elab. 277

Questo progetto è cofinanziato dalla Comunità Europea