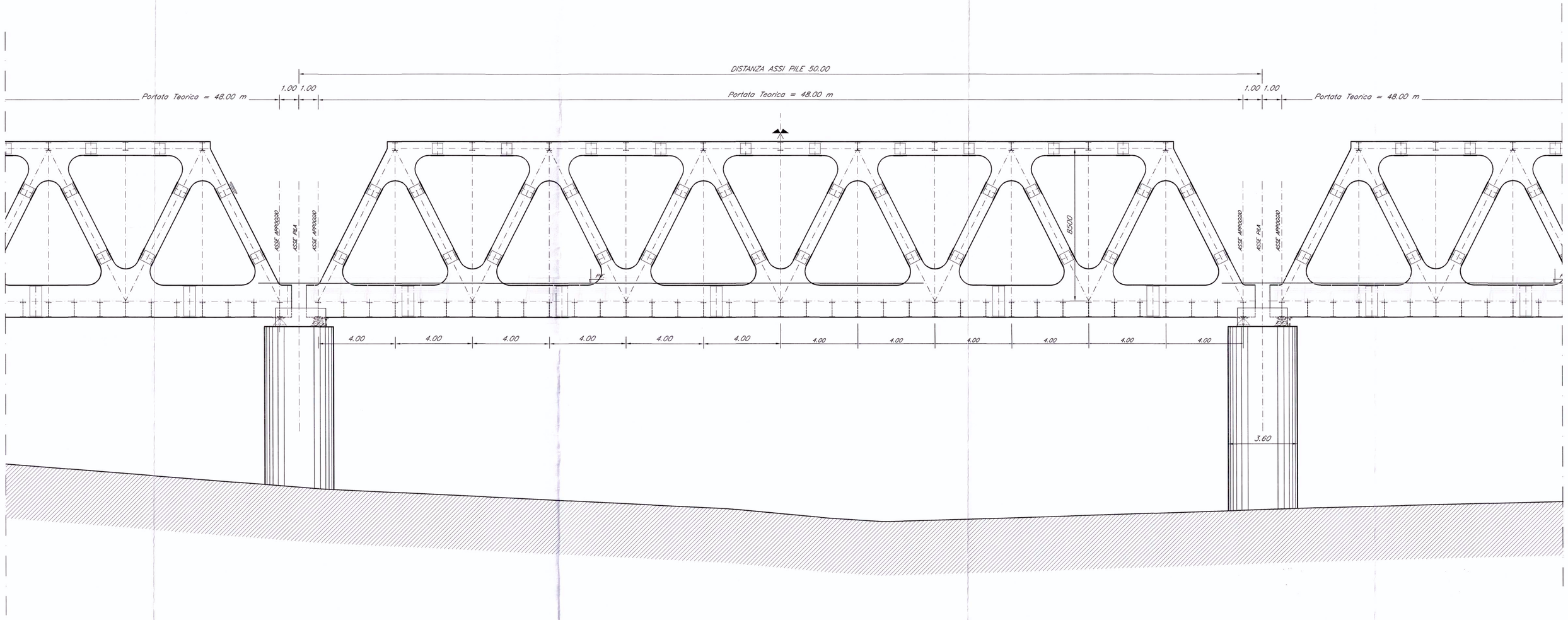

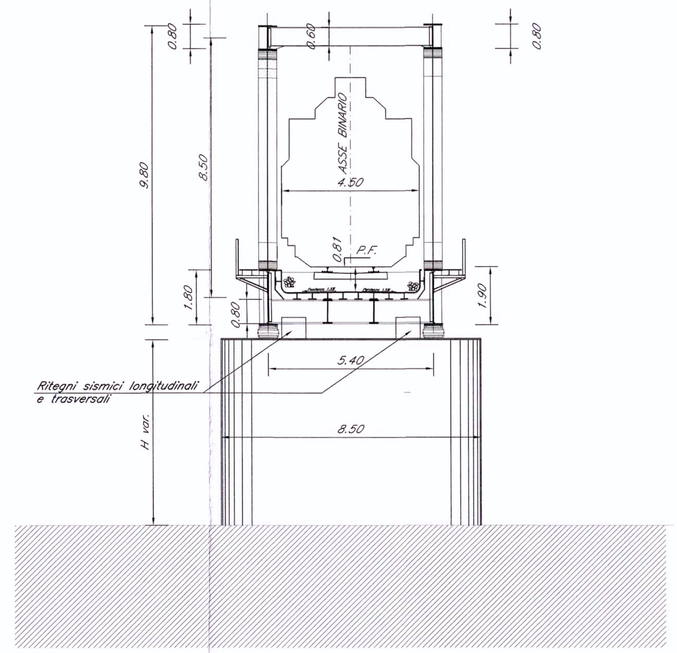

N.B.:
PER TALE TIPOLOGIA DI OPERA NON E' PREVISTO L'IMPIEGO DI BARRIERE ANTIRUMORE.

COMMITTENTE:

RFI RETE FERROVIARIA ITALIANA
GRUPPO FERROVIE DELLO STATO

PROGETTAZIONE:

ITALFERR GRUPPO FERROVIE DELLO STATO

U.O.: STRUTTURE

PROGETTO PRELIMINARE

NUOVA LINEA AV/AC VENEZIA - TRIESTE
TRATTA PORTOGRUARO - RONCHI DEI LEGIONARI

Opere d'arte
Tipologico impalcato a via inferiore L=50.0 m

SCALA: 1:100

COMMESSA	LOTTO	FASE	ENTE	TIPO DOC.	OPERA/DISCIPLINA	PROGR.	REV.
L346	00	R	09	BA	VI0007	010	A

Revis.	Descrizione	Redatto	Data	Verificato	Data	Approvato	Data	Autorizzato Data
A	Emissione Esecutiva	A.Inglietti	29.10.2010	A. Ferri	02.11.2010	D. Fochesato	03.11.2010	

File: L34600R09BAVI0007010A.dwg n.Elab. 309

Questo progetto è cofinanziato dalla Comunità Europea

ITALFERR S.p.A. U.O. STRUTTURE Dott. Ing. ANGELO ZOZZI Dottore Ingegnere Ingegneria Civile e Ambientale di Roma n. 20073