PIANTA
Scala 1:200

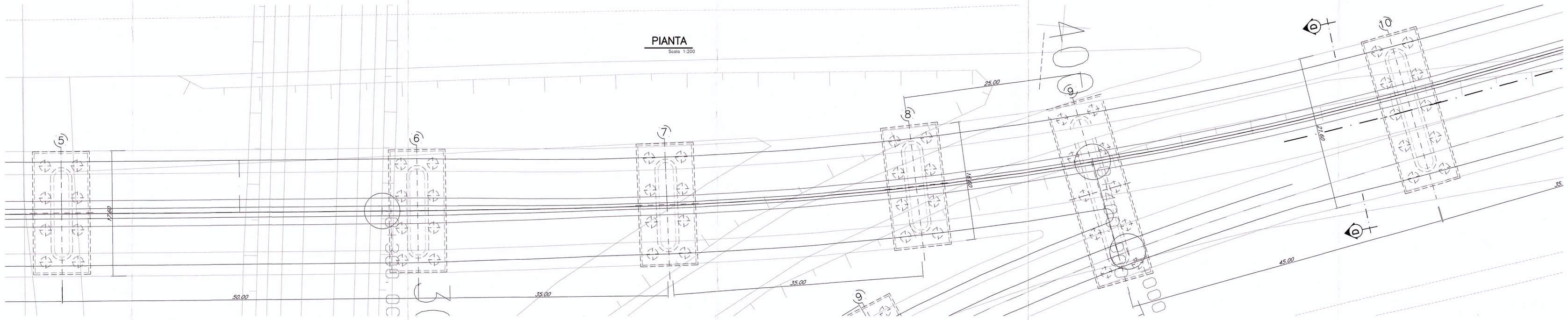

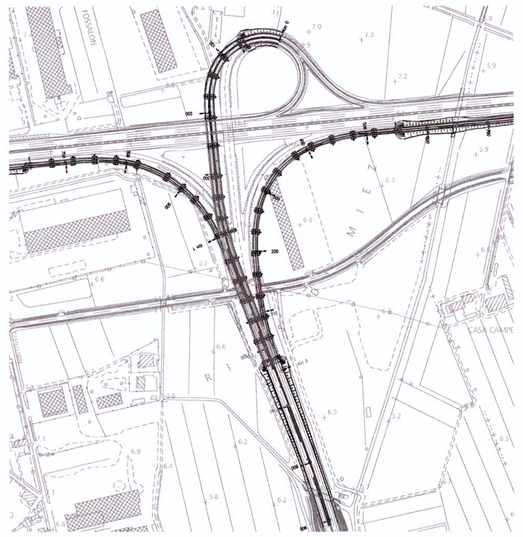

PLANIMETRIA SVINCOLO
Scala 1:5000

SEZIONE LONGITUDINALE
Scala 1:200

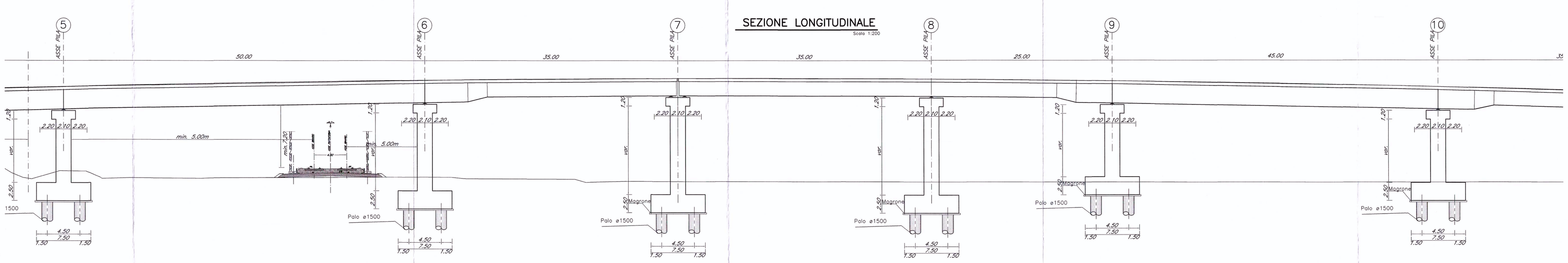

PIANTA
Scala 1:200

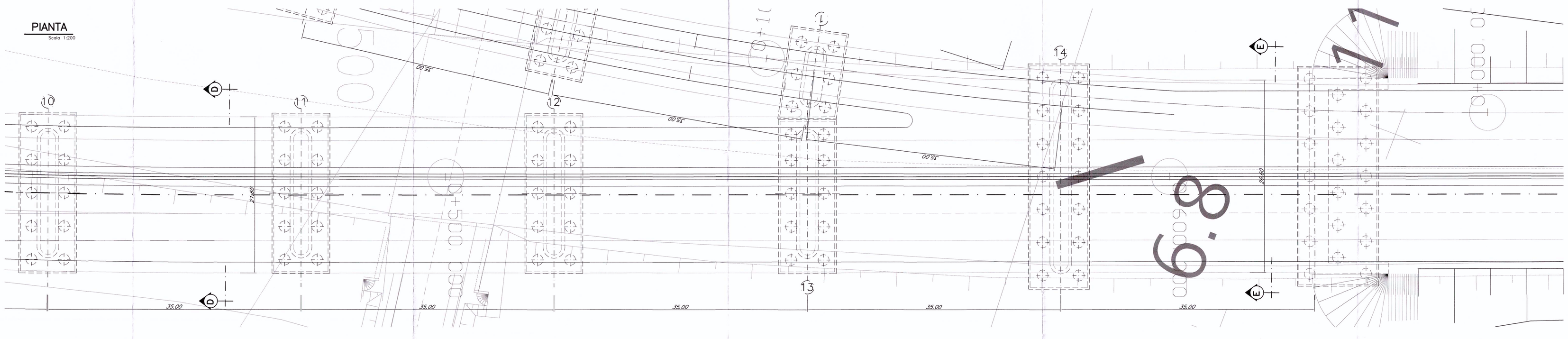

SEZIONE LONGITUDINALE
Scala 1:200

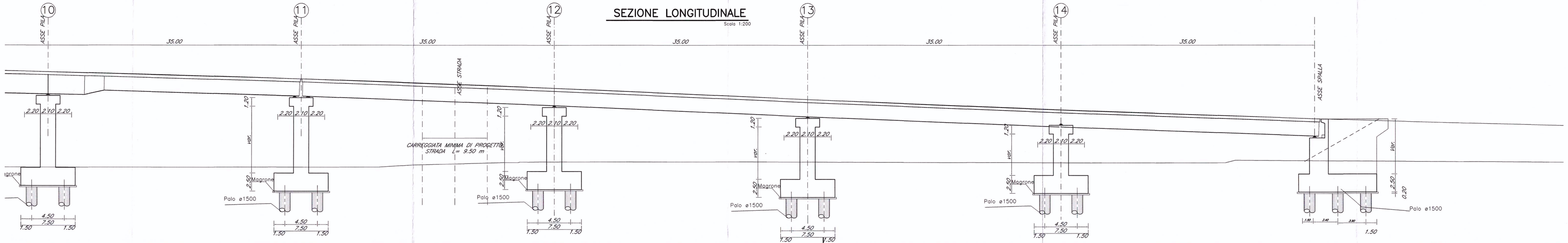

COMMITTENTE:

RFI RETE FERROVIARIA ITALIANA
GRUPPO FERROVIE DELLO STATO

PROGETTAZIONE:

ITALFERR
GRUPPO FERROVIE DELLO STATO

U.O.: STRUTTURE

PROGETTO PRELIMINARE

NUOVA LINEA AV/AC VENEZIA - TRIESTE
TRATTA PORTOGRUARO - RONCHI DEI LEGIONARI

Opere d'arte
SVINCOLO DI RONCHIS - PIANTA - PROSPETTO E SEZIONI -TAV.5/5

SCALA: VARIE

COMMESSA	LOTTO	FASE	ENTE	TIPO DOC.	OPERA/DISCIPLINA	PROGR.	REV.
L346	00	R	09	PZ	IV0800	005	A

Revis.	Descrizione	Redatto	Data	Verificato	Data	Approvato	Data	Autorizzato	Data
A	Emissione Esecutiva	A.Ingletti	29.10.2019	A. Ferri	02.11.2019	O. Fochesato	03.11.2019		

File: L34600R09PZIV0800005A.dwg

n.Elab.: 32

Questo progetto è cofinanziato dalla Comunità Europea