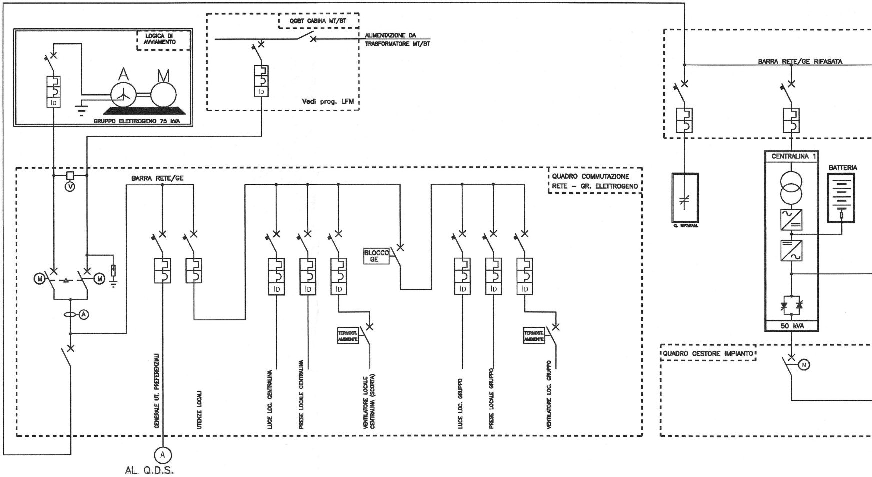
LOGICA DI AVVIAMENTO
A
M
ID
GRUPPO ELETTROGENO 75 kVA
QGBT CABINA MT/BT
ALIMENTAZIONE DA TRASFORMATORE MT/BT
ID
Vedi prog. LFM
BARRA RETE/GE RIFASATA
Q. RIFASAM.
CENTRALINA 1
BATTERIA
50 kVA
QUADRO GESTORE IMPIANTO
M
V
M
M
A
BARRA RETE/GE
QUADRO COMMUTAZIONE RETE - GR. ELETTROGENO
BLOCCO GE
ID
ID
ID
ID
ID
ID
TERMOST. AMBIENTE
TERMOST. AMBIENTE
GENERALE UT. PREFERENZIALI
UTENZE LOCALI
LUCE LOC. CENTRALINA
PRESE LOCALE CENTRALINA
VENTILATORE LOCALE CENTRALINA (SCORTA)
LUCE LOC. GRUPPO
PRESE LOCALE GRUPPO
VENTILATORE LOC. GRUPPO
A
AL. Q.D.S.

SISTEMA INTEGRATO DI ALIMENTAZIONE E PROTEZIONE

Siap tipo"B" Cate. F.S. 821\7830

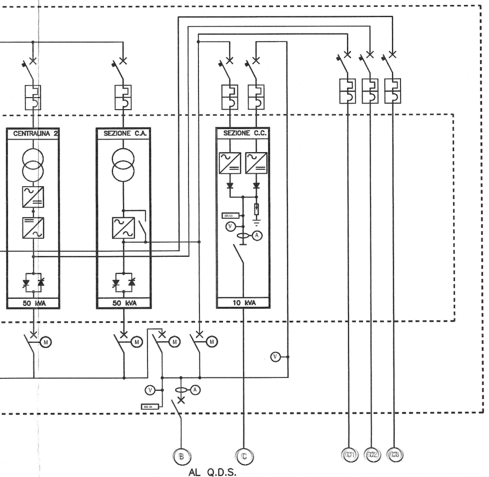
CENTRALINA 2
SEZIONE C.A.
SEZIONE C.C.
50 KVA
50 KVA
10 KVA
M
V
A
B
C
C1
C2
C3
AL Q.D.S.

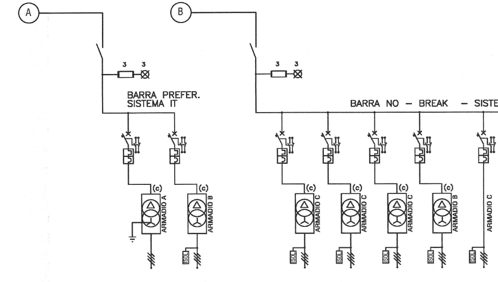
A
B
3
3
BARRA PREFER.
SISTEMA IT
BARRA NO – BREAK – SISTE
(c)
ARMADIO A
ARMADIO B
ARMADIO C
ARMADIO C
ARMADIO C
ARMADIO B
ARMADIO C
ISOL

UTENZA	SERVIZIO O DENOMINAZIONE	SEZIONAT. GENERALE	UTENZE L.F.M.	400/400 V + N – 30 KVA	QSP ACC. PREFER.	400/400 V + N – 10 KVA.
	Fasi	123N	123N		123N	
APPARECCHI	n. Poli x In	4x80	4D50		4D20	
	I cc (kA)	--	10		10	
	Corr. Diff. (A)					
CAVI	Lungh. (m)					
	Tipo					FG70R
	Formazione			(b)		5G6
						Ⓓ

(b) Vedi prog. LFM

(c) Trasf. con circuito di limitaz. correnti di picco

SEZIONAT. GENERALE	ACC 01	400/400 V + N – 5 KVA	ACC 02	400/400 V + N – 5 KVA	ACC 03	400/400 V + N – 5 KVA	SALA RELE'	400/400 V + N – 5 KVA	QM12	400/400 V + N – 10 KVA
123N	123		123		123		123		123	
4x63	4D10		4D10		4D10		4D10		4D20	
	10		10		10		10		10	
		FG70M1		FG70M1		FG70M1		FG70M1		FG70M1
		4G4		4G6		4G6		4G4		4G4
		(E1)		(E2)		(E3)		(H)		(E)

QUADRO DISTRIBUZIONE – QUADRI TRASFORMATORI ISOLAMEN

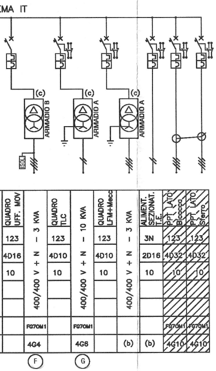
EMA IT
(c)
ARMADIO B
(c)
ARMADIO A
(c)
ARMADIO A
ISOL
F
G

QUADRO UFF. MOV		QUADRO TLC		QUADRO LFM+Mecc		ALIMENT. SEZIONAT. T.E.	PPT LATO Bicocca	PPT LATO Sferro
123	400/400 V + N – 3 KVA	123	400/400 V + N – 10 KVA	123	400/400 V + N – 3 KVA	3N	123	123
4D16		4D10		4D10		2D16	4D32	4D32
10		10		10		10	10	10
	FG7OM1		FG7OM1				FG7OM1	FG7OM1
	4G4		4G6		(b)	(b)	4G10	4G10

ITO

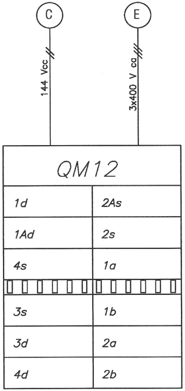
C
E
144 Vcc
3x400 V ca

QM12

1d	2As
1Ad	2s
4s	1a
3s	1b
3d	2a
4d	2b

Q.M. 12 – SALA RELE'

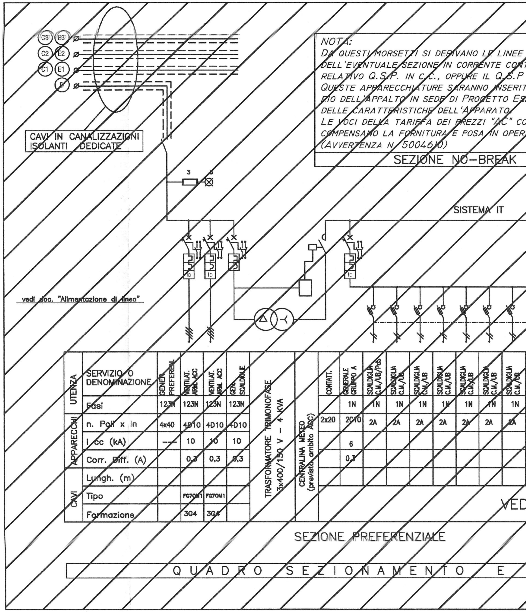
C3
E3
C2
E2
C1
E1
D
CAVI IN CANALIZZAZIONI ISOLANTI DEDICATE
vedi doc. "Alimentazione di linea"
3
3
SISTEMA IT
ID
ID
ID

NOTA:
DA QUESTI MORSETTI SI DERIVANO LE LINEE
DELL'EVENTUALE SEZIONE IN CORRENTE CON
RELATIVO Q.S.P. IN C.C., OPPURE IL Q.S.P
QUESTE APPARECCHIATURE SARANNO INSERIT
RIO DELL'APPALTO IN SEDE DI PROGETTO ES
DELLE CARATTERISTICHE DELL'APPARATO.
LE VOCI DELLA TARIFFA DEI PREZZI "AC" CO
COMPENSANO LA FORNITURA E POSA IN OPER
(AVVERTENZA N. 500461/0)

SEZIONE NO-BREAK

	SERVIZIO O DENOMINAZIONE	GENER. PREFEREN.	VENTILAT. ARM. ACC	VENTILAT. ARM. ACC	GEN. SCALDIGLIE	TRASFORMATORE TRIMONOFASE 3x400/150 V – 4 KVA	CENTRALINA METEO (prevista ambito ACC)	CONTATT.	GENERALE GRUPPO A	SCALDIGLIA C.M./UB/PdS	SCALDIGLIA C.M./UB	SCALDIGLIA C.M./UB	SCALDIGLIA C.M./UB	SCALDIGLIA C.M./UB	SCALDIGLIA C.M./UB	SCALDIGLIA C.M./UB
UTENZA	Fasi	123N	123N	123N	123N				1N	1N	1N	1N	1N	1N	1N	1N
APPARECCHI	n. Poli x In	4x40	4D10	4D10	4D10			2x20	2C10	2A	2A	2A	2A	2A	2A	2A
	I cc (kA)	---	10	10	10				6							
	Corr. Diff. (A)		0,3	0,3	0,3				0,3							
CAVI	Lungh. (m)															
	Tipo		FG7OM1	FG7OM1												
	Formazione		3G4	3G4												

VED

SEZIONE PREFERENZIALE

QUADRO SEZIONAMENTO E

DI ALIMENTAZIONE
TINUA A 48 V E
IN C.A.
TE DALL'AGGIUDICATA-
ECUTIVO IN FUNZIONE

OMPRENDONO E
A DI TALI DISPOSITIVI.

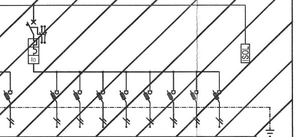

SCALDIGLIA C.M./UB	GENERALE GRUPPO B	SCALDIGLIA C.M./UB	SCALDIGLIA C.M./UB	SCALDIGLIA C.M./UB	SCALDIGLIA C.M./UB	SCALDIGLIA C.M./UB	SCALDIGLIA C.M./UB	SCALDIGLIA C.M./UB	SCALDIGLIA C.M./UB	CONTROLLORE ISOLAMENTO
1N	1N	1N	1N	1N	1N	1N	1N	1N	1N	
2A	2C10	2A	2A	2A	2A	2A	2A	2A	2A	
	6									
	0,3									

DI "PIANO CAVI IS"

PROTEZIONE ACC

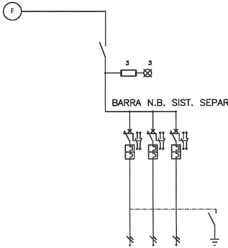

F
3
3
BARRA N.B. SIST. SEPARATO

UTENZA	SERVIZIO O DENOMINAZIONE	GEN.	OPERAT. CIRCOLZ.	OPERAT. MANUTEN.	SCORTA	COLEGAMENTO ALL'IMPIANTO DI TERRA LOCALE IN OCCASIONE DEL CONTROLLO PERIODICO (DT.0107956.07.E del 3/12/07)
	Fasi	123N	1N	2N	3N	
APPARECCHI	n. Poli x In	4x20	2D10	2D10	2D10	
	I cc (kA)		10	10	10	
	Corr. Diff. (A)					
CAVI	Lungh. (m)					
	Tipo		FG7OM1	FG7OM1		
	Formazione		3G2,5	3G2,5		

QUADRO UFF. MOVIM.

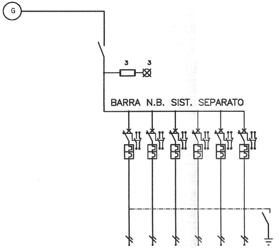

G
3
3
BARRA N.B. SIST. SEPARATO

UTENZA	SERVIZIO O DENOMINAZIONE	GEN.	TLC 01	TLC 02	TLC 03	SCORTA	SCORTA	SCORTA	COLEGAMENTO ALL'IMPIANTO DI TERRA LOCALE IN OCCASIONE DEL CONTROLLO PERIODICO (DT.0107956.07.E del 3/12/07)
	Fasi	123N	1N	2N	3N	1N	2N	3N	
APPARECCHI	n. Poli x In	4x20	2D10	2D10	2D10	2D6	2D6	2D6	
	I cc (kA)		10	10	10	10	10	10	
	Corr. Diff. (A)								
CAVI	Lungh. (m)								
	Tipo		FG7OM1	FG7OM1	FG7OM1				
	Formazione		3G2,5	3G2,5	3G2,5				

QUADRO TLC

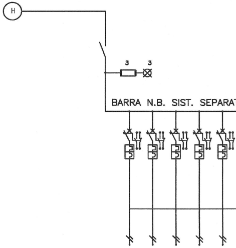

H
3
3
BARRA N.B. SIST. SEPARAT

UTENZA	SERVIZIO O DENOMINAZIONE	GEN.	SCORTA	SCORTA	SCORTA	SCORTA	SCORTA
	Fasi	123N					
APPARECCHI	n. Poli x In	4x20					
	I cc (kA)						
	Corr. Diff. (A)						
CAVI	Lungh. (m)						
	Tipo						
	Formazione						

QUADRO SALA

FUTURO APPALTO

TO

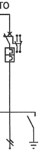

SCORTA

COLLEGAMENTO ALL'IMPIANTO DI TERRA LOCALE IN OCCASIONE DEL CONTROLLO PERIODICO (DT.0107956.07.E del 3/12/07)

RELE'

COMMITTENTE:

RFI
RETE FERROVIARIA ITALIANA
GRUPPO FERROVIE DELLO STATO ITALIANE

PROGETTAZIONE:

ITALFERR
GRUPPO FERROVIE DELLO STATO ITALIANE

DIRETTRICE FERROVIARIA MESSINA- CATANIA -PALERMO

NUOVO COLLEGAMENTO PALERMO- CATANIA

U.O. IMPIANTI ACEI E ACC

PROGETTO DEFINITIVO

RADDOPPIO DELLA TRATTA BICOCCA - CATENANUOVA

MACROFASE 1

Schema elettrico impianto alimentazione P.M. Motta - FASE 4

SCALA:

XX

COMMESSA	LOTTO	FASE	ENTE	TIPO DOC.	OPERA/DISCIPLINA	PROGR.	REV.
RS0K	10	D	67	DX	IS0442	001	A

Rev.	Descrizione	Redatto	Data	Verificato	Data	Approvato	Data	Autorizzato Data
A	Emissione Esecutiva	C.Pecoraro	Marzo 2016	Di Salvo	Marzo 2016	P. Carlesimo	Marzo 2016	A.Presta

ORDINE PROVINCIALE INGEGNERI COSENZA
Dott. Ing. ANTONIO PRESTA
N. 1959

Stampato dal Service
di plottaggio ITALFERR S.p.A.
ALBA s.r.l.

File: RS0K10D67DXIS0442001A

n. Elab.: 1279