VENEZIA

PIANTA IMPALCATO – Scala 1:500 –

TRIESTE

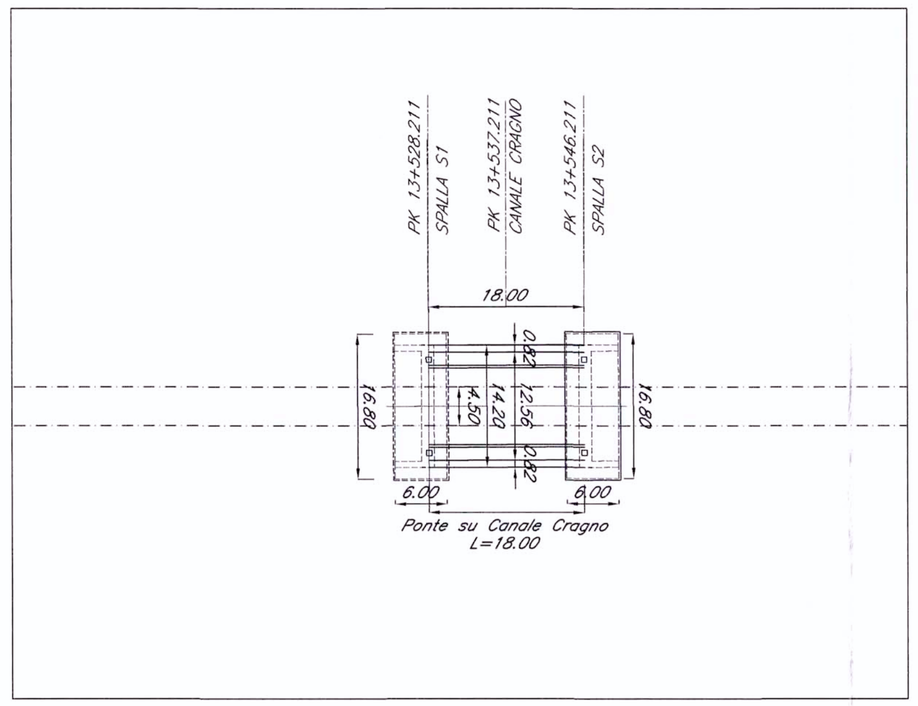

SEZ. TIP. SPALLA PER IMP. LUCE 18.00 m – Scala 1:100 –

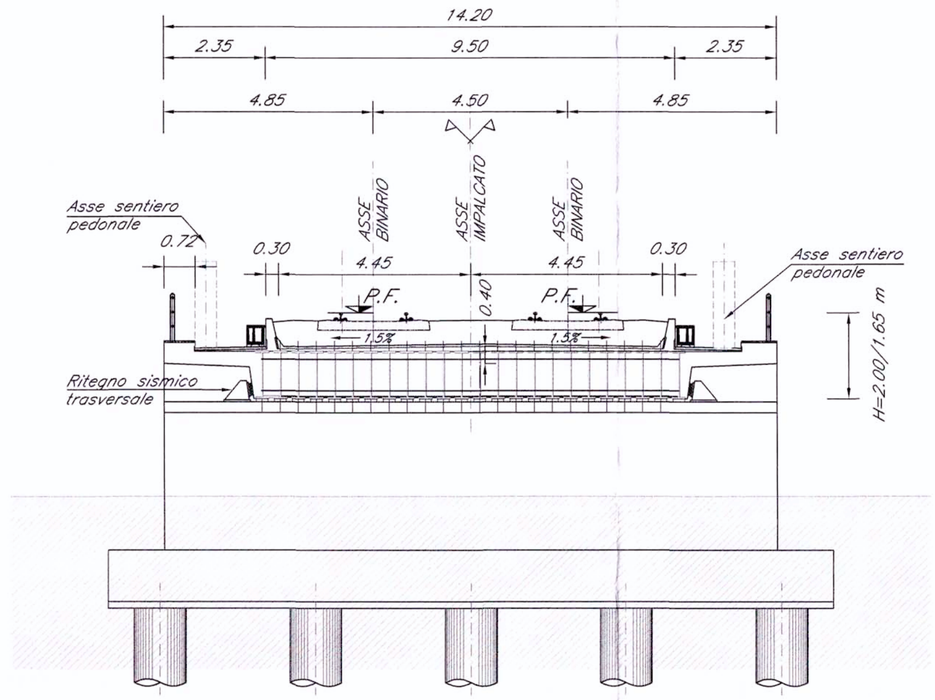

VENEZIA

PIANTA FONDAZIONI – Scala 1:500 –

TRIESTE

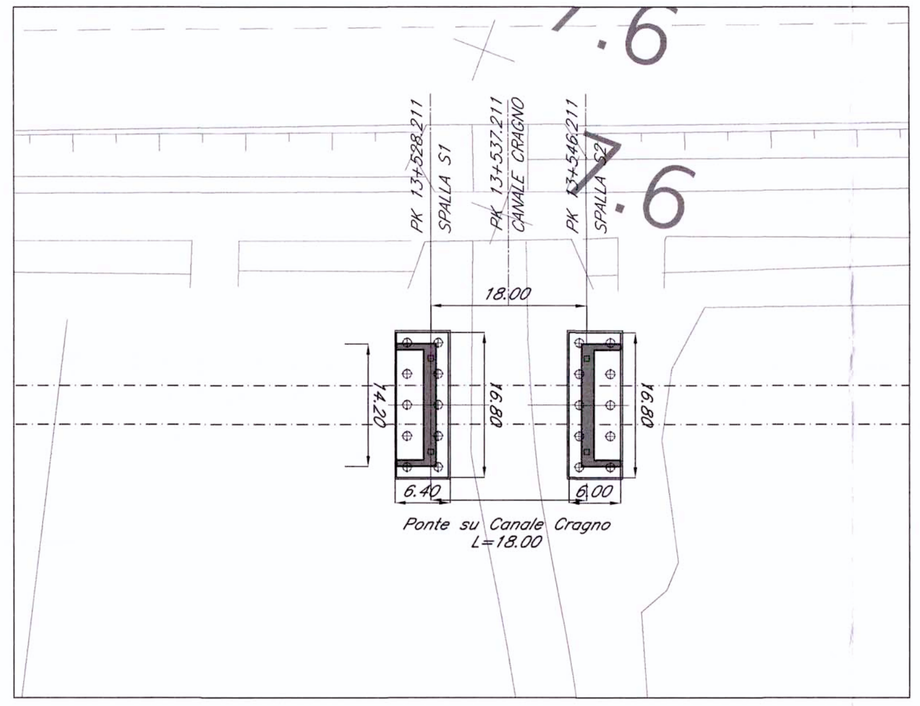

VENEZIA

PROSPETTO/SEZIONE LONGITUDINALE BINARIO PARI – Scala 1:500 –

TRIESTE

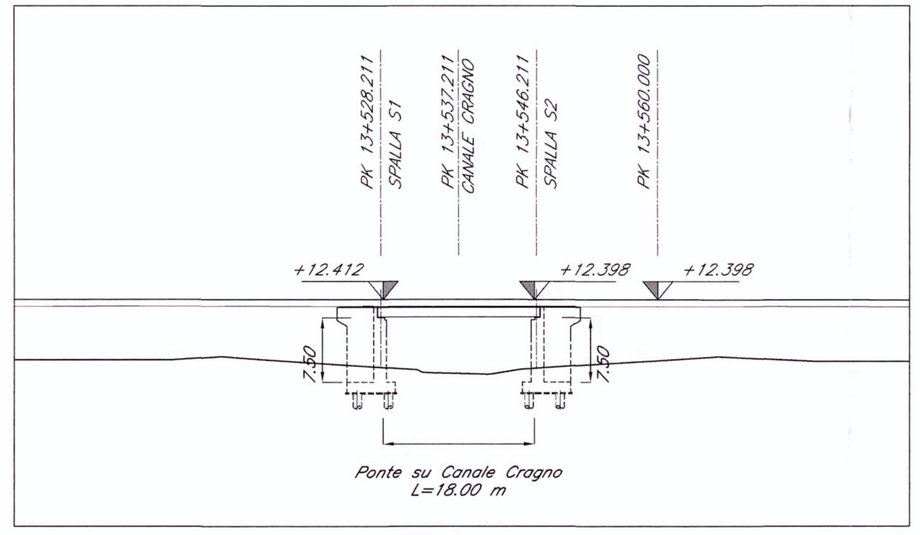

N.B.:
LE OPERE SONO PREDISPOSTE PER L'INSERIMENTO DELLE BARRIERE ANTIRUMORE (CFR. SEZIONI TIPO). SI RIMANDA AGLI ELABORATI RELATIVI ALLO STUDIO DI IMPATTO AMBIENTALE PER LA POSIZIONE E PER L'ALTEZZA DELLE BARRIERE

PIANTA CHIAVE

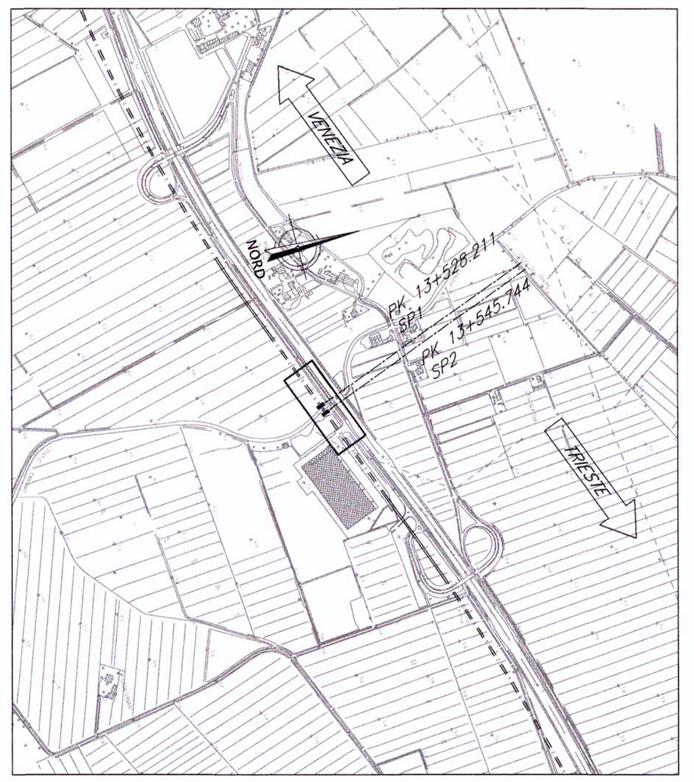

NOTE:
1. Le progressive sono individuate con riferimento al B.P. della NL AV/AC VENEZIA – TRIESTE TRATTA PORTOGRUARO – RONCHI DEI LEGIONARI

COMMITTENTE:

RFI RETE FERROVIARIA ITALIANA
GRUPPO FERROVIE DELLO STATO

PROGETTAZIONE:

ITALFERR
GRUPPO FERROVIE DELLO STATO

U.O.: STRUTTURE

PROGETTO PRELIMINARE

NUOVA LINEA AV/AC VENEZIA - TRIESTE
TRATTA PORTOGRUARO - RONCHI DEI LEGIONARI

PONTI E VIADOTTI FERROVIARI
Ponte Canale Gragno al km 13+537,211

Pianta, prospetto e sezione trasversale

SCALA : Varie

COMMESSA	LOTTO	FASE	ENTE	TIPO DOC.	OPERA/DISCIPLINA	PROGR.	REV.
L346	00	R	09	PZ	VI3300	001	A

Revis.	Descrizione	Redatto	Data	Verificato	Data	Approvato	Data	Autorizzato Data
A	Emissione Esecutiva	A.Ingletti	29.10.2010	A. Ferri	02.11.2010	D. Fochesato	03.11.2010	

File: L34600R09PZVI3300001A.dwg n.Elab. 344

Questo progetto è cofinanziato dalla Comunità Europea

ITALFERR S.p.A. U.O. STRUTTURE Dott. Ing. ARCELLO VITTOZZI Ordine degli Ingegneri della Provincia di Roma n° A20763