VENEZIA

PLANIMETRIA PIANTA FONDAZIONI FASE 2 – Scala 1:500 –

CERVIGNANO

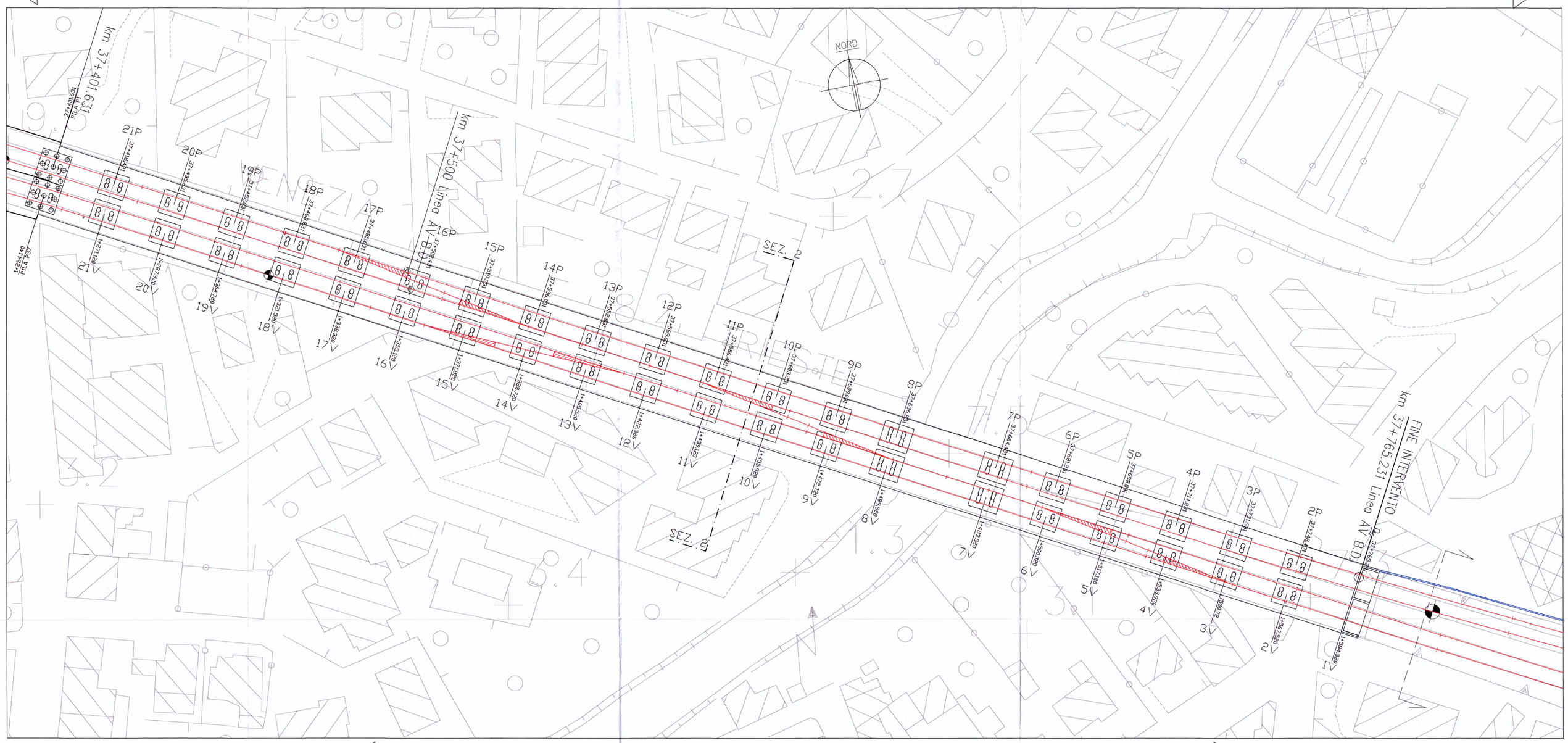

PIANTA CHIAVE

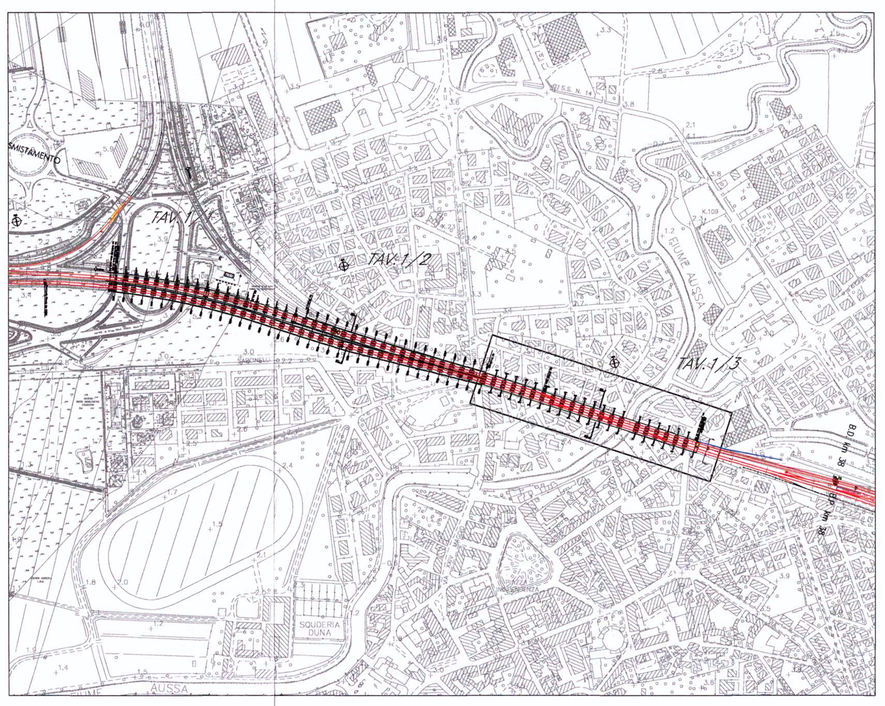

2a) Spostamento dell'esercizio ferroviario sui due binari di nuova realizzazionetra della Linea Lenta Torviscosa – Cervignano

2b) Rimozione dell'impalcato esistente tra le Spalle 1P e 59 V incluse

2c) Demolizione pile esistenti da 22P a 40P incluse e demolizione completa strutture verticali e orizzontali del ramo di collegamento tra Cervignano smistamento e Cervignano stazione

2d) Realizzazione delle nuove pile da PILA1 a PILA19 della Linea A.V. nella nuova posizione indicata in pianta. Le nuove pile sono fondate su 9 pali di diametro 1000 mm

2e) Posa in opera del nuovo impalcato tra le pile 1P e 59V. L'impalcato di nuova rellizzazione ha le caratteristiche geometriche indicate nelle sezioni 1–1 e 2–2

2f) Realizzazione della sovrastruttura ferroviaria per i due nuovi binari della Linea A.V.

VENEZIA

PROSPETTO/SEZIONE LONGITUDINALE – SCALA 1:500 –

CERVIGNANO

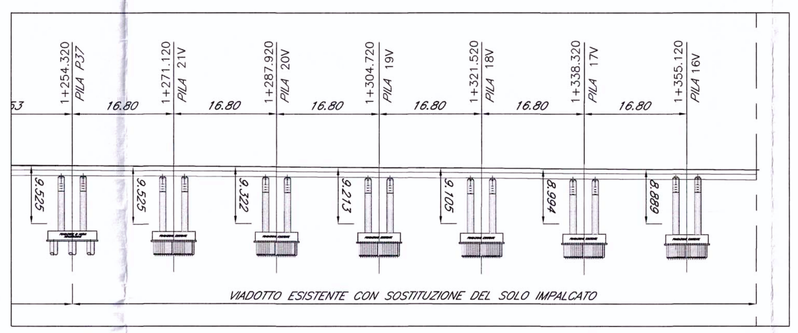

FASE 2 – SEZIONE 2 – – Scala 1:100 –

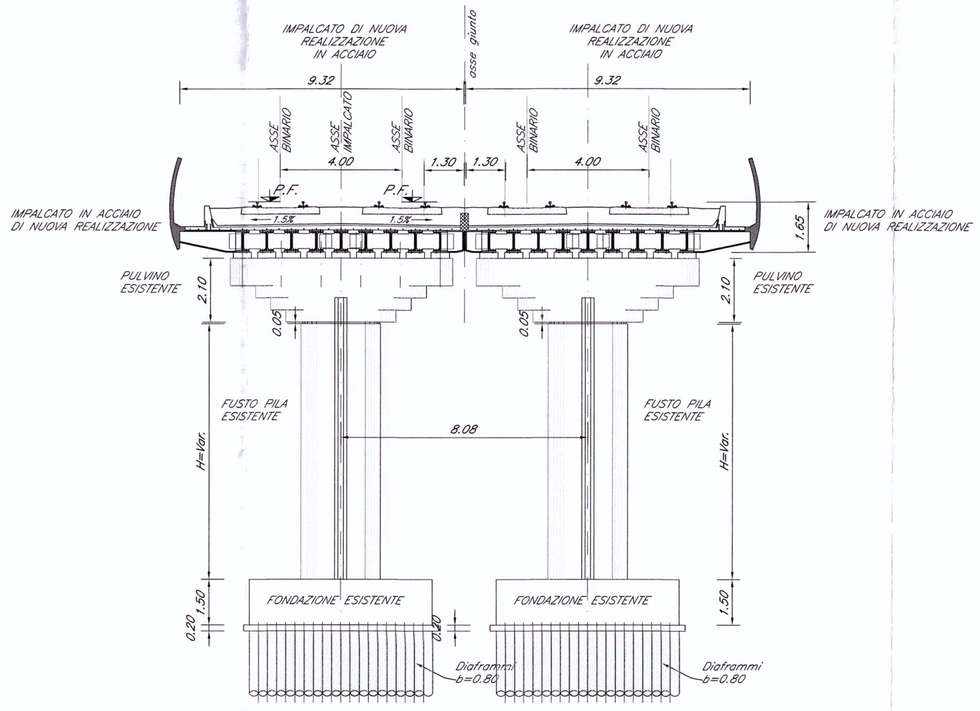

PIANTA FONDAZIONE NUOVE PILE – Scala 1:100 –

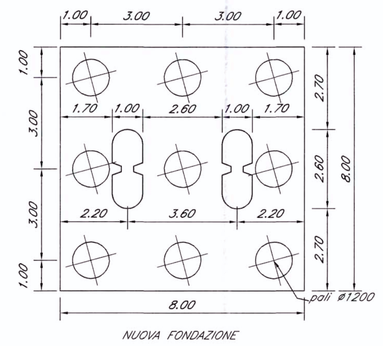

COMMITTENTE:

RFI RETE FERROVIARIA ITALIANA
GRUPPO FERROVIE DELLO STATO

PROGETTAZIONE:

ITALFERR GRUPPO FERROVIE DELLO STATO

U.O.: STRUTTURE

PROGETTO PRELIMINARE

NUOVA LINEA AV/AC VENEZIA - TRIESTE
TRATTA PORTOGRUARO - RONCHI DEI LEGIONARI

PONTI E VIADOTTI
INTERVENTI SUL VIADOTTO ESISTENTE DI CERVIGNANO

FASE 2 - FINALE - pianta, prospetto e sezioni - Tav 3 di 3

SCALA: VARIE

COMMESSA	LOTTO	FASE	ENTE	TIPO DOC.	OPERA/DISCIPLINA	PROGR.	REV.
L346	00	R	09	PZ	VI2800	009	A

Revis.	Descrizione	Redatto	Data	Verificato	Data	Approvato	Data	Autorizzato	Data
A	**Emissione Esecutiva**	M. Chierici	Nov. 2010	A. Ferri	Nov. 2010	D. Facheschi	Nov. 2010		

ITALFERR S.p.A.
U.O. STRUTTURE
Dott. Ing. M. VITOZZI
Ordine Ingegneri Roma n° 20613

File: L346OOR09PZVI2800009A.dwg

n.Elab.: 396

Questo progetto è cofinanziato dalla Comunità Europea